PREFACIO

Es nuestro placer presentarles a ustedes el Catálogo de Partes.

Este Catálogo ha sido especialmente diseñado para ayudarle en la selección de las partes correctas con el fin de mantener el vehículo en las mejores condiciones.

Los repuestos originales están sujetos a un exigente estándar de control de calidad, por lo tanto es necesario que usted sólo use repuestos originales.

En nuestro constante esfuerzo para mejorar la eficiencia y desempeño de su vehículo, las especificaciones, diagramas y número de partes pueden cambiar sin previo aviso. Consecuentemente las descripciones de los repuestos en este Catálogo pueden no ser las finales y definitivas.

Las alteraciones y modificaciones que ocurren en la impresión de este Catálogo, serán informadas a nuestra red, a través de circulares de Servicio o en nuestra página web: www.autecomobility.com accediendo al link repuestos. Es requisito que usted actualice su Catálogo y haga las correcciones necesarias, una vez reciba dichas circulares. Lo anterior le asegurará un rápido y adecuado despacho de sus partes, pues las órdenes están siendo diligenciadas con las referencias más actualizadas.

En caso de necesitar asistencia técnica, comunicarse con el Distribuidor Autorizado o llamar al Departamento de Servicios Auteco Mobility.

REVISADO MAYO 2025

LA MEJOR CALIDAD Y RESPALDO
auteco
CERTIFIED
Queen
Llantas y neumáticos
¡POR DESEMPEÑO, CALIDAD Y PRECIO!
ELIGE LLANTAS QUEEN
SCOOTER
MOTOCARRO
STREET
DOBLE PROPÓSITO
PISTERA
Encuéntralos en todos los agentes y concesionarios autorizados por AUTECO del país

Mobil™ Super™ 4T Ultra

Aceite de alto desempeño para motores de cuatro tiempos

LA MEJOR CALIDAD Y RESPALDO — outeco CERTIFIED

GRADO SAE 20W-50

CUMPLE CON LAS NORMATIVAS
JASO MA
JASO MA2
API SL

PROPIEDADES & BENEFICIOS

- **Buena protección contra el desgaste**
  Ayuda a prolongar la vida útil del motor.
- **Estabilidad térmica y contra la oxidación**
  Ayuda a mantener los motores limpios para proporcionar una operación más suave, posibilitando la extensión de frecuencia de cambios de aceite.
- **Buena protección contra la corrosión**
  Protege los componentes críticos del motor contra los ácidos de la combustión y la humedad.

Recomendado para las motocicletas con viscosidad ***20W-50***

CÓDIGO SAP:

CAJA X 12	UNIDAD
21010428	21010430

NUEVA TECNOLOGÍA durafilm

El amor por tu motor ahora es AMARILLO con la

LA MEJOR CALIDAD Y RESPALDO
auteco
CERTIFIED
MEGABAT
BATTERIES
PRO
EL EQUIPO ORIGINAL
DE LAS MOTOCICLETAS
auteco
mobility
MEGABAT
BATTERIES
PRO
GEL
MTX6.5L-BS-GEL-PRO
12V
Una garantía de respaldo,
calidad y experiencia.

INDICE

FIG. Nº	DESCRIPCIÓN	PAG. Nº
FIG. Nº 1	CAJA DEL CIGÜEÑAL	1
FIG. Nº 2	CIGÜEÑAL	2
FIG. Nº 3	UNIDAD CILINDRO-PISTÓN-PIN DE MUÑECA	3
FIG. Nº 4	UNIDAD PRINCIPAL - VÁLVULA	4
FIG. Nº 5	UNIDAD DE SOPORTE DE PALANCAS BALANCEADORAS	5
FIG. Nº 6	TAPA DE CULATA DE CILINDRO	6
FIG. Nº 7	BOMBA DE ACEITE	7
FIG. Nº 8	ARRANQUE ELÉCTRICO	8
FIG. Nº 9	MAGNETO DEL VOLANTE	9
FIG. Nº 10	TAPA MAGNETO VOLANTE - FILTRO DE ACEITE	10
FIG. Nº 11	COMPONENTES DE LA CAJA DE CAMBIOS	(11-12)
FIG. Nº 12	CLUTCH	(13-14)
FIG. Nº 13	DIFERENCIAL	(15-16)
FIG. Nº 14	CARBURADOR, CONJUNTO - TUBO DE UNIÓN	17
FIG. Nº 15	COMPONENTES DE CARBURADORES	18
FIG. Nº 16	SILENCIADOR	19
FIG. Nº 17	BOBINA	20
FIG. Nº 18	FILTRO DE AIRE	21
FIG. Nº 19	CHASIS/CARROCERÍA	22
FIG. Nº 20	MONTAJE DEL MOTOR	(23-24)
FIG. Nº 21	PUERTA PRINCIPAL - VIDRIO	25
FIG. Nº 22	COMPARTIMIENTO DE PASAJEROS - PUERTAS	26
FIG. Nº 23	PARABRISAS - CONJUNTO DE MARCO DE VIDRIO	27
FIG. Nº 24	CUBIERTA DE RUEDA - GUARDABARROS	28
FIG. Nº 25	PLACAS-EMBLEMAS	29
FIG. Nº 26	ASIENTOS DELANTEROS	30
FIG. Nº 27	ASIENTOS TRASEROS	31
FIG. Nº 28	INTERIOR - REVESTIMIENTO	32
FIG. Nº 29	ESPEJOS DE CONDUCCIÓN	33
FIG. Nº 30		
FIG. Nº 31	TANQUE DE COMBUSTIBLE	35
FIG. Nº 32	COMBINACIÓN DE MEDIDORES	36

FIG. Nº	DESCRIPCIÓN	PAG. Nº
FIG. Nº 33	MANILLAR	37
FIG. Nº 34	TUBO DE DIRECCIÓN - UNIDAD DE COJINETE DE DIRECCIÓN	(38-39)
FIG. Nº 35	SUSPENSIÓN TRASERA - AMORTIGUADOR	(40-41)
FIG. Nº 36	RUEDAS DELANTERAS Y TRASERAS	42
FIG. Nº 37	TRANSMISIÓN TRASERA	43
FIG. Nº 38	SISTEMA DE FRENADO - TRANSMISIONES	(44-45)
FIG. Nº 39	SISTEMA DE FRENADO - CABALES	46
FIG. Nº 40	SISTEMA DE FRENADO	47
FIG. Nº 41	PEDALES DE CONTROL - PALANCAS	48
FIG. Nº 42	SELECTORES - INTERRUPTORES - BOTONES	49
FIG. Nº 43	FAROS DELANTEROS - LUCES DE INTERMITENCIAS	50
FIG. Nº 44	FAROS TRASEROS - LUCES DE INTERMITENCIAS	51
FIG. Nº 45	CABLES PRINCIPAL	52
FIG. Nº 46	DISPOSITIVOS ELÉCTRICOS	(53-54)
FIG. Nº 47	LIMPIAPARABRISAS DELANTERO Y TRASERO	55

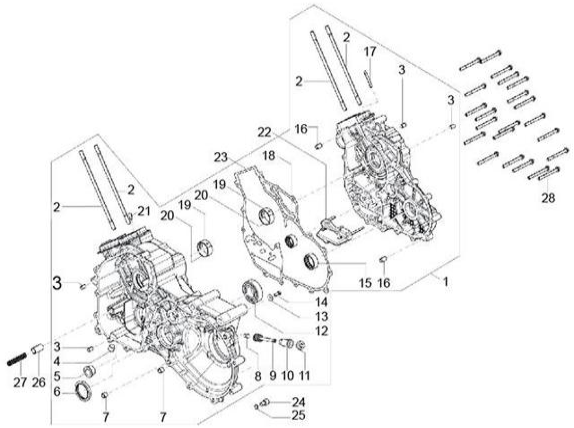

FIG. Nº 1 CAJA DEL CIGÜEÑAL	**PAG. Nº 1**

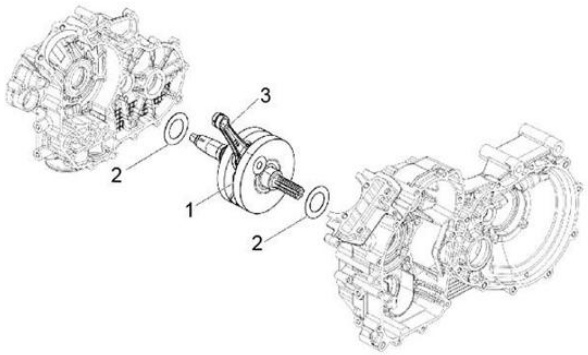

FIG. Nº 2 CIGÜEÑAL	**PAG. Nº 2**

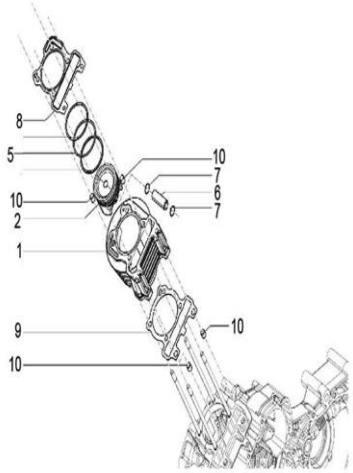

FIG. Nº 3 UNIDAD CILINDRO-PISTÓN-PIN DE MUÑECA	**PAG. Nº 3**

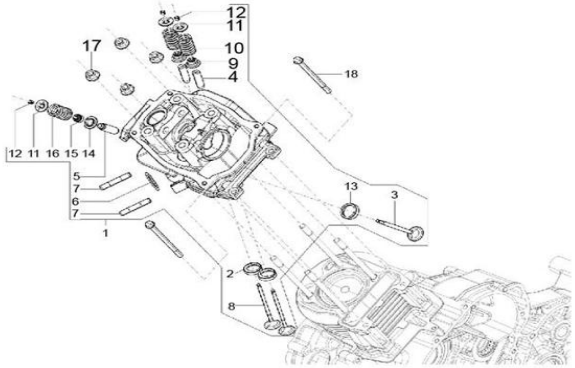

FIG. Nº 4 UNIDAD PRINCIPAL - VÁLVULA	**PAG. Nº 4**

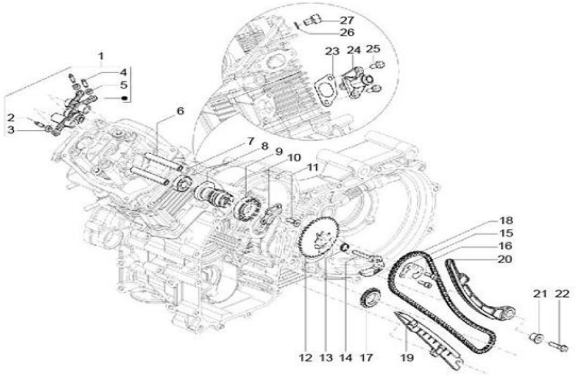

FIG. Nº 5 UNIDAD DE SOPORTE DE PALANCAS BALANCEADORAS	**PAG. Nº 5**

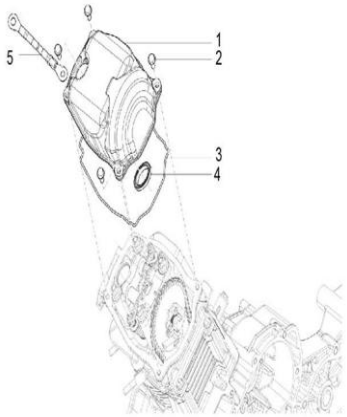

FIG. Nº 6 TAPA DE CULATA DE CILINDRO	**PAG. Nº 6**

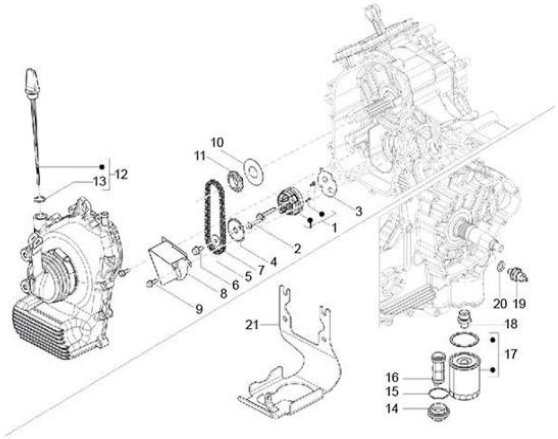

FIG. Nº 7 BOMBA DE ACEITE	**PAG. Nº 7**

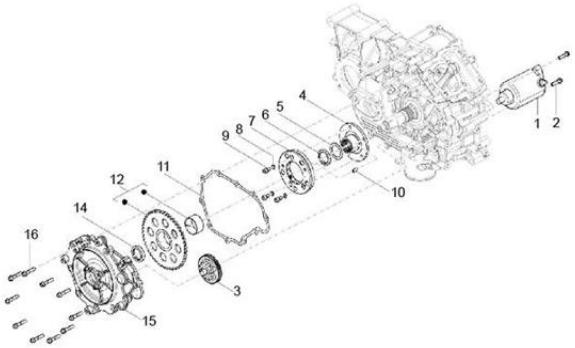

FIG. Nº 8 ARRANQUE ELÉCTRICO	**PAG. Nº 8**

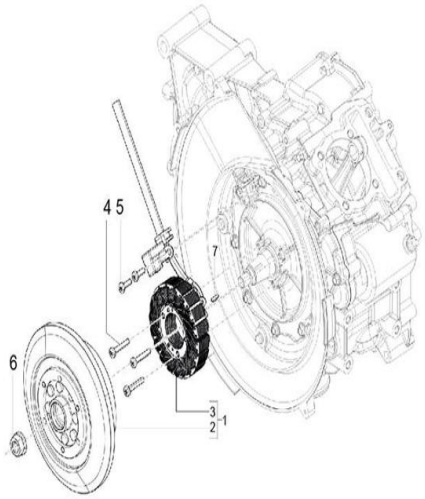

FIG. Nº 9 MAGNETO DEL VOLANTE	**PAG. Nº 9**

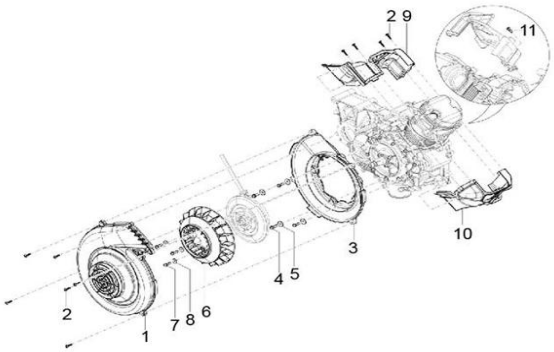

FIG. Nº 10 TAPA MAGNETO VOLANTE - FILTRO DE ACEITE	**PAG. Nº 10**

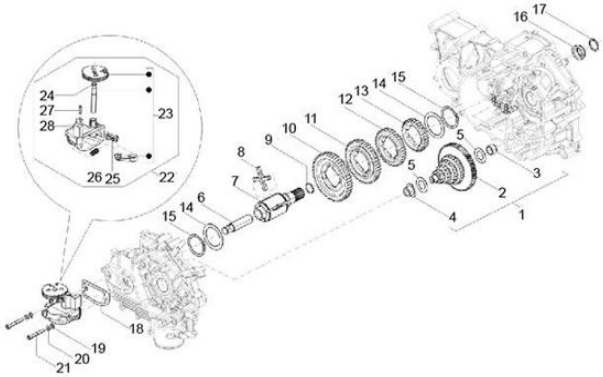

FIG. Nº 11 COMPONENTES DE LA CAJA DE CAMBIOS	**PAG. Nº (11-12)**

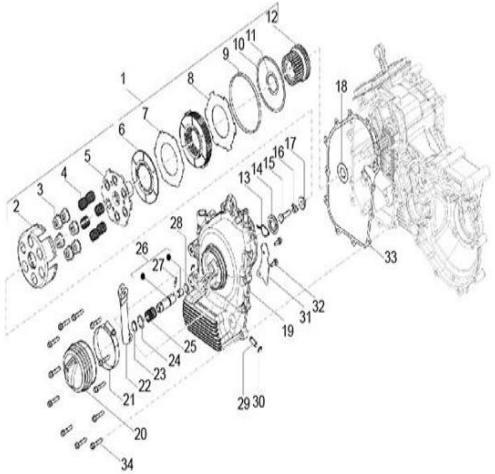

FIG. Nº 12 CLUTCH	**PAG. Nº (13-14)**

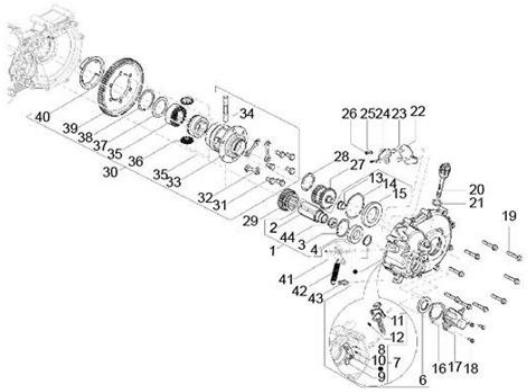

FIG. Nº 13 DIFERENCIAL	**PAG. Nº (15-16)**

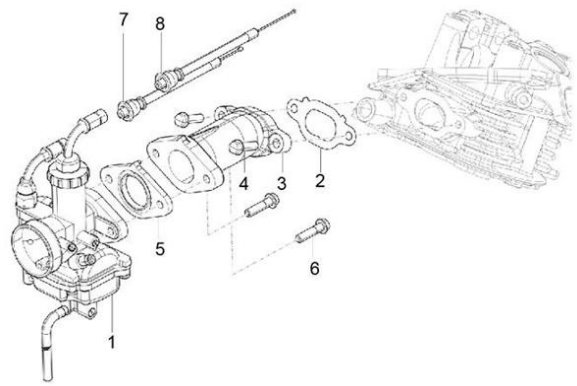

FIG. Nº 14 CARBURADOR, CONJUNTO - TUBO DE UNIÓN	**PAG. Nº 17**

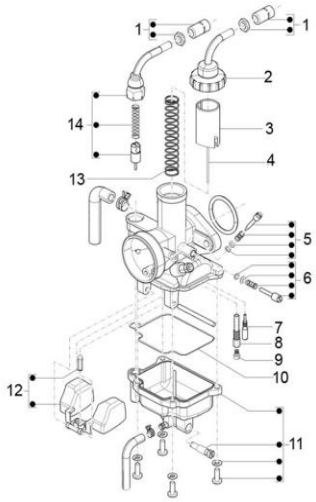

FIG. Nº 15 COMPONENTES DE CARBURADORES	**PAG. Nº 18**

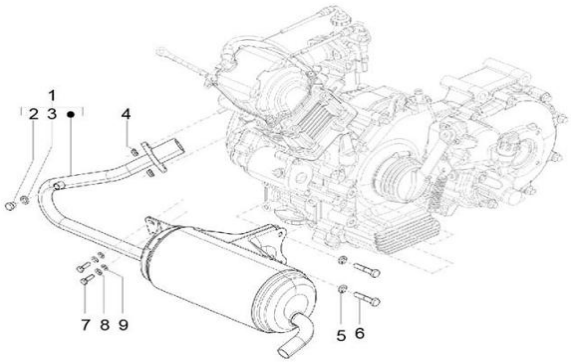

FIG. Nº 16 SILENCIADOR	**PAG. Nº 19**

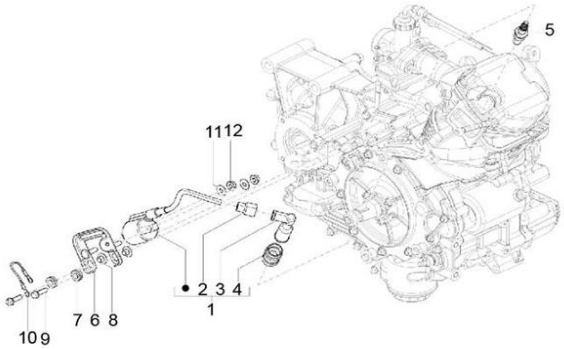

FIG. Nº 17 BOBINA	**PAG. Nº 20**

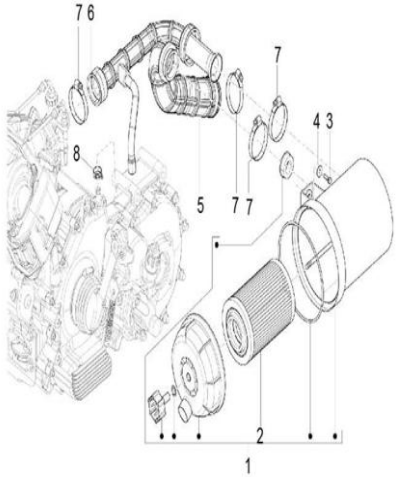

FIG. Nº 18 FILTRO DE AIRE	**PAG. Nº 21**

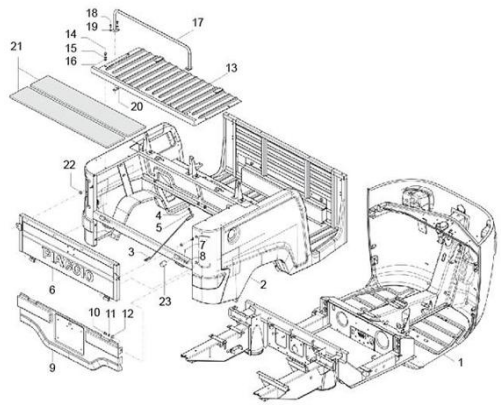

FIG. Nº 19 CHASIS/CARROCERÍA	**PAG. Nº 22**

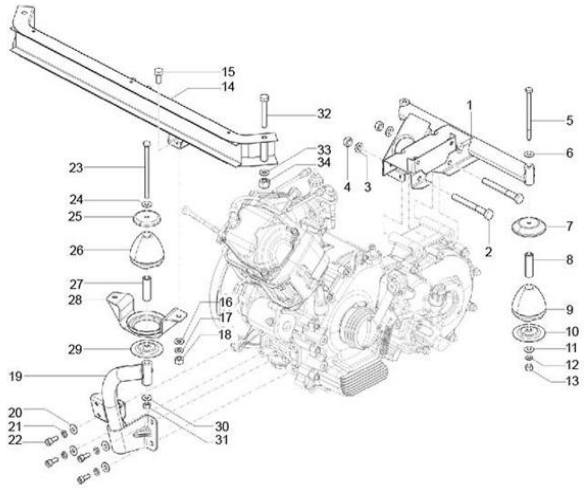

FIG. Nº 20 MONTAJE DEL MOTOR	**PAG. Nº (23-24)**

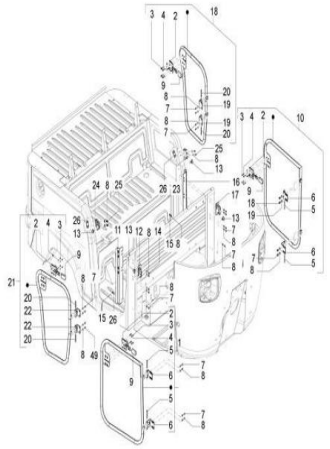

FIG. Nº 21 PUERTA PRINCIPAL - VIDRIO	**PAG. Nº 25**

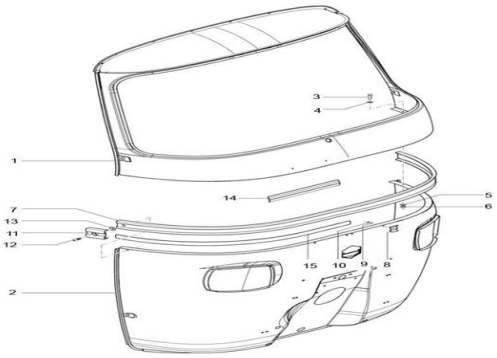

FIG. Nº 22 COMPARTIMIENTO DE PASAJEROS - PUERTAS	**PAG. Nº 26**

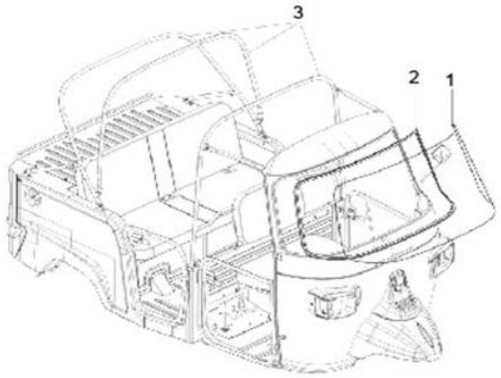

FIG. Nº 23 PARABRISAS - CONJUNTO DE MARCO DE VIDRIO	**PAG. Nº 27**

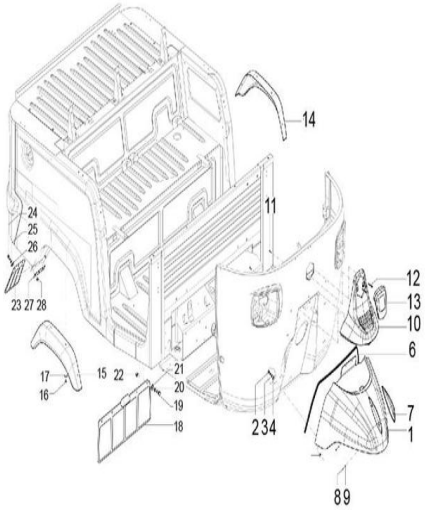

FIG. Nº 24 CUBIERTA DE RUEDA - GUARDABARROS	**PAG. Nº 28**

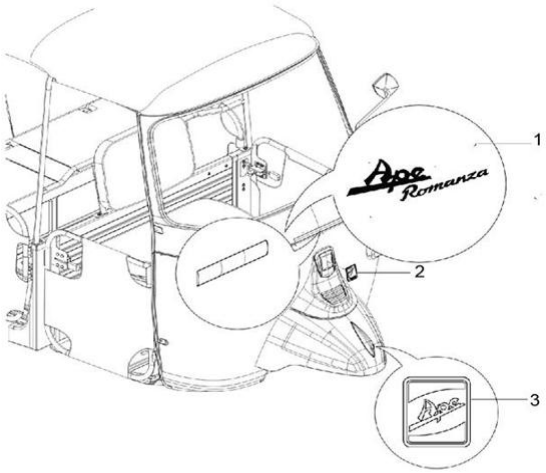

FIG. Nº 25 PLACAS-EMBLEMAS	PAG. Nº 29

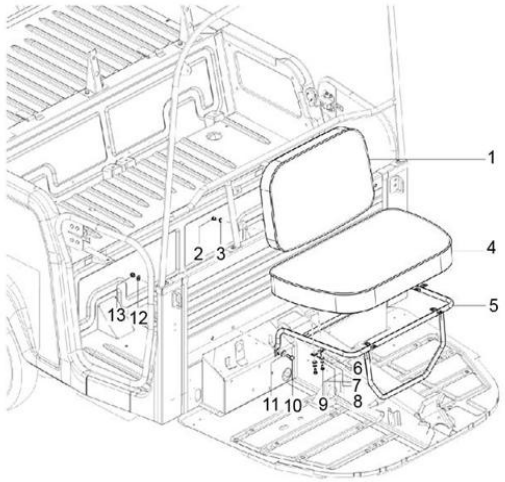

FIG. Nº 26 ASIENTOS DELANTEROS	PAG. Nº 30

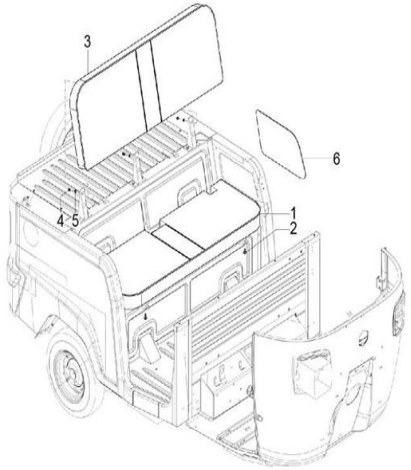

FIG. Nº 27 ASIENTOS TRASEROS	PAG. Nº 31

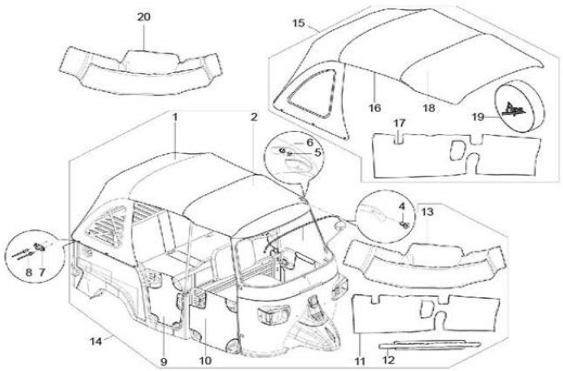

FIG. Nº 28 INTERIOR - REVESTIMIENTO	PAG. Nº 32

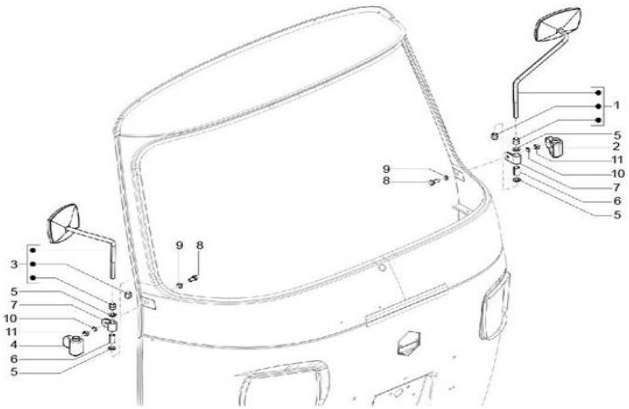

FIG. Nº 29 ESPEJOS DE CONDUCCIÓN	PAG. Nº 33

FIG. Nº	PAG. Nº

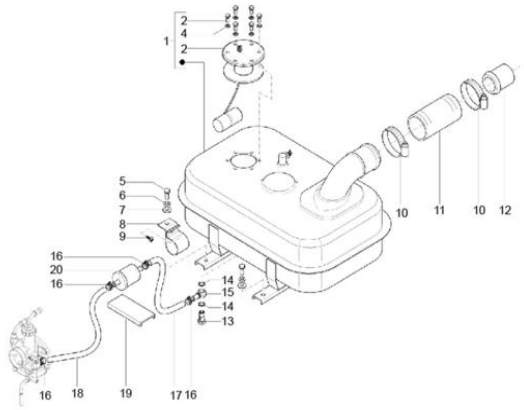

FIG. Nº 31 TANQUE DE COMBUSTIBLE	**PAG. Nº 35**

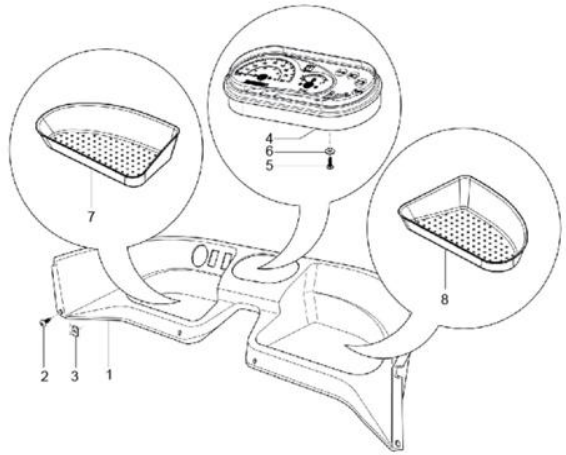

FIG. Nº 32 COMBINACIÓN DE MEDIDORES	**PAG. Nº 36**

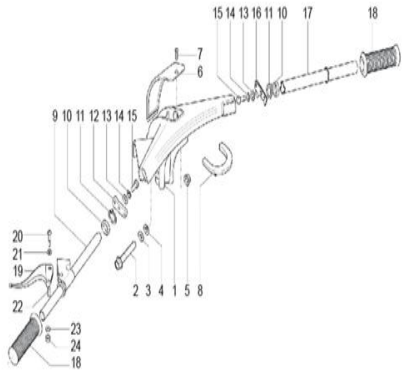

FIG. Nº 33 MANILLAR	**PAG. Nº 37**

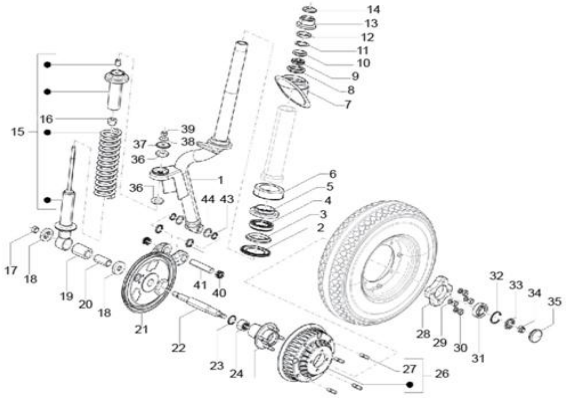

FIG. Nº 34 TUBO DE DIRECCIÓN - UNIDAD DE COJINETE DE DIRECCIÓN	**PAG. Nº (38-39)**

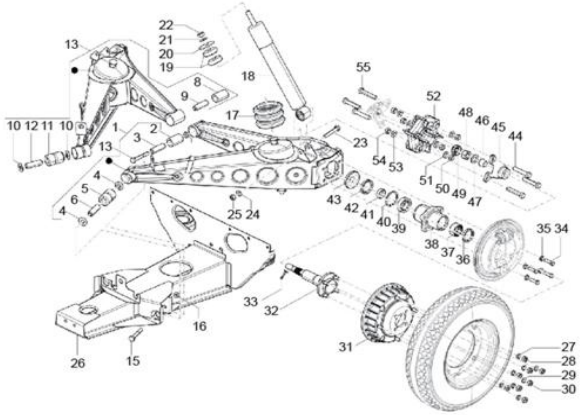

FIG. Nº 35 SUSPENSIÓN TRASERA - AMORTIGUADOR	**PAG. Nº (40-41)**

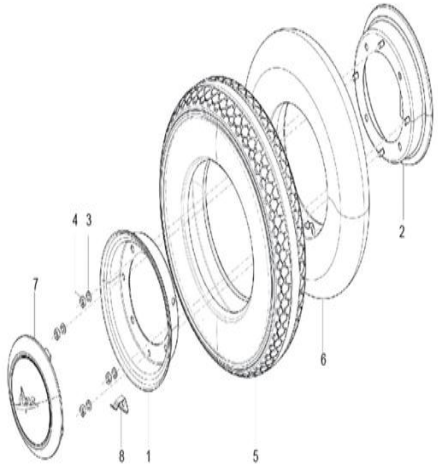

FIG. Nº 36 RUEDAS DELANTERAS Y TRASERAS	**PAG. Nº 42**

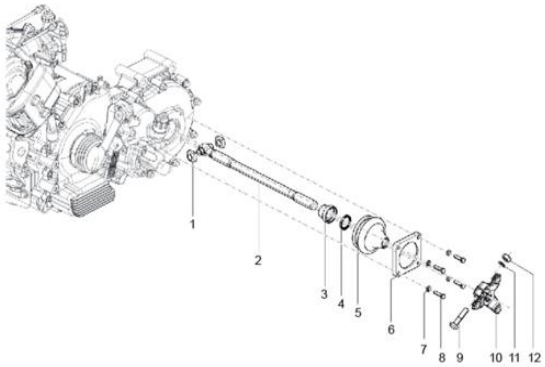

FIG. Nº 37 TRANSMISIÓN TRASERA	PAG. Nº 43

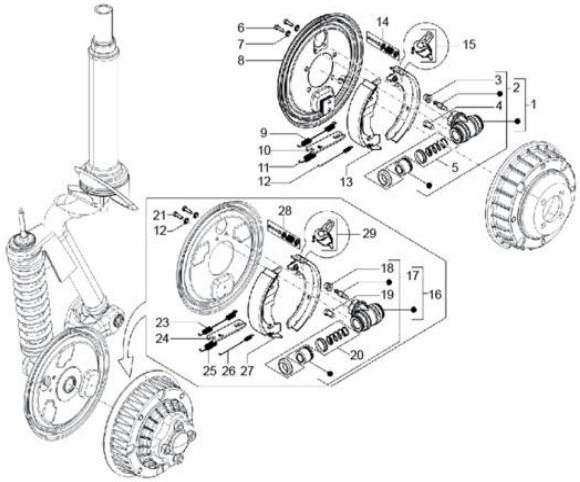

FIG. Nº 38 SISTEMA DE FRENADO - TRANSMISIONES	PAG. Nº (44-45)

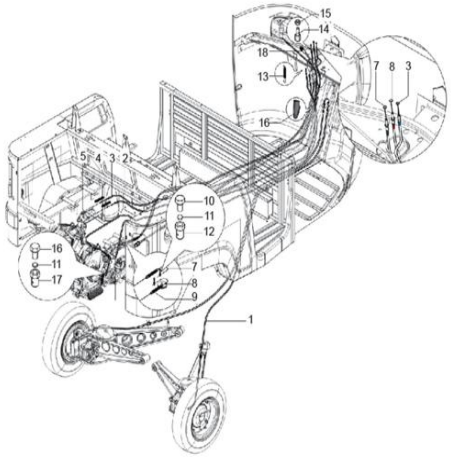

FIG. Nº 39 SISTEMA DE FRENADO - CABAL	PAG. Nº 46

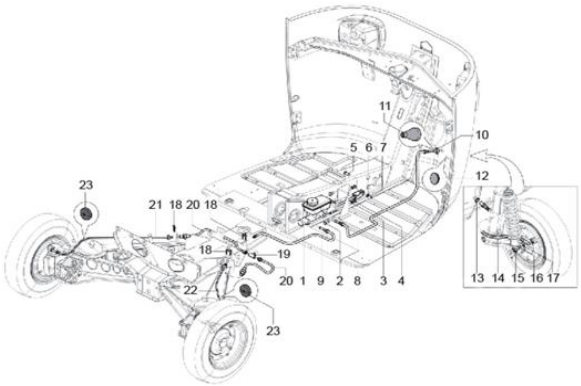

FIG. Nº 40 SISTEMA DE FRENADO	PAG. Nº 47

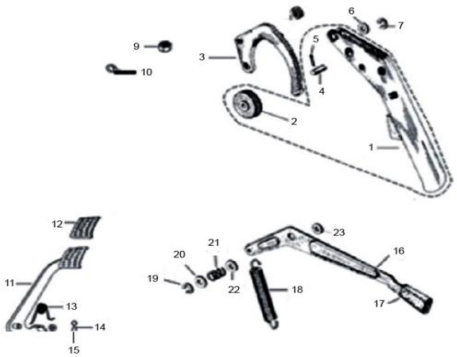

FIG. Nº 41 PEDALES DE CONTROL - PALANCAS	PAG. Nº 48

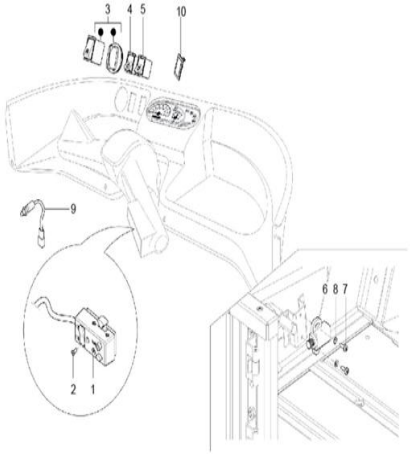

FIG. Nº 42 SELECTORES - INTERRUPTORES - BOTONES	PAG. Nº 49

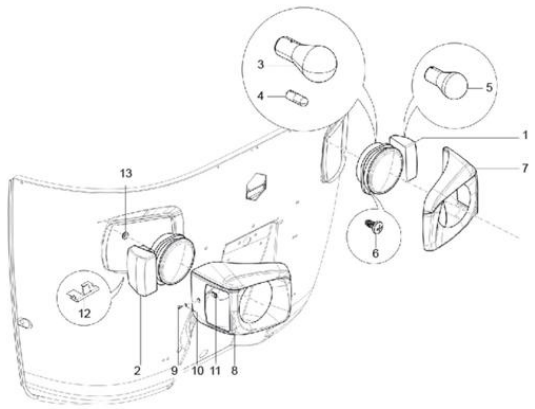

FIG. Nº 43 FAROS DELANTEROS - LUCES DE INTERMITENCIAS	**PAG. Nº 50**

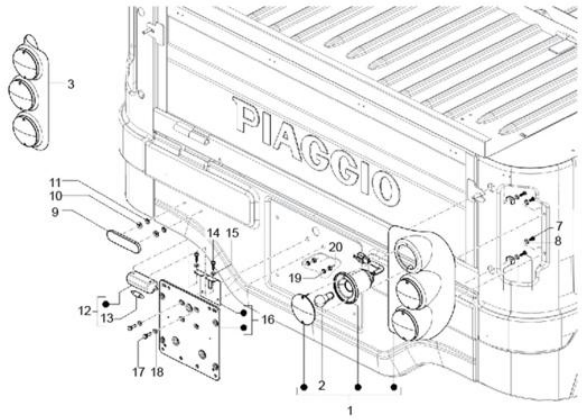

FIG. Nº 44 FAROS TRASEROS - LUCES DE INTERMITENCIAS	**PAG. Nº 51**

FIG. Nº 45 CABLES PRINCIPAL	**PAG. Nº 52**

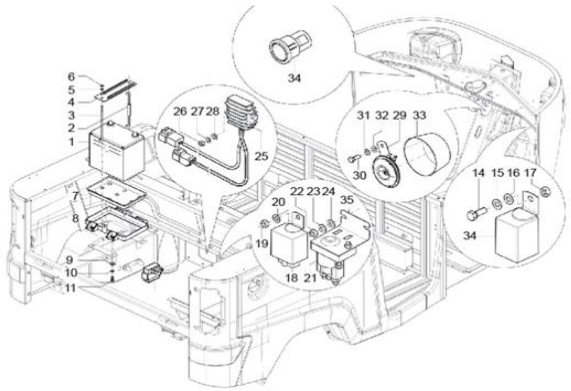

FIG. Nº 46 DISPOSITIVOS ELÉCTRICOS	**PAG. Nº (53-54)**

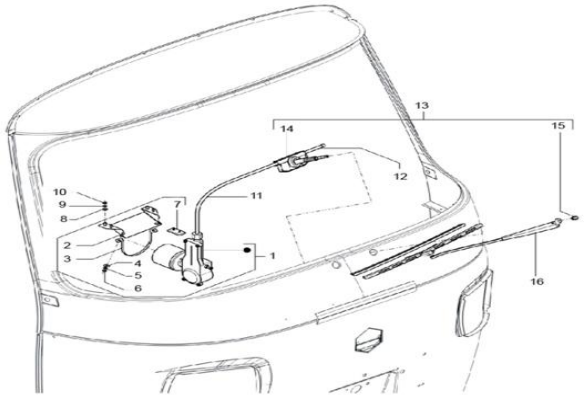

FIG. Nº 47 LIMPIAPARABRISAS DELANTERO Y TRASERO	**PAG. Nº 55**

FIG. Nº	**PAG. Nº**

FIGURA N° 1 CAJA DEL CIGÜEÑAL

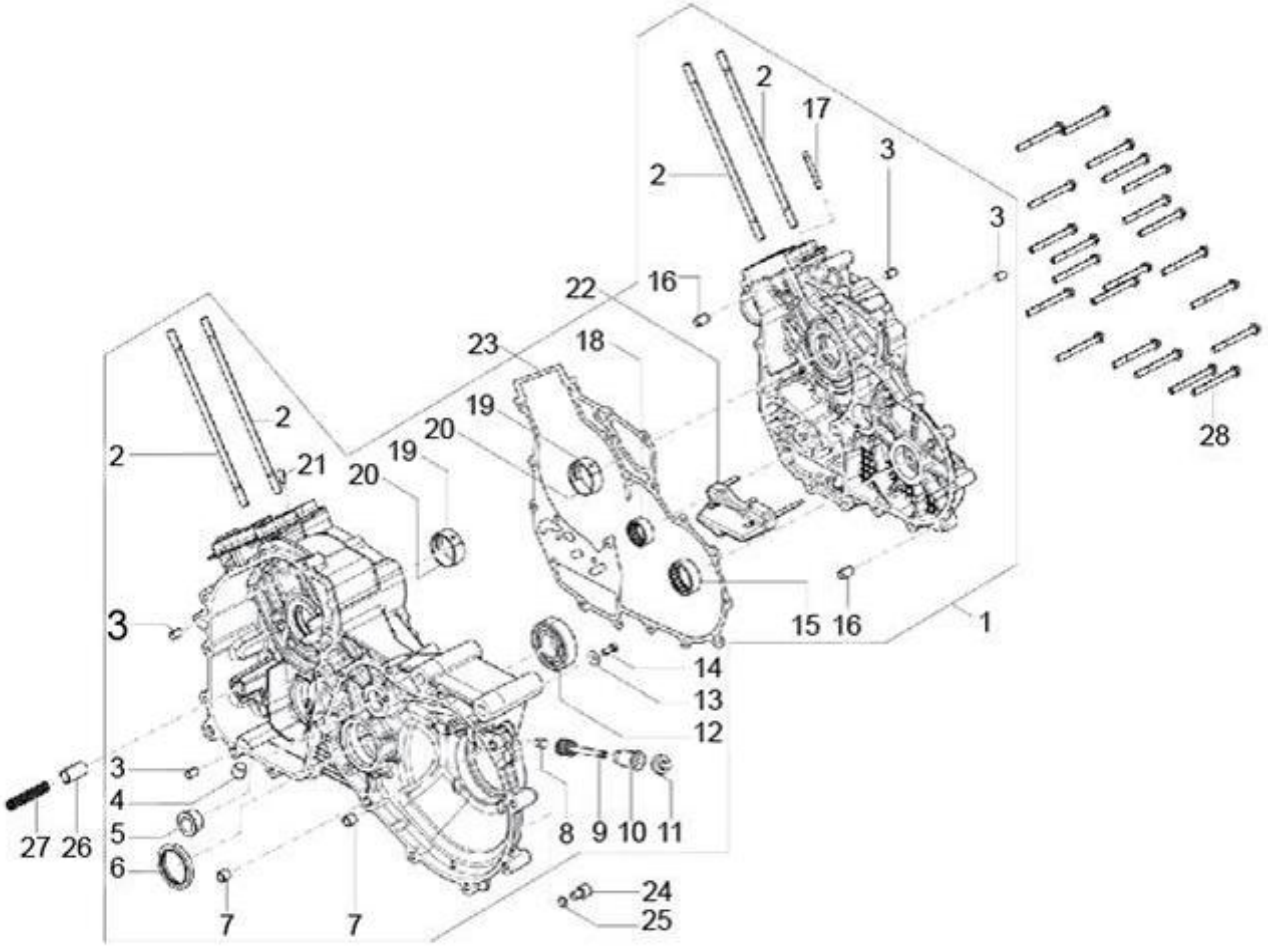

FIGURA N° 1 CAJA DEL CIGÜEÑAL

FIG. No.	PARTE N°	DESCRIPCIÓN	CANT.	SAP
1	SP940037	JUEGO CARCASAS	1	11038838
2	B014755	ESPARRAGO CARCASA MOTOR	4	11038492
3	1A000708	PIN GUIA	4	11040069
4	1A011246	TAPON CARCASA	1	11040934
5	B042486	BUJE	1	11038554
6	1A002685	RETEN 35X47X6	1	11040898
7	B015591	PIN GUIA	2	11041118
8	165121014	PIN DE SEGURIDAD	1	11040872
9	117404	PIÑON VELOCIMETRO	1	11038133
10	117401	BUJE	1	11038131
11	117402	RETEN	1	11038132
12	880255211R	RODAMIENTO BOLAS	1	11038435
13	B017178	ARANDELA	1	11041128
14	B018718	TORNILLO 5X14	1	11040232
15	120212012	RODAMIENTO AGUJAS	1	11038137
16	B015592	PIN GUIA	2	11041119
17	B019246	PIN PASADOR	1	11041136
18	884222808	BUJE 22X28X12	2	11038437
19	1A007663R	BUJE SUPERIOR CARCASA	2	11041627
20	1A007664R	BUJE INFERIOR CARCASA	2	11041628
21	484034	INYECTOR ACEITE	1	11040951
22	B019219	PERILLA PRESION DE ACEITE	1	11041135
23	B015941	EMPAQUE CARCASA	1	11038502
24	269755	TORNILLO 8X12	1	11040117
25	485703	ARANDELA	1	11040139

FIG. No.	PARTE N°	DESCRIPCIÓN	CANT.	SAP
26	829661	VALVULA PRESION ACEITE	1	11041068
27	485655	RESORTE VALVULA PRESION ACEITE	1	11040952
28	432142	TORNILLO 6X35	22	11040135

FIGURA N° 2 CIGÜEÑAL

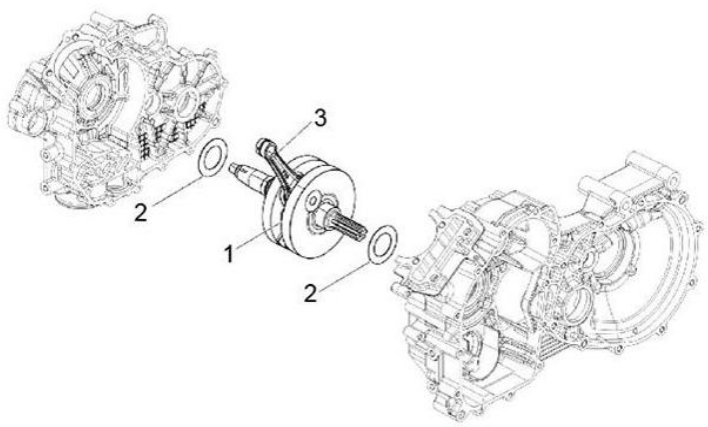

FIG. NO.	PARTE N°	DESCRIPCIÓN	CANT.	SAP
1	SP1A007011	CIGÜEÑAL	1	11073171
2	B016144	ARANDELA	2	11038507
3	1A008613	BIELA CIGUENAL	1	11040909

FIGURA N° 3 UNIDAD CILINDRO-PISTÓN-PIN DE MUÑECA

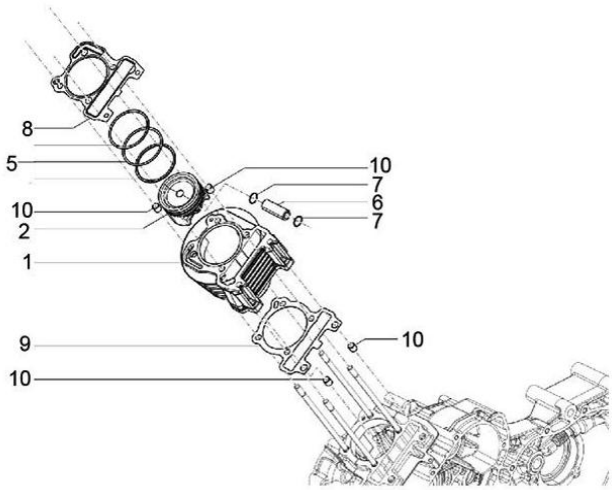

FIG. NO.	PARTE N°	DESCRIPCIÓN	CANT.	SAP
1	B019317		1	
2	B019006	PISTON STD (SOLO)	1	11038525
3	-		1	
4	-		1	
5	1A009621R	ANILLOS STD	1	11038244
6	482335	PASADOR PISTON	1	11038315
7	963486	PIN PASADOR PISTON	2	11038455
8	B014555	EMPAQUE CULATA	1	11038487
9	CM166201	EMPAQUE CILINDRO 0.4 MM	1	11038651
9	CM166202	EMPAQUE CILINDRO 0.6 MM	1	11038652
9	CM166203	EMPAQUE CILINDRO 0.8 MM	1	11038653
10	435571	PIN GUIA	4	11038313

FIGURA N° 4 UNIDAD PRINCIPAL - VÁLVULA

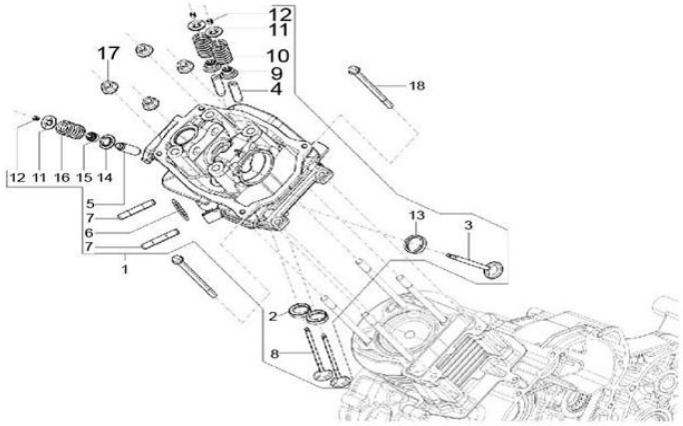

FIG. NO.	PARTE N°	DESCRIPCIÓN	CANT.	SAP
1	SP1A012928	CULATA	1	11038837
2	B017230	ASIENTO VALVULA ADMISION	2	11040225
3	B017336	ASIENTO VALVULA ESCAPE	1	11040227
4	B014680	GUÍAS DE VÁLVULAS DE ADMISIÓN	2	11073177
5	B014681	GUÍAS DE VÁLVULAS DE ESCAPE	1	11073178
6	434716	EMPAQUE TUBO ESCAPE	1	11038312
7	B016368	ESPARRAGO	2	11040221
8	B014684	VALVULA ADMISION	2	11038488
9	83053R	RETEN VALVULA	2	11038432
10	B014706	RESORTE VALVULA	2	11038490
11	B017456	ARANDELA RESORTE VALVULA	3	11040229
12	B015288	CUÑA VALVULA	6	11038497
13	B017438	VALVULA ESCAPE	1	11038516
14	483711	ARANDELA RESORTE VALVULA	1	11040950
15	83054R	RETEN VALVULA	1	11038424
16	B014705	RESORTE VALVULA	1	11038489
17	844719	TUERCA M8	4	11040196
18	B018854	TORNILLO 6X90	2	11040234

FIGURA N° 5 UNIDAD DE SOPORTE DE PALANCAS BALANCEADORAS

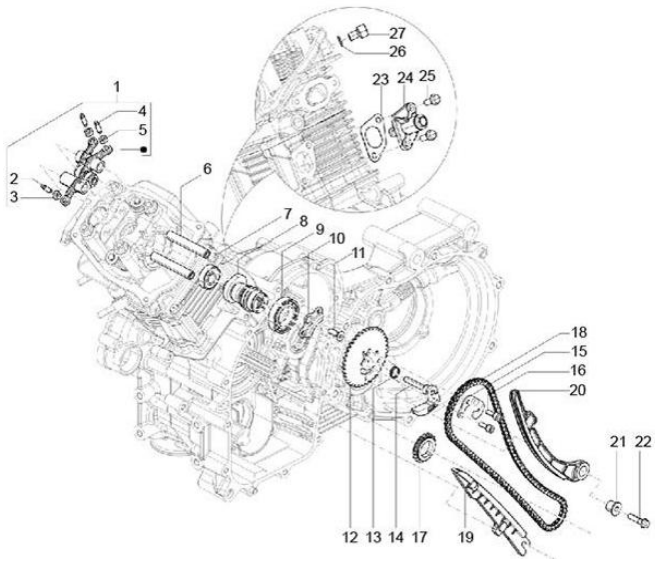

FIG. NO.	PARTE N°	DESCRIPCIÓN	CANT.	SAP
1	83062R	SET BALANCINES	1	11038425
2	B017323	TORNILLO BALANCIN	1	11040226
3	B017431	TUERCA BALANCIN	1	11040228
4	B017323	TORNILLO BALANCIN	2	11040226
5	B017431	TUERCA BALANCIN	2	11040228
6	B017113	PASADOR BALANCIN	2	11038512
7	83040R	RODAMIENTO BOLAS	1	11038422
8	B017746	EJE LEVAS	1	11038517
9	83041R	RODAMIENTO BOLAS	1	11038423
10	B014760	PLATINA BALANCIN	1	11038493
11	B018946	TORNILLO 6X18	1	11040235
12	1A002358	PIÑON EJE LEVAS	1	11038207
13	B015483	RESORTE	1	11038498
14	SP1A006405	EJE CENTRIFUGO	1	11038832
15	1A008397	PLATINA EJE CENTRIFUGO	1	11038236
17	B015017	PIÑON CADENILLA DISTRIBUCION	1	11038495
18	1A015692	CADENILLA DISTRIBUCCION	1	11038277
19	B014997	GUIA CADENILLA	1	11038494
20	1A004875	GUIA CADENILLA	1	11038214
21	485868	BUJE	1	11040140
22	B016774	TORNILLO 6X25	1	11040224
23	847928	EMPAQUE TENSOR CADENILLA	1	11038433
24	B017165	TENSOR CADENILLA	1	11038513
25	434541	TORNILLO	2	11040137
26	485703	ARANDELA	1	11040139
27	269755	TORNILLO 8X12	1	11040117

FIGURA N° 6 TAPA DE CULATA DE CILINDRO

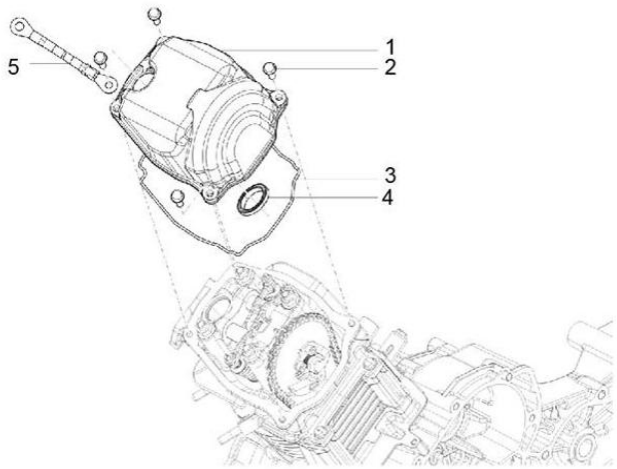

FIG. NO.	PARTE N°	DESCRIPCIÓN	CANT.	SAP
1	1A006545	TAPA CULATA	1	11038218
2	18639	TORNILLO 6X20	4	11040032
3	B018533	EMPAQUE TAPA CULATA	1	11038523
4	B014732	RETEN TAPA CULATA	1	11038491
5	680217		1	

FIGURA N° 7 BOMBA DE ACEITE

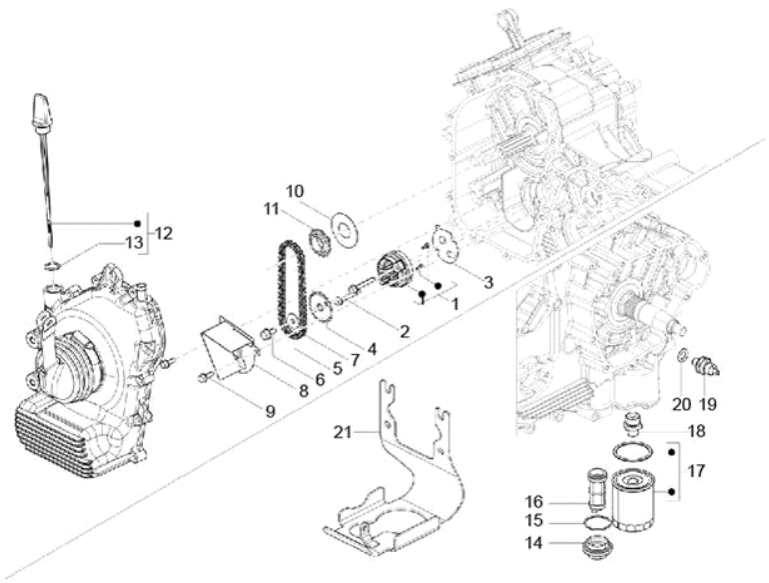

FIG. NO.	PARTE N°	DESCRIPCIÓN	CANT.	SAP
1	82948R	BOMBA ACEITE	1	11041067
2	829593	TORNILLO	2	11040192
3	B015943	EMPAQUE BOMBA ACEITE	1	11038504
4	B017042	PINON EJE LEVAS	1	11041125
5	436695		1	
6	833722		1	
7	B015026	CADENILLA BOMBA ACEITE	1	11038496
8	1A002947		1	
9	830061	TORNILLO	2	11041069
10	B018356	ARANDELA	1	11041129
11	1A001905R	PINON BOMBA ACEITE	1	11040897
12	B016472	TAPON NIVEL ACEITE	1	11041123
13	1A009397		1	
14	B015598	TAPON FILTRO ACEITE	1	11040219
14	B015598	TAPON FILTRO ACEITE	1	11040219
15	285536	ANILLO RETENEDOR	1	11040119
16	83065R	CEDAZO FILTRO ACEITE	1	11038426
17	1A009762	TORNILLO FILTRO ACEITE	1	11038247
18	833722		1	
19	1D001138	SWICHE PRESION ACEITE	1	11040937
20	1A011500	ARANDELA	1	11040098
21	1A001283	SOPORTE FILTRO ACEITE	1	11040895

FIGURA N° 8 ARRANQUE ELÉCTRICO

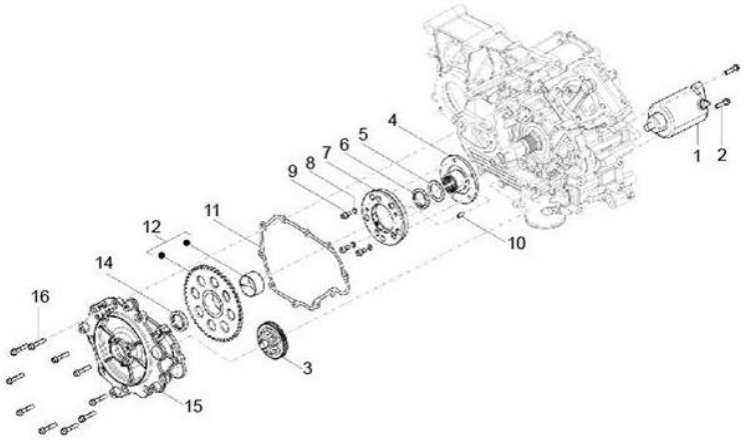

FIG. NO.	PARTE N°	DESCRIPCIÓN	CANT.	SAP
1	1D000425R	MOTOR ARRANQUE	1	11038278
2	B016774	TORNILLO 6X25	2	11040224
3	B017189	PIÑON ARRANQUE	1	11038514
4	B019425	CAMPANA ACOPLE CLUTH DE UNA VIA	1	11041137
5	B016148	ARANDELA	1	11038509
6	B016147	TUERCA	1	11038508
7	1A010696R	CLUTCH DE UNA VIA (SOLO)	1	11038261
8	B019420	ARANDELA DE PRESION	3	11040238
9	1A000402	TORNILLO	3	11040068
10	1A000742	PIN CLUTCH DE UNA VIA	1	11040070
11	B015942	EMPAQUE CUBIERTA CLUTCH DE UNA VIA	1	11038503
12	1A001187R	PIÑON ARRANQUE	1	11038203
14	B016120	RETEN 25X35X7	1	11038506
15	B015888	CUBIERTA CLUTCH DE UNA VIA	1	11038500
16	B018853	TORNILLO 6X30	10	11040233

FIGURA N° 9 MAGNETO DEL VOLANTE

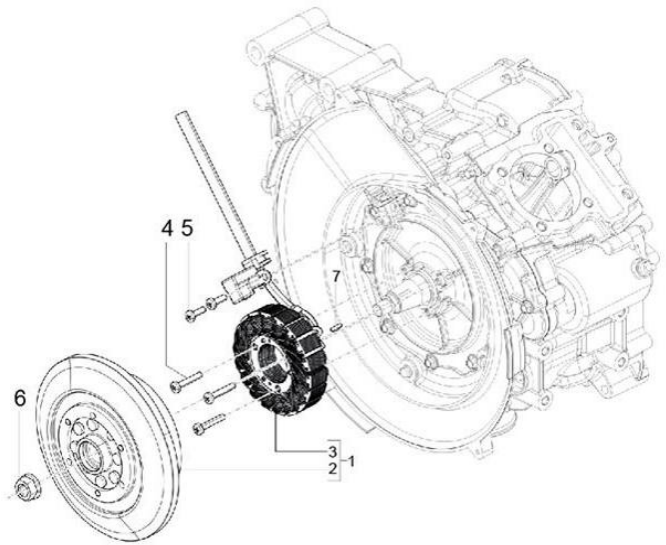

FIG. NO.	PARTE N°	DESCRIPCIÓN	CANT.	SAP
1	58295R	VOLANTE COMPLETA	1	11038346
2	680070	PLATO BOBINAS	1	11038408
3	680075	VOLANTE (SOLA)	1	11038409
4	1A000404		3	
5	B018851		2	
6	1A006988	TUERCA	1	11040077
7	267	CUÑA CIGUEÑAL	1	11038111

FIGURA N° 10 TAPA MAGNETO VOLANTE - FILTRO DE ACEITE

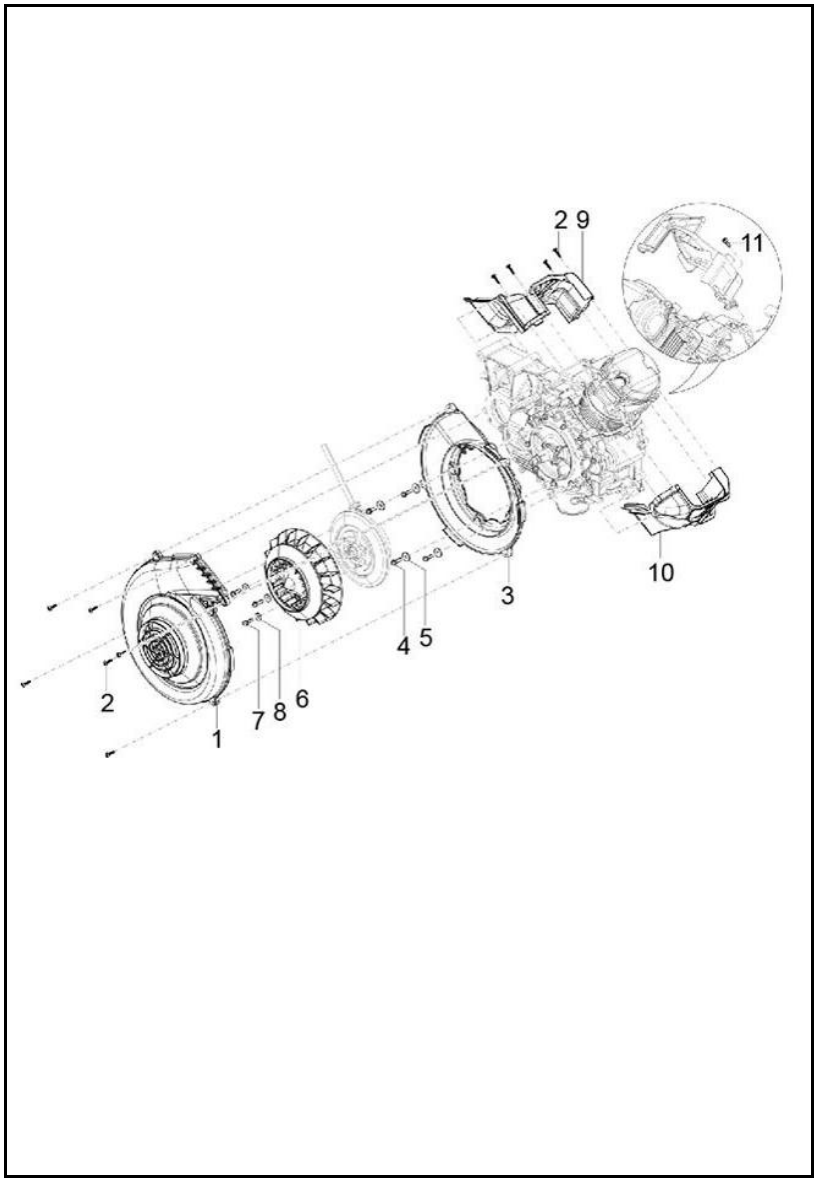

FIG. NO.	PARTE N°	DESCRIPCIÓN	CANT.	SAP
1	B017377	CUBIERTA VENTILADOR	1	11038515
2	1A000024	TORNILLO 3X20	10	11040067
3	B015931	CUBIERTA TRASERA VENTILADOR	1	11038501
4	18639	TORNILLO 6X20	4	11040032
5	B016192	ARANDELA 6.2X20X2	4	11040220
6	1A000831	VENTILADOR	1	11038202
7	1A002691	TORNILLO 6X20	3	11040072
8	B019047	ARANDELA	3	11040236
9	B018023	CUBIERTA LADO ADMISION	1	11038519
10	B018025	CUBIERTA LADO ESCAPE	1	11038520
11	B016620	TORNILLO 5X21	1	11040223

FIGURA N° 11 COMPONENTES DE LA CAJA DE CAMBIOS

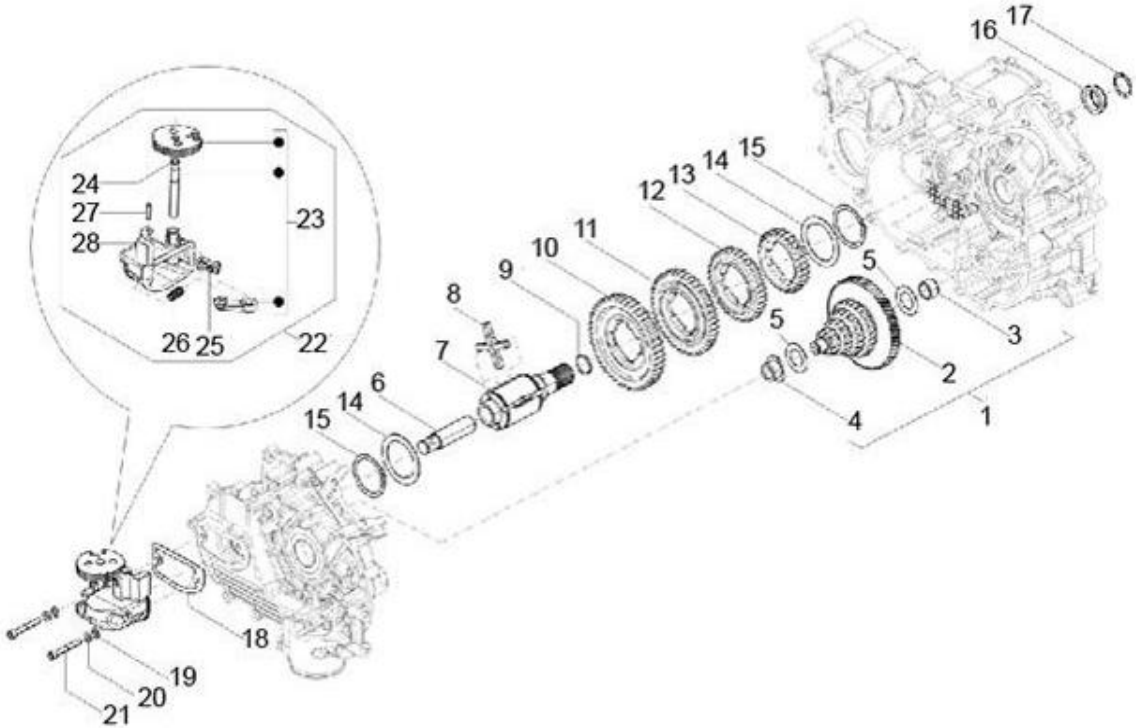

FIGURA N° 11 COMPONENTES DE LA CAJA DE CAMBIOS

FIG. No.	PARTE N°	DESCRIPCIÓN	CANT.	SAP
1	1A002020		1	
2	1A003607R	PIÑON MULTIPLE	1	11038213
2	1A003607R	PIÑON MULTIPLE	1	11038213
3	122032014	BUJE	1	11038138
4	B016205	BUJE PINON MULTIPLE	1	11041121
5	B016206	ARANDELA	2	11041122
6	1A007850	BUJE CRUCETA	1	11038235
7	B018471	EJE CAJA	1	11038522
8	B003924	CRUCETA	1	11038478
9	B018473	ANILLO RETENEDOR	1	11041131
10	1A003603R	PIÑON DE 1RA	1	11038209
11	1A003604R	PIÑON DE 2DA	1	11038210
12	1A003605R	PIÑON DE 3RA	1	11038211
13	1A003606R	PIÑON DE 4TA	1	11038212
14	523011013R	ARANDELA CAJA	2	11038317
14	523012017	ARANDELA CAJA 1.7 MM	2	11038318
14	523014015	ARANDELA CAJA 2.0 MM	2	11038319
15	842004808	PIN DE SEGURIDAD	2	11038431
16	B018472	BUJE	1	11041130
17	B017177	RETEN	1	11041127
18	128081017	EMPAQUE ACOPLE SELECTOR CAMBIOS	1	11038165
19	3056	PG ARANDELA APE CITY	2	22000445
20	16406	PG ARANDELA MUELLE M6 APE CITY	2	22000444

FIG. No.	PARTE N°	DESCRIPCIÓN	CANT.	SAP
21	1A003060	TORNILLO 6X45	2	11045476
22	SP1A006196	SELECTOR CAMBIOS COMPLETO	1	11038831
23	SP1A003853		1	
24	1A005178	ANILLO RETENEDOR	1	11040074
25	SP126050014	SOPORTE EJE GOBERNADOR	1	11038827
26	126003011	RESORTE	1	11040832
27	126054010	TORNILLO	1	11040835
28	B042758	ACOPLE SELECTOR CAMBIOS	1	11041153

FIGURA N° 12 CLUTCH

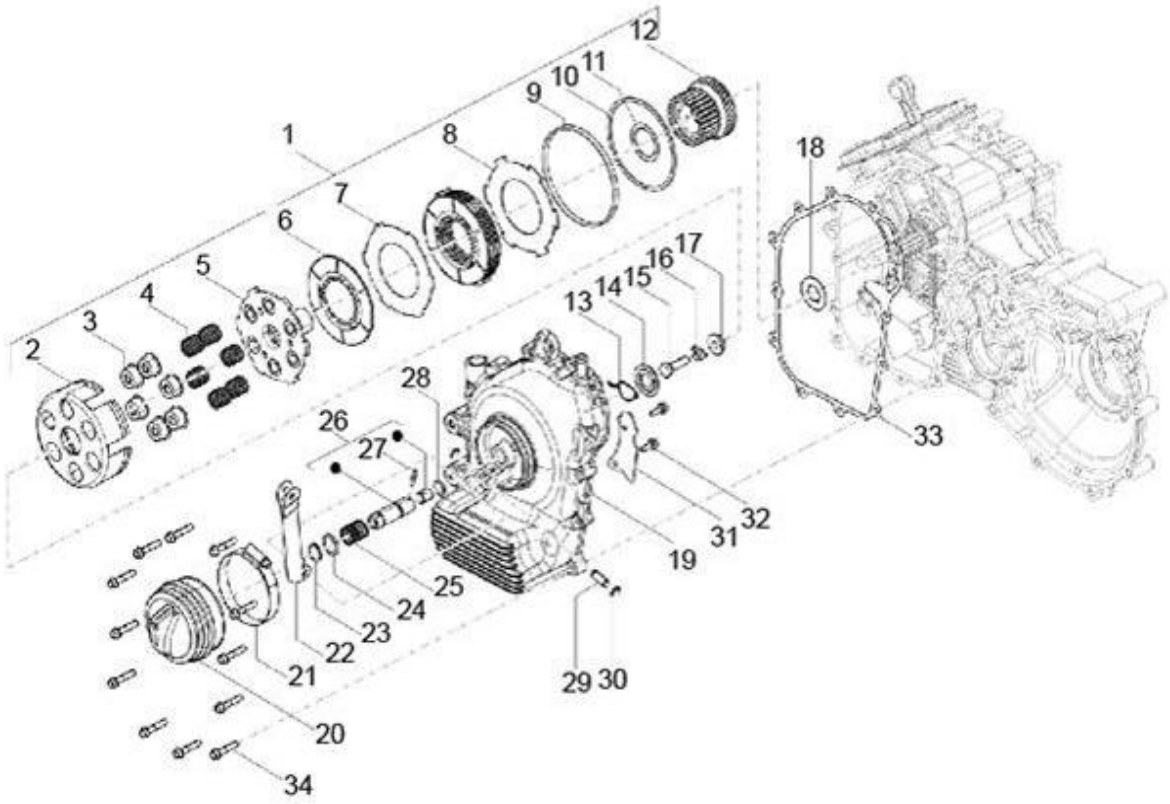

FIGURA N° 12 CLUTCH

FIG. No.	PARTE N°	DESCRIPCIÓN	CANT.	SAP
1	SP1A006004	CLUTCH COMPLETO	1	11038830
2	1A001455	CORONA CLUTCH (SOLA)	1	11038204
3	127757011	BUJE CORONA CLUTCH	6	11038164
4	B023890	RESORTE CLUTCH	6	11038530
5	1A006005	PORTA RESORTES CLUTCH	1	11040901
6	127530011	DISCO CLUTCH	5	11038156
7	127692015	DISCO SEPARADOR CLUTCH	4	11038161
8	127693019	DISCO ESPECIAL SEPARADOR CLUTCH	1	11038162
9	1A005414R	ARANDELA ANTI-BRINCO	1	11038215
10	127754019	ARANDELA ANTI-BRINCO	1	11038163
11	127758015	ANILLO RETENEDOR	1	11040841
12	1A008668R	PINON CORONA CLUTCH	1	11041574
13	286406	RESORTE	1	11038307
14	1A011547R	ARANDELA ESPECIAL	1	11038265
14A	1A011547R	ARANDELA ESPECIAL	1	11038265
15	B018678	TORNILLO 8X30	1	11041132
16	1A006634	ARANDELA ESPECIAL	1	11040902
17	129011019	ARANDELA CLUTCH	1	11038168
18	B016160	ARANDELA	1	11041120
19	SPB015863		1	
20	127012019	FUELLE ACTUADOR CLUTCH	1	11038143

FIG. No.	PARTE N°	DESCRIPCIÓN	CANT.	SAP
21	120170018	ABRAZADERA	1	11038134
22	127460010	LEVA CLUTCH	1	11038154
23	842001600	PIN DE SEGURIDAD 16 MM	1	11038429
24	120164019	ARANDELA	1	11040041
25	127185012	RESORTE LEVA CLUTCH	1	11038145
26	1A001457	PASADOR COLUMNA DIRECCION	1	11038205
27	822031942	PIN DE SEGURIDAD	1	11041064
28	B019220	ANILLO RETENEDOR	1	11040237
29	127013013	PIN GUIA	1	11040048
30	843000809	PIN DE SEGURIDAD	2	11040195
31	B018358		1	
32	830061	TORNILLO	2	11041069
33	B018549	EMPAQUE CUBIERTA CLUTCH	1	11041586
34	B018853	TORNILLO 6X30	12	11040233

FIGURA N° 13 DIFERENCIAL

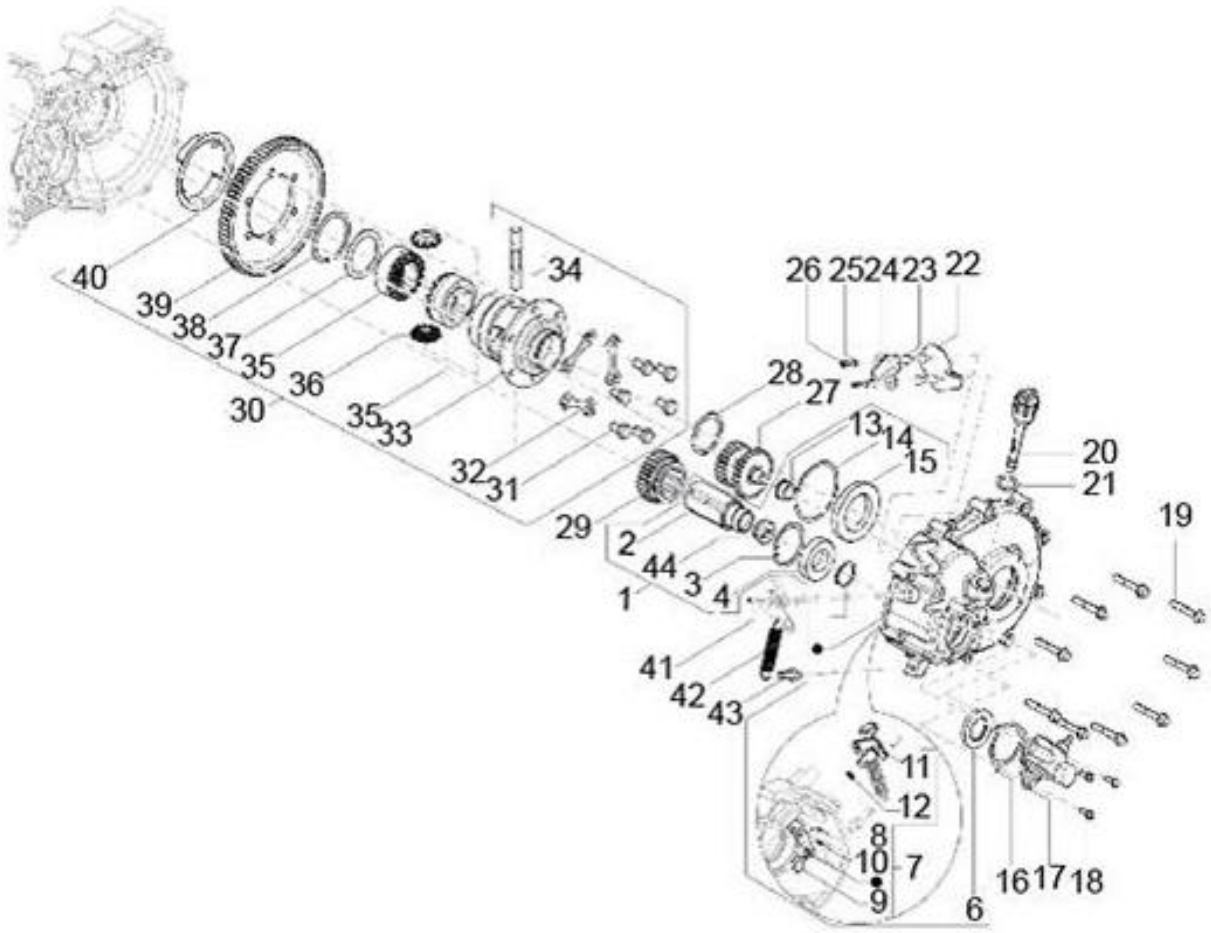

FIGURA N° 13 DIFERENCIAL

FIG. No.	PARTE N°	DESCRIPCIÓN	CANT.	SAP
1	B016170		1	
2	B018990	EJE PINON REVERSA (SOLO)	1	11041133
3	841005506	PIN DE SEGURIDAD 55 MM.	1	11041070
4	880305509R	RODAMIENTO BOLAS 30X55X13	1	11038436
5	842003000	PIN DE SEGURIDAD 30 MM.	1	11041071
6	1A000236	RETEN 30X52X7	1	11038438
7	SP1A009310	LEVA REVERSA	1	11038835
8	17702	PIN DE SEGURIDAD LEVA SELECTOR CAMBIO	1	11040875
9	B017493		1	
10	843000500	PIN DE SEGURIDAD	1	11040194
11	120322013	LEVA PALANCA REVERSA	1	11040822
12	1A005176	ANILLO RETENEDOR	1	11040073
13	B042486	BUJE	1	11038554
14	111353	PIN DE SEGURIDAD	1	11040808
15	7066R	RODAMIENTO BOLAS	1	11038415
16	1A000826	EMPAQUE CAJA PIÑON VELOCIMETRO	1	11038201
17	1A000817	CAJA PIÑON VELOCIMETRO	1	11038200
18	434541	TORNILLO	3	11040137
19	434541	TORNILLO	10	11040137
20	112898	TAPON NIVEL ACEITE	1	11040809
20	1A014592	TAPON NIVEL ACEITE	1	11041629
21	127016015	ANILLO RETENEDOR	1	11040837
22	B017077		1	
23	1A016964	TORNILLO	2	11040112
24	567498R	SWICHE STOP	1	11038323
25	3054	PG ARANDELA PLANA (808000424) APE CITY	2	22000448

FIG. No.	PARTE N°	DESCRIPCIÓN	CANT.	SAP
26	15996	PG TORNILLO PHIL RD HD M4X12 APE CITY	2	22000451
27	1A008666R	PIÑON MULTIPLE DIFERENCIAL	1	11038238
28	6450	PIN DE SEGURIDAD	1	11042910
29	1A008667R	PIÑON DE REVERSA	1	11038239
30	SPB016171	PIÑON DIFERENCIAL	1	11038840
31	1A004807	TORNILLO	6	11040899
32	B003155	PLATINA DIFERENCIAL	3	11041103
33	288730	DIFERENCIAL	1	11038308
34	132129	PASADOR PIÑON SATELITE	1	11038170
35	940028	SET PIÑON SATELITE Y DIFERENCIAL	2	11038448
36	NS-		2	
37	220575	ARANDELA 65X3	1	11038292
38	132134	PIN DE SEGURIDAD	1	11038171
39	1A008665R	PIÑON DIFERENCIAL	1	11038237
40	132244	GUARDAPOLVO PIÑON PLANETARIO	1	11038172
41	822051647	PIN DE SEGURIDAD	1	11041065
42	127111011	RESORTE PINON REVERSA	1	11039386
43	128307019	TORNILLO	1	11040848
44	B018991	TAPON EJE PINON REVERSA	1	11041134

FIGURA N° 14 CARBURADOR, CONJUNTO - TUBO DE UNIÓN

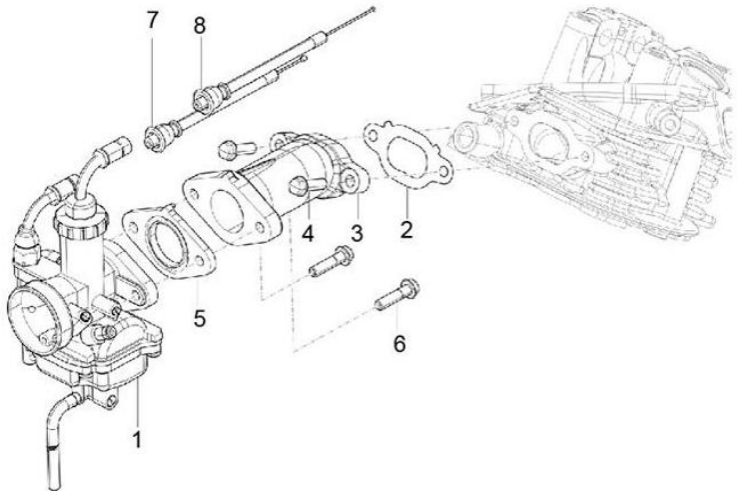

FIG. NO.	PARTE N°	DESCRIPCIÓN	CANT.	SAP
1	CM166104	CARBURADOR	1	11038650
2	B018442	EMPAQUE MULTIPLE ADMISION	1	11038521
3	B018775	MULTIPLE ADMISION	1	11038524
4	18639	TORNILLO 6X20	2	11040032
5	B016016	BAQUELA MULTIPLE ADMISION	1	11038505
6	B016774	TORNILLO 6X25	2	11040224
7	B042566	CABLE CHOKE	1	11038555
8	B042356	PG CABLE ACELERADOR APE CITY	1	22000421

FIGURA N° 15 COMPONENTES DE CARBURADORES

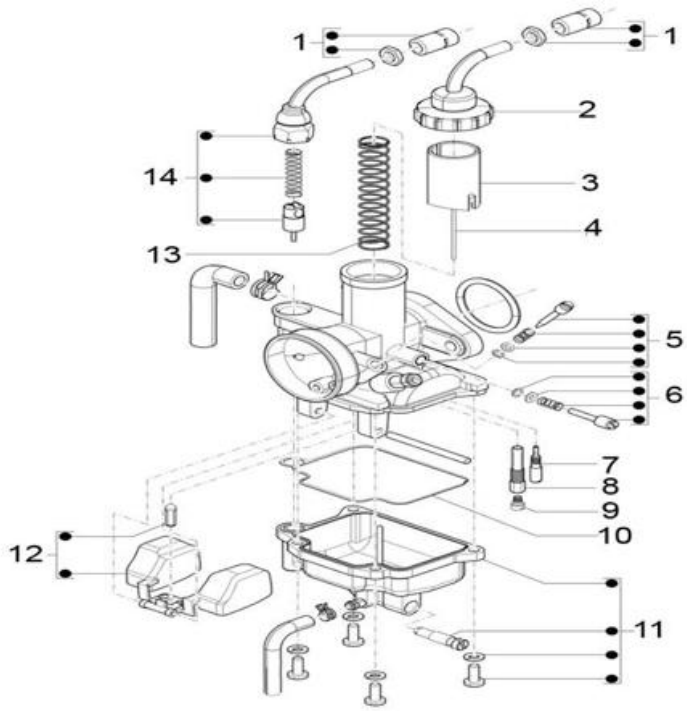

FIG. NO.	PARTE N°	DESCRIPCIÓN	CANT.	SAP
1	B016869		2	
2	B016825		1	
3	B016827	CORTINA CARBURADOR	1	11038511
4	NS-		1	
5	CM264701		1	
			1	
6	B016828		1	
7	NS-		1	
8	CM167901	BOQUEREL BAJA CARBURADOR	1	11038655
9	CM167803	BOQUEREL ALTA CARBURADOR	1	11038654
10	B016834	EMPAQUE TAZA CARBURADOR	1	11041573
			1	
11	B016822		1	
12	B016823	FLOTA CARBURADOR	1	11038510
13	B016829		1	
14	1A000542	SET TAPA CARBURADOR	1	11038199

FIGURA N° 16 SILENCIADOR

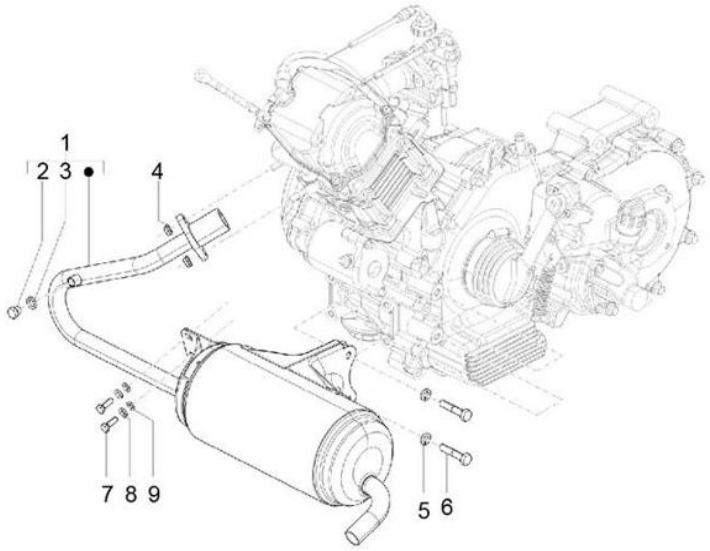

FIG. NO.	PARTE N°	DESCRIPCIÓN	CANT.	SAP
1	B017921	SILENCIADOR	1	11038518
2	433122	TORNILLO 10X6	1	11040136
3	16195	ARANDELA	1	11040031
4	436947	PG TUERCA BRIDA M7x1 H COBRE APE CITY	2	22000534
5	16408	PG ARANDELA MUELLE M8 APE CITY	2	22000439
6	30074	PG TORNILLO HEX M8 X 40 CL 8.8 APE CITY	2	22000459
7	31089	PG TORNILLO HEX M6 X 18 X CL8.8 APE CITY	2	22000468
8	16406	PG ARANDELA MUELLE M6 APE CITY	2	22000444
9	3056	PG ARANDELA APE CITY	2	22000445

FIGURA N° 17 BOBINA

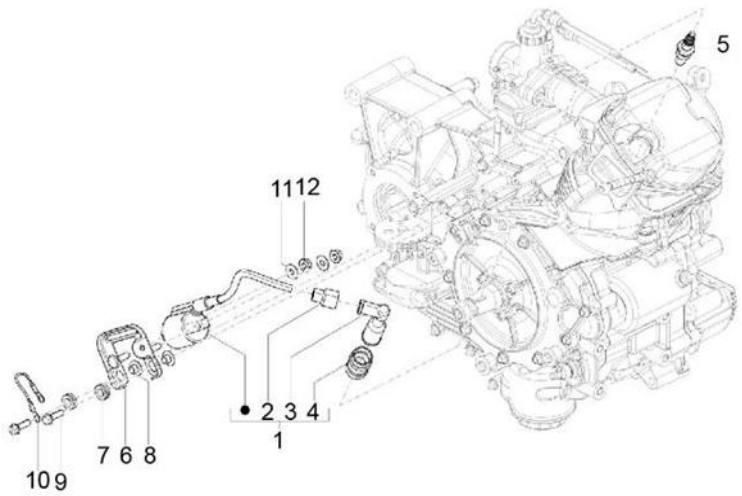

FIG. NO.	PARTE N°	DESCRIPCIÓN	CANT.	SAP
1	1A001794	BOBINA DE ALTA	1	11038206
2	642537	CAUCHO CAPUCHON BUJIA	1	11041017
3	643149	CAPUCHON BUJIA	1	11038376
4	1A001795	CAUCHO CAPUCHON BUJIA	1	11040896
5	643367	PG BUJIA APE CITY	1	22000514
6	B016552	SOPORTE BOBONA DE ALTA	1	11041124
7	B014063	ANTIVIBRANTE	2	11041116
8	B014066	BUJE	2	11041117
9	18639	TORNILLO 6X20	2	11040032
10	643156	CABLE TIERRA	1	11041019
11	13880	PG ARANDELA LISA METALICA M6 APE CITY	2	22000464
12	872816	TUERCA	2	11041072

FIGURA N° 18 FILTRO DE AIRE

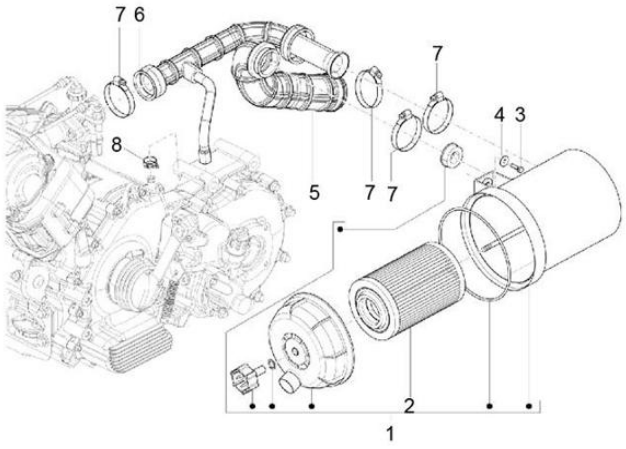

FIG. NO.	PARTE N°	DESCRIPCIÓN	CANT.	SAP
1	B024450	CAJA FILTRO AIRE COMPLETA	1	11038535
2	932279		1	
3	645037	TORNILLO 8X22	3	11040174
4	16408	PG ARANDELA MUELLE M8 APE CITY	3	22000439
5	B019289	CONDUCTO CAJA FILTRO AIRE	1	11038526
6	B018072	DUCTO CAJA FILTRO DE AIRE-CARBURADOR	1	11073173
7	604756	PG CLIP MANGUERA 2 X APE CITY	4	22000527
8	604553	PG ABRAZADERA 25-45: 45 A:CLIP APE CITY	1	22000528

FIGURA N° 19 CHASIS/CARROCERÍA

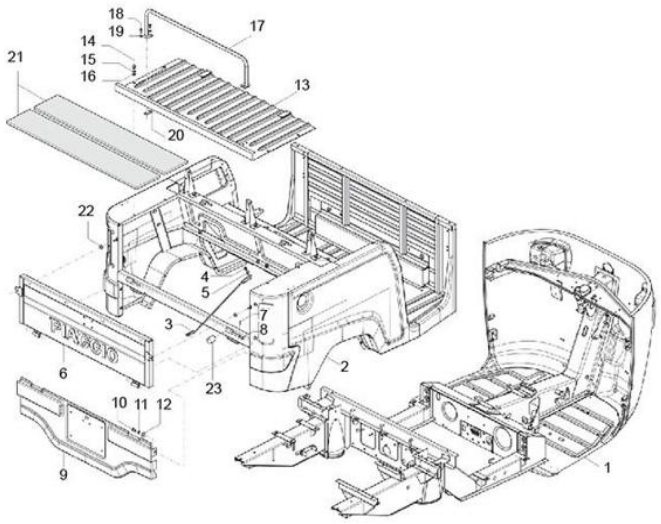

FIG. NO.	PARTE N°	DESCRIPCIÓN	CANT.	SAP
1	B077588WR		1	
1	B077588BW		1	
2	B074764WR		1	
2	B074764BW		1	
3	680217		1	
4	31088	PG TORNILLO HEX M6X16 811061623 APE CITY	2	22000441
5	13880	PG ARANDELA LISA METALICA M6 APE CITY	2	22000464
6	B024402		1	
8	13880	PG ARANDELA LISA METALICA M6 APE CITY	1	22000464
9	B025672CED	BOMPER TRASERO	1	11041147
10	31116	TORNILLO 8X16	5	11040130
11	16408	PG ARANDELA MUELLE M8 APE CITY	5	22000439
12	116831	ARANDELA	5	11040040
13	B001636		1	
14	31116	TORNILLO 8X16	6	11040130
15	16408	PG ARANDELA MUELLE M8 APE CITY	6	22000439
16	3058	PG ARANDELA PL 15 X 8.4 X 1.5 APE CITY	6	22000440
17	B074146		1	
18	31088	PG TORNILLO HEX M6X16 811061623 APE CITY	4	22000441
19	658722		4	
20	B074117		2	
21	B006792	CAUCHO PROTECTOR COMPUERTA TRASERA	2	11041110
22	B003654	ANTIVIBRANTE	2	11041107
23	B001423	PERILLA PUERTA TRASERA	2	11040208

FIGURA N° 20 MONTAJE DEL MOTOR

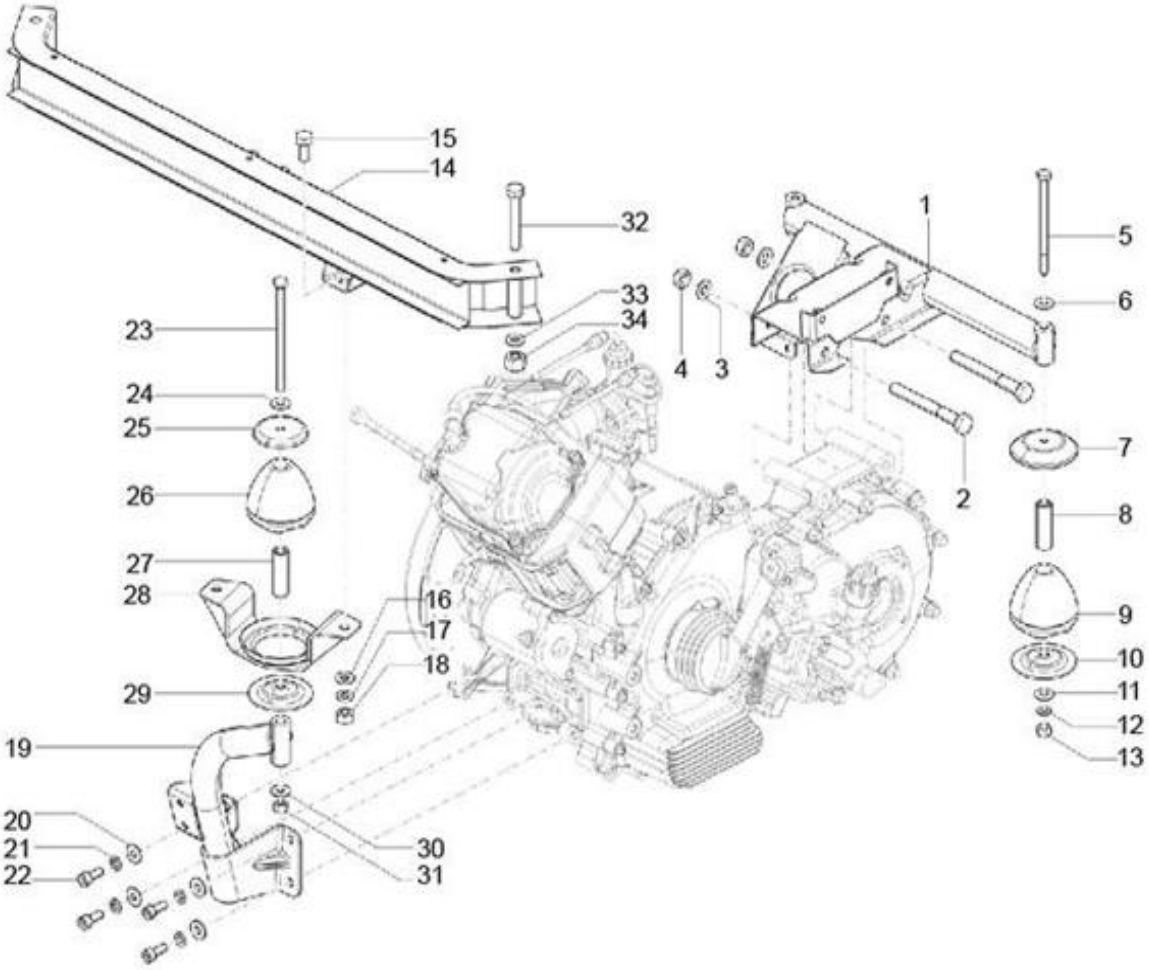

FIGURA N° 20 MONTAJE DEL MOTOR

FIG. No.	PARTE N°	DESCRIPCIÓN	CANT.	SAP
1	B008921	SOPORTE MOTOR	1	11041114
2	568689	PG TORNILLO HEX.HD M10X100 APE CITY	2	22000530
3	286328	PG ARANDELA LISA 20X10.2X2 APE CITY	2	22000532
4	231370	PG TUERCA AUTOFRENADO M10 APE CITY	2	22000531
5	604948	PG TORNILLO HEX M8X110 CON PUNT APE CITY	2	22000536
6	2383	PG ARANDELA LISA 20 X 8.5 X 2 APE CITY	2	22000500
7	569377	PG ARANDELA ESPECIAL APE CITY	2	22000427
8	267065	BUJE BRAZO OSCILANTE DER.	2	11038305
9	265091P	PG ANTIVIBRANTE APE CITY	2	22000424
10	569244	PG ARANDELA ESPECIAL APE CITY	2	22000425
11	2383	PG ARANDELA LISA 20 X 8.5 X 2 APE CITY	2	22000500
12	16408	PG ARANDELA MUELLE M8 APE CITY	2	22000439
13	15335	PG TUERCA HEXAGONAL M8 X 8 THK APE CITY	2	22000537
14	B008893	SOPORTE TRASERO MOTOR	1	11041113
15	31154	PG TORNILLO HEX HD M10X22 APE CITY	2	22000538
16	286328	PG ARANDELA LISA 20X10.2X2 APE CITY	2	22000532
17	16410	PG ARANDELA MUELLE M10 APE CITY	2	22000539
18	20110	PG TUERCA HEXAGONAL M10 APE CITY	2	22000540
19	B008898	SOPORTE MOTOR	1	11038485
20	2383	PG ARANDELA LISA 20 X 8.5 X 2 APE CITY	4	22000500

FIG. No.	PARTE N°	DESCRIPCIÓN	CANT.	SAP
21	16408	PG ARANDELA MUELLE M8 APE CITY	4	22000439
22	1A003946		4	
23	272178	PG TORNILLO HEX HD M8 X 122 APE CITY	1	22000521
24	2383	PG ARANDELA LISA 20 X 8.5 X 2 APE CITY	1	22000500
25	569375	PG PLACA - LADO SUPERIOR APE CITY	1	22000522
26	265091P	PG ANTIVIBRANTE APE CITY	1	22000424
27	267065	BUJE BRAZO OSCILANTE DER.	1	11038305
28	B003286	PG SOPORTE TRAS AVM BKT ASSLY APE CIT	1	22000520
29	569244	PG ARANDELA ESPECIAL APE CITY	1	22000425
30	2383	PG ARANDELA LISA 20 X 8.5 X 2 APE CITY	1	22000500
31	15335	PG TUERCA HEXAGONAL M8 X 8 THK APE C	1	22000537
32	604887		2	
33	16408	PG ARANDELA MUELLE M8 APE CITY	2	22000439
34	20108	PG TUERCA HEXAGONAL M8 APE CITY	2	22000460

FIGURA N° 21 PUERTA PRINCIPAL - VIDRIO

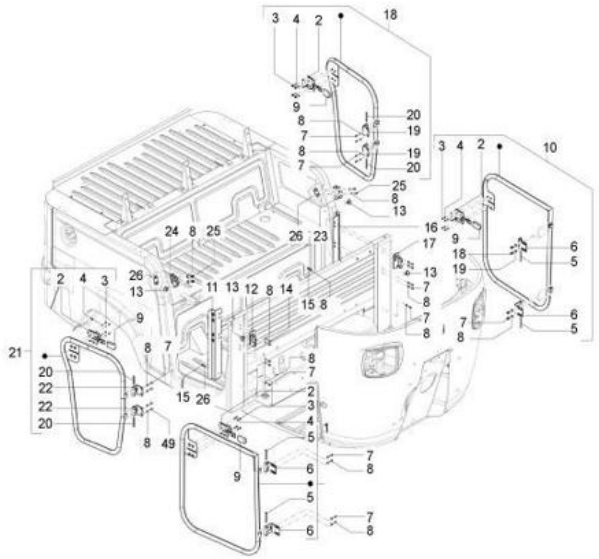

FIG. NO.	PARTE N°	DESCRIPCIÓN	CANT.	SAP
1	B074513	PUERTA DELANTERA DERECHA	1	11041572
2	B073607R		1	
3	658820		4	
4	658887		4	
5	17702	PIN DE SEGURIDAD LEVA SELECTOR CAMBIOS	2	11040875
6	B074049		1	
7	658848		4	
8	658722		4	
9	1E000361		4	
10	B074508	PUERTA DELANTERA IZQUIERDA	1	11041578
11	B074043		1	
12	B003365		1	
13	B077358	PERILLA COMPUERTA TRASERA	4	11041188
14	660168	PG TORNILLO PENETRANTE APE CITY	4	22000476
15	658825		1	
16	1E000388		1	
17	B003366		1	
18	B074517	PUERTA TRASERA IZQUIERDA	1	11041568
19	-		2	
20	17701	PIN PASADOR 6X50	2	11040874
21	B074518		1	
22	1E+193	#N/D	2	#N/D
23	1E+274	#N/D	1	#N/D
24	1E+279	#N/D	1	#N/D
25	658721		4	
26	B074117		2	

FIGURA N° 22 COMPARTIMIENTO DE PASAJEROS - PUERTAS

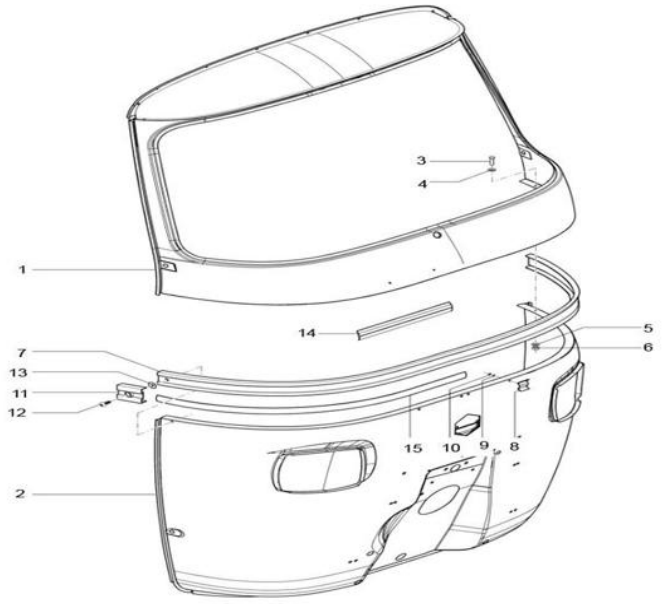

FIG. NO.	PARTE N°	DESCRIPCIÓN	CANT.	SAP
1	B074737ED		1	
2	B002164		1	
3	30242	TORNILLO	10	11040124
4	16405	PG ARANDELA MUELLE M5 APE CITY	10	22000453
5	12546	ARANDELA 5 MM	10	11040047
6	20105	PG DADO ESAGONALE M5 APE CITY	10	22000454
7	B024645		1	
8	190462	PLATINA	5	11041567
9	3054	PG ARANDELA PLANA (808000424) APE CITY	5	22000448
10	20104	PG TUERCA HEX M4 800000428 APE CITY	5	22000446
11	B024855	TERMINAL	2	11041146
12	15911	PG TORNILLO PAN SELF TP 8SGX16 APE CITY	2	22000482
13	14034	ANILLO RETENEDOR	2	11040853
14	NS-		1	
15	NS-		2	
16	B002509		2	

FIGURA N° 23 PARABRISAS - CONJUNTO DE MARCO DE VIDRIO

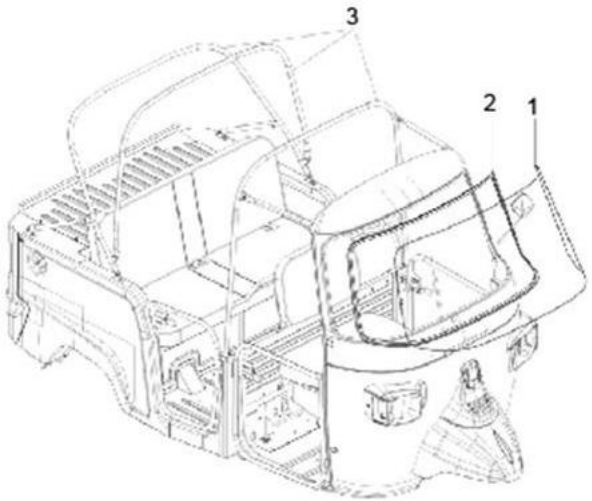

FIG. NO.	PARTE N°	DESCRIPCIÓN	CANT.	SAP
1	587963	VIDRIO PARABRISAS	1	11041501
2	109012P	EMPAQUE BASE PARABRISAS	1	11042919
3	B077627		2	

FIGURA N° 24 CUBIERTA DE RUEDA - GUARDABARROS

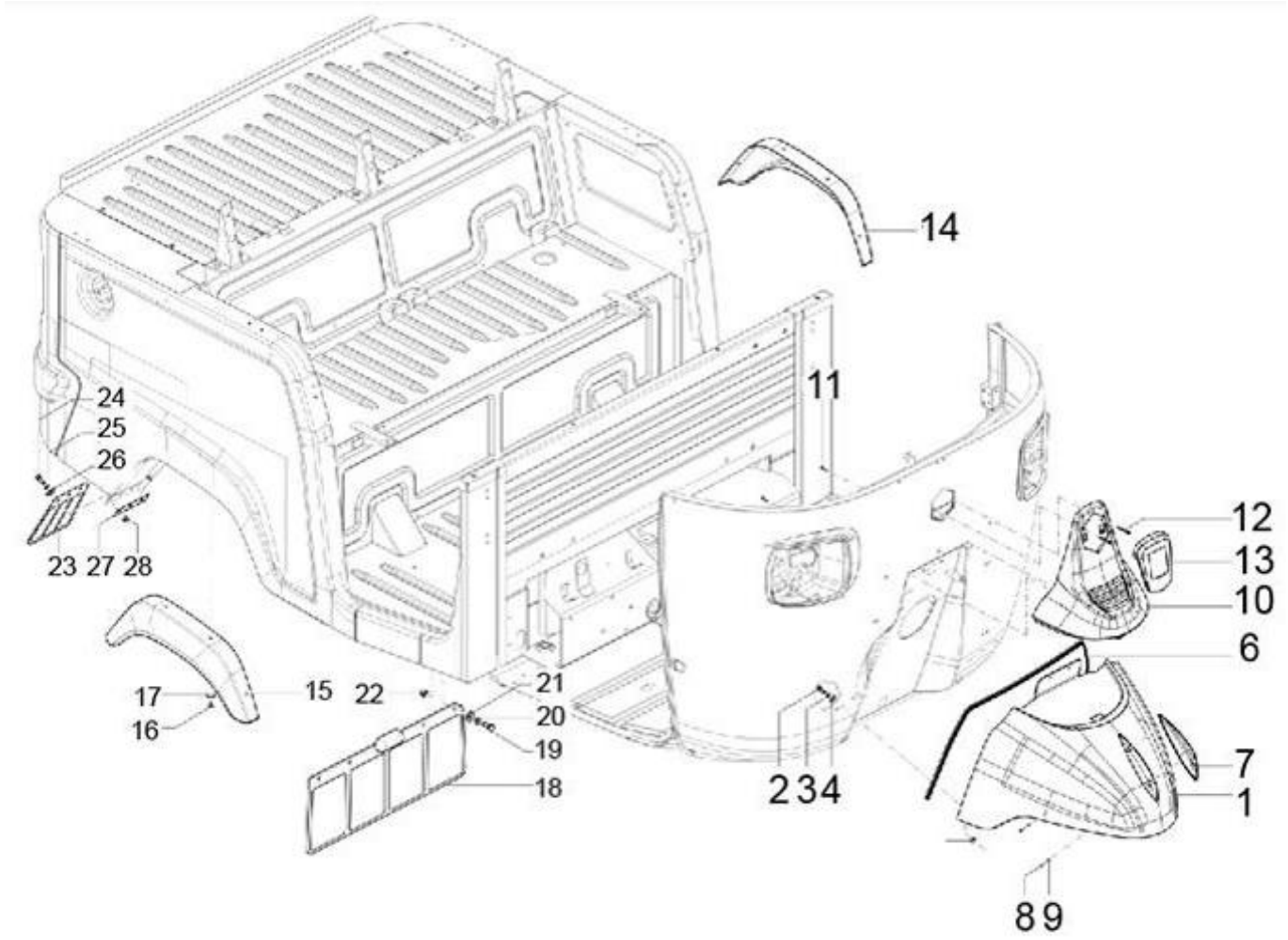

FIGURA N° 24 CUBIERTA DE RUEDA - GUARDABARROS

FIG. No.	PARTE N°	DESCRIPCIÓN	CANT.	SAP
1	B024452	GUARDABARRO DELANTERO	1	11038536
2	31089	PG TORNILLO HEX M6 X 18 X CL8.8 APE CITY	4	22000468
3	78307	ARANDELA DE PRESION	4	22000695
4	13880	PG ARANDELA LISA METALICA M6 APE CITY	4	22000464
5	20106	PG TUERCA HEXAGONAL M6 APE CITY	4	22000442
6	568703	EMPAQUE GUARDABARRO DELANTERO	1	11041571
7	B025603		1	
8	B001493		2	
9	97756	ARANDELA	2	11041091
10	B025598BW		1	
10	B025598WR		1	
11	568692	TORNILLO	2	11040148
12	B001493		2	
13	B074375		1	
14	B073852	PG GUARDABARROS TRASERO IZQ APE CITY	1	22000483
15	B073853	PG GUARDABARROS TRASERO DERECHO APE CITY	1	22000484
16	604603	PIN PLASTICO	8	11040154
17	16603	PG ARANDELA METALICA 826000529 APE CITY	8	22000434
18	B041054	GUARDAPOLVO CENTRAL	1	11040427
19	31088	PG TORNILLO HEX M6X16 811061623 APE CITY	4	22000441
20	16406	PG ARANDELA MUELLE M6 APE CITY	4	22000444
21	13880	PG ARANDELA LISA METALICA M6 APE CITY	4	22000464
22	20106	PG TUERCA HEXAGONAL M6 APE CITY	4	22000442
23	B001789	PG GUARDABARROS TRASERO MUDFLAP APE CITY	2	22000466
24	31088	PG TORNILLO HEX M6X16 811061623 APE CITY	6	22000441

FIG. No.	PARTE N°	DESCRIPCIÓN	CANT.	SAP
25	16406	PG ARANDELA MUELLE M6 APE CITY	6	22000444
26	13880	PG ARANDELA LISA METALICA M6 APE CITY	6	22000464
27	B001788	PG ABRAZADERA TRASERA APE CITY	1	22000402
28	20106	PG TUERCA HEXAGONAL M6 APE CITY	4	22000442

FIGURA N° 25 PLACAS-EMBLEMAS

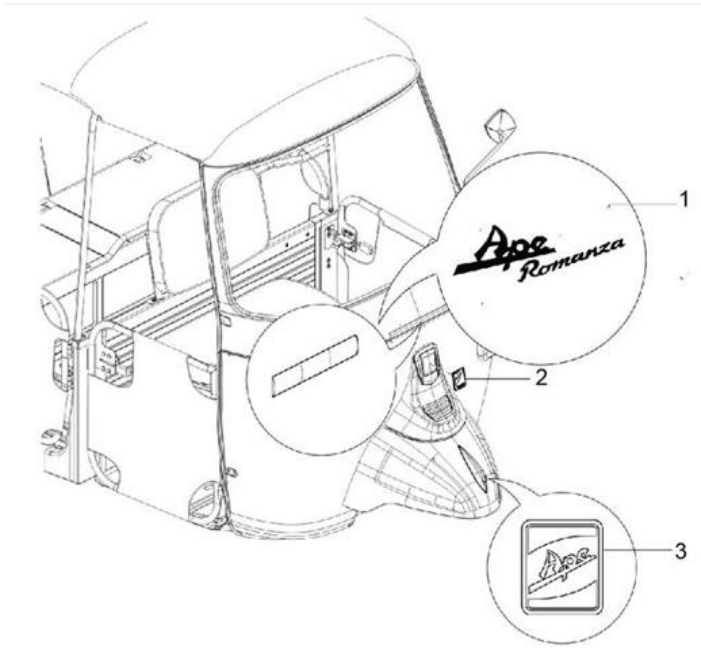

FIG. NO.	PARTE N°	DESCRIPCIÓN	CANT.	SAP
1	B075746		1	
2	B025128		1	
3	B003261		1	

FIGURA N° 26 ASIENTOS DELANTEROS

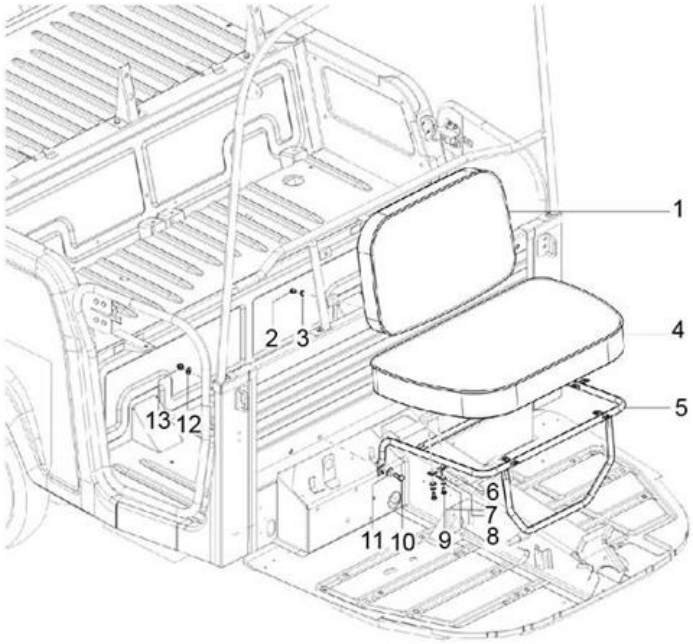

FIG. NO.	PARTE N°	DESCRIPCIÓN	CANT.	SAP
1	B074263		1	
2	604606	TORNILLO 5X20	4	22000731
3	16405	PG ARANDELA MUELLE M5 APE CITY	4	22000453
4	B077000		1	
5	B077001		1	
6	31122	TORNILLO 8X30	4	11040946
7	13880	PG ARANDELA LISA METALICA M6 APE CITY	8	22000464
8	16406	PG ARANDELA MUELLE M6 APE CITY	8	22000444
9	31086		8	
10	2383	PG ARANDELA LISA 20 X 8.5 X 2 APE CITY	2	22000500
11	31118	PG TORNILLO HEX M8X20 811082029 APE CITY	2	22000463
12	658840		2	
13	658842		2	

FIGURA N° 27 ASIENTOS TRASEROS

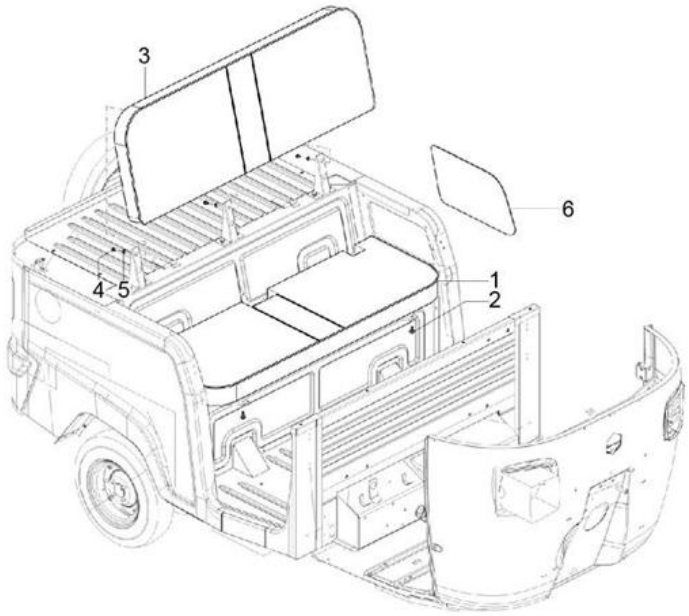

FIG. NO.	PARTE N°	DESCRIPCIÓN	CANT.	SAP
1	B074252		1	
2	31116	TORNILLO 8X16	2	11040130
3	B024512	PG RESPALDO PASAJERO S / A APE CITY	1	22000569
4	658848		3	
5	3058	PG ARANDELA PL 15 X 8.4 X 1.5 APE CITY	3	22000440
6	B074277		1	
6	B074276		1	

FIGURA N° 28 INTERIOR - REVESTIMIENTO

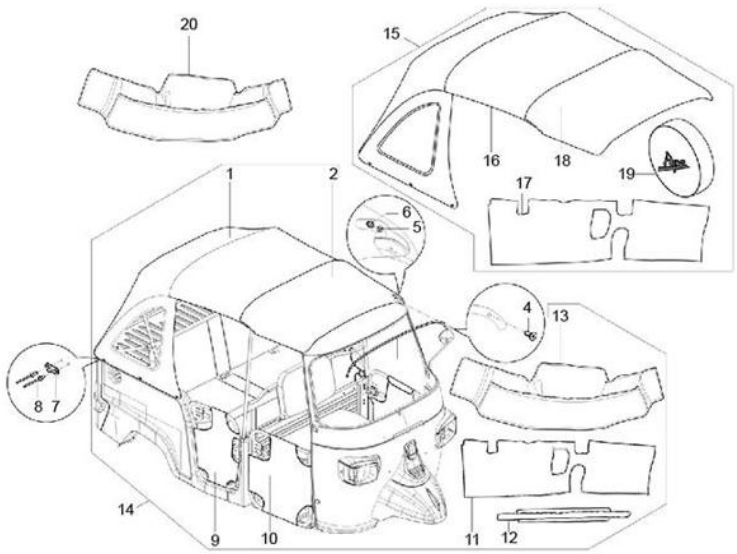

FIG. NO.	PARTE N°	DESCRIPCIÓN	CANT.	SAP
1	B074162 ROM		1	
2	-		1	
4	B074157		7	
5	3055	PG ARANDELA CRUDA (808000527) APE CITY	7	22000437
6	B074098		7	
7	658870		12	
8	660121		24	
9	B074167		1	
10	-	NOT SERVICEABLE	1	
10	-	NOT SERVICEABLE	1	
11	-	NOT SERVICEABLE	1	
12	-	NOT SERVICEABLE	1	
13	-	NOT SERVICEABLE	1	
14	-	NOT SERVICEABLE	1	
15	B074162		1	
16	-	NOT SERVICEABLE	1	
17	-	NOT SERVICEABLE	1	
18	-	NOT SERVICEABLE	1	
19	-	NOT SERVICEABLE	1	
20	-	NOT SERVICEABLE	1	

FIGURA N° 29 ESPEJOS DE CONDUCCIÓN

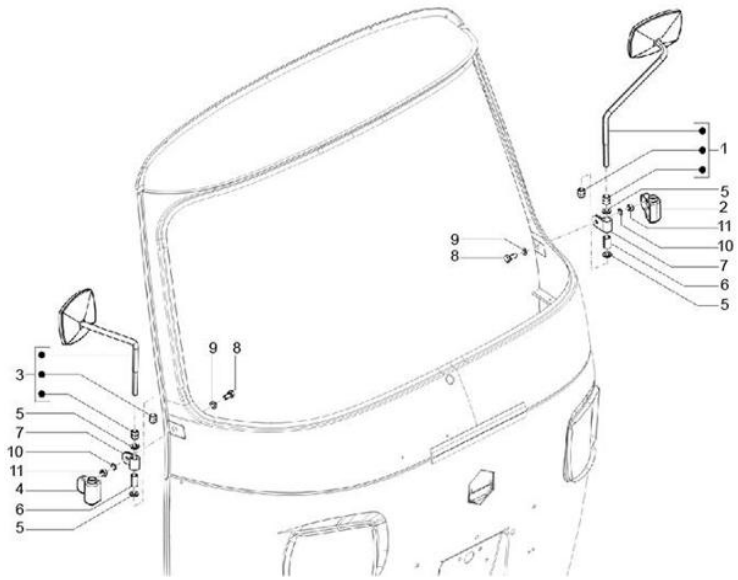

FIG. NO.	PARTE N°	DESCRIPCIÓN	CANT.	SAP
1	B075222	ESPEJO IZQUIERDO	1	11038596
2	B074043		1	
3	B075223	ESPEJO DERECHO	1	11038597
4	B074042		1	
5	B074101		4	
6	NS-		1	
7	643613	ABRAZADERA	2	11041021
8	30072	TORNILLO 8X35	2	22000721
9	13861	PG ARANDELA PL 20 X 8.2 X 2.5 APE CITY	2	22000499
10	12540	ARANDELA DE PRESION	2	11040046
11	20108	PG TUERCA HEXAGONAL M8 APE CITY	2	22000460

FIGURA N°

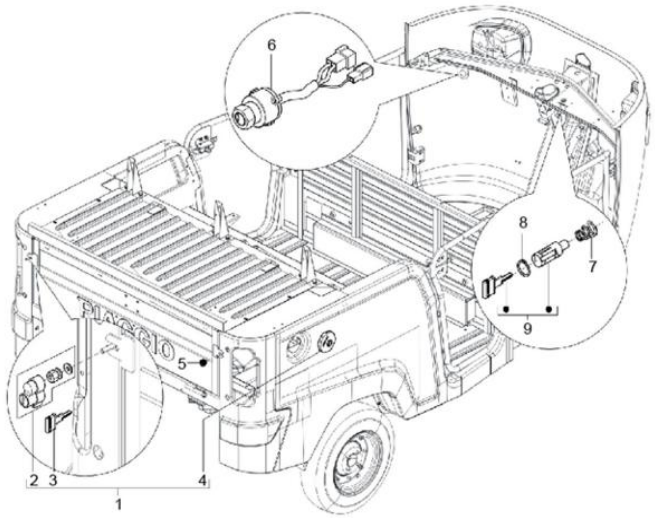

FIG. NO.	PARTE N°	DESCRIPCIÓN	CANT.	SAP
1	B024683	SEGURO PUERTA TRASERA CON TAPA TANQUE	1	11038545
2	B006949		1	
3	NS-	NOT RESERVICEABLE	1	
4	604965		1	
5	B042503		1	
6	B024532	SWICHE ENCENDIDO (SOLO)	1	11038537
7	661230		1	
8	661231	PIN DE SEGURIDAD	1	11041043
9	569150	RESORTE SEGURO DIRECCION	1	11040976

FIGURA N° 31 TANQUE DE COMBUSTIBLE

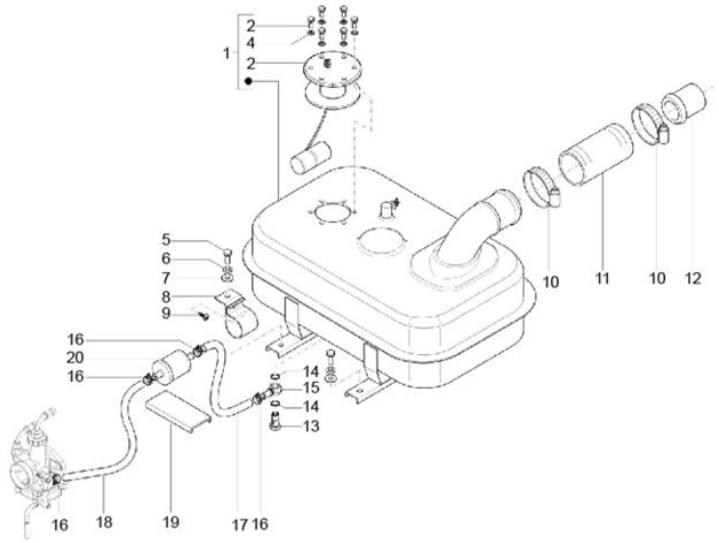

FIG. NO.	PARTE N°	DESCRIPCIÓN	CANT.	SAP
1	B076903	TANQUE GASOLINA	1	11038629
2	567878R	MEDIDOR TANQUE GASOLINA	1	11038330
3	31056	TORNILLO 5X12	6	11040125
4	16405	PG ARANDELA MUELLE M5 APE CITY	6	22000453
5	31088	PG TORNILLO HEX M6X16 811061623 APE CITY	4	22000441
6	16406	PG ARANDELA MUELLE M6 APE CITY	4	22000444
7	13880	PG ARANDELA LISA METALICA M6 APE CITY	4	22000464
8	B009618		1	
9	8265	TORNILLO	1	11042942
10	604756	PG CLIP MANGUERA 2 X APE CITY	2	22000527
11	B003116		1	
12	B003115	CONDUCTO TANQUE GASOLINA	1	11038470
13	604909	TORNILLO 14 MM	1	11040158
14	224644		2	
15	604908	TORNILLO	1	11040157
16	662571		4	
17	B009582		1	
18	B024908		1	
19	652105	PROTECTOR FILTRO GASOLINA	1	11041029
20	616738R	FILTRO GASOLINA	1	11038371

FIGURA N° 32 COMBINACIÓN DE MEDIDORES

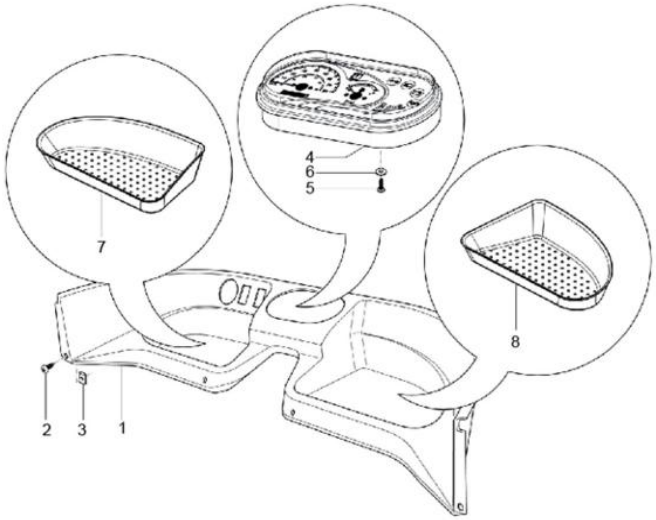

FIG. NO.	PARTE N°	DESCRIPCIÓN	CANT.	SAP
1	B074215		1	
2	660168	PG TORNILLO PENETRANTE APE CITY	4	22000476
3	8080	PG PLACA DE RESORTE APE CITY	4	22000560
4	B074216	VELOCIMETRO	1	11041161
5	661925	TORNILLO 5X0.8X16	4	11041051
6	6078	ARANDELA	4	11040023
7	NS-	NOT SERVICEABLE	1	
8	NS-	NOT SERVICEABLE	1	

FIGURA N° 33 MANILLAR

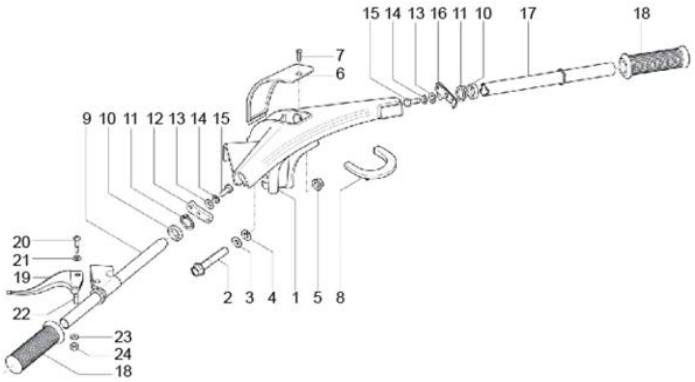

FIG. NO.	PARTE N°	DESCRIPCIÓN	CANT.	SAP
1	B002823		1	
2	30104	TORNILLO 10X75	1	11040123
3	16626	ARANDELA 18X10.5X2	2	11040062
4	B041653		1	
5	20110	PG TUERCA HEXAGONAL M10 APE CITY	1	22000540
6	B073817	COMPLEMENTO MANUBRIO	1	11040268
7	632158	TORNILLO	1	11040165
8	126902	PLATINA MANUBRIO	1	11040412
9	B024579	TUBO MANUBRIO IZQUIERDO	1	11038539
10	109404	ARANDELA	2	11040039
11	60565	ARANDELA DE PRESION	1	11040162
12	109775	CARRETEL CONTROL CAMBIOS	1	11038124
13	3055	PG ARANDELA CRUDA (808000527) APE CITY	2	22000437
14	16406	PG ARANDELA MUELLE M6 APE CITY	2	22000444
15	31089	PG TORNILLO HEX M6 X 18 X CL8.8 APE CITY	2	22000468
16	109635	CARRETEL CONTROL ACELERADOR	1	11038123
17	587902	TUBO MANUBRIO DERECHO	1	11038356
18	B073848	MANILLAR IZQUIERDO	2	11038577
18	B073849	MANILLAR ACELERADOR	2	11038578
19	164906	LEVA CLUTCH	1	11038187
20	15618	TORNILLO LEVA CLUTCH	1	11040055
21	16319	ARANDELA DE PRESION	1	11040059
22	125181	PIN PASADOR	1	11040044
23	16620	ARANDELA	1	11040061
24	12138	TUERCA M6	1	11040042
25	B006853	RESORTE	1	11040218

FIGURA N° 34 TUBO DE DIRECCIÓN - UNIDAD DE COJINETE DE DIRECCIÓN

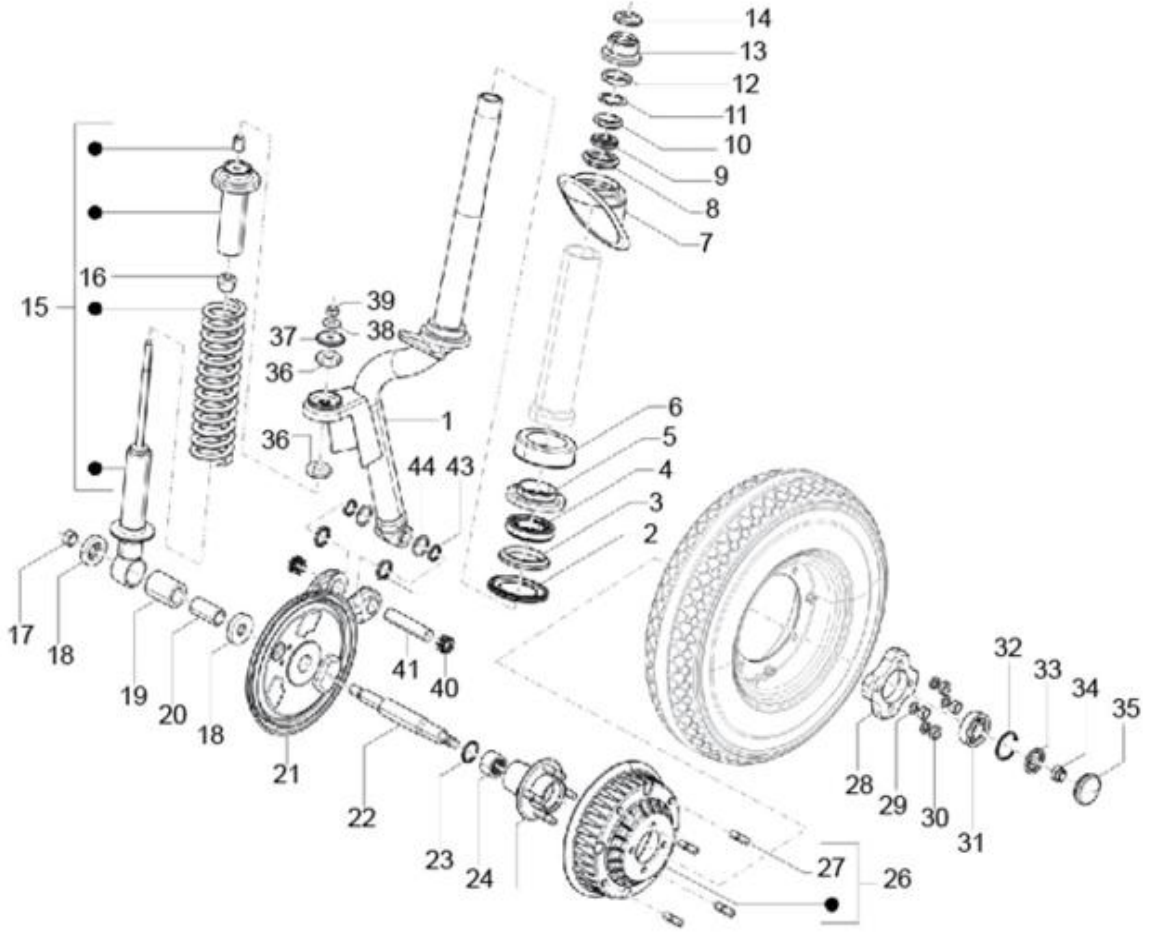

FIGURA N° 34 TUBO DE DIRECCIÓN - UNIDAD DE COJINETE DE DIRECCIÓN

FIG. No.	PARTE N°	DESCRIPCIÓN	CANT.	SAP
1	B008177SP	COLUMNA DIRECCION	1	11038482
2	109066	ARANDELA DIRECCION	1	11038120
3	567993	CUNA INFERIOR DIRECCION	1	11038334
4	662422	CANASTILLA INFERIOR DIRECCION	1	11038404
5	567992	CUNA INFERIOR DIRECCION	1	11038333
6	109064	GUARDAPOLVO DIRECCION	1	11038119
7	109265	GUARDAPOLVO COLUMNA DIRECCION	1	11038122
8	567990	CUNA SUPERIOR DIRECCION	1	11038331
9	662423	CANASTILLA SUPERIOR DIRECCION	1	11038405
10	567991	CUNA SUPERIOR DIRECCION	1	11038332
11	108873	PG ARANDELA COJINETE SUP APE CITY	1	22000485
12	108874	TUERCA DIRECCION	1	11038118
13	604758	GUARDAPOLVO COLUMNA DIRECCION	1	11038366
14	604759	GUARDAPOLVO COLUMNA DIRECCION	1	11038367
15	B008117	AMORTIGUADOR DELANTERO	1	11038481
16	-		1	
17	568095	PG TUERCA NYLOC (EX-6844) APE CITY	1	22000562
18	87067	PG ARANDELA PL 30.5X14.3X2 APE CITY	2	22000561
19	566545	CAUCHO AMORTIGUADOR DELANTERO	1	11038321
20	109117	BUJE AMORTIGUADOR DELANTERO	1	11038121
21	B024018		1	
22	643772R	EJE RUEDA DELANTERA	1	11038383
23	196302	RETEN	1	11038197
24	125289	RODAMIENTO AGUJAS	1	11038139
25	B001302	ACOPLE CAMPANA DELANTERA	1	11040203

FIG. No.	PARTE N°	DESCRIPCIÓN	CANT.	SAP
26	B042438	CAMPANA DELANTERA - TRASERA	1	11040252
27	B001323	ESPARRAGO 10 MM	4	11040205
28	B041181	PLATO RIN DELANTERO	1	11040410
29	16410	PG ARANDELA MUELLE M10 APE CITY	4	22000539
30	20110	PG TUERCA HEXAGONAL M10 APE CITY	4	22000540
31	30209R	RODAMIENTO BOLAS	1	11038309
32	567473	PIN DE SEGURIDAD 42 MM	1	11038322
33	180431	ARANDELA CONICA	1	11038193
34	74521	TUERCA M14	1	11040188
35	107871	TAPON	1	11040037
36	74414	ANTIVIBRANTE AMORTIGUADOR		11038417
37	6066	ARANDELA 10.5X38X9		11038368
38	16410	PG ARANDELA MUELLE M10 APE CITY		22000539
39	20110	PG TUERCA HEXAGONAL M10 APE CITY		22000540
40	107718	RODAMIENTO AGUJAS		11038114
41	137235	PASADOR DIRECCION		11038178
42	150579	ANILLO RETENEDOR		11040052
43	8771	RETEN 18X24X4		11038434
44	6733	ANILLO RETENEDOR		11038407

FIGURA N° 35 SUSPENSIÓN TRASERA - AMORTIGUADOR

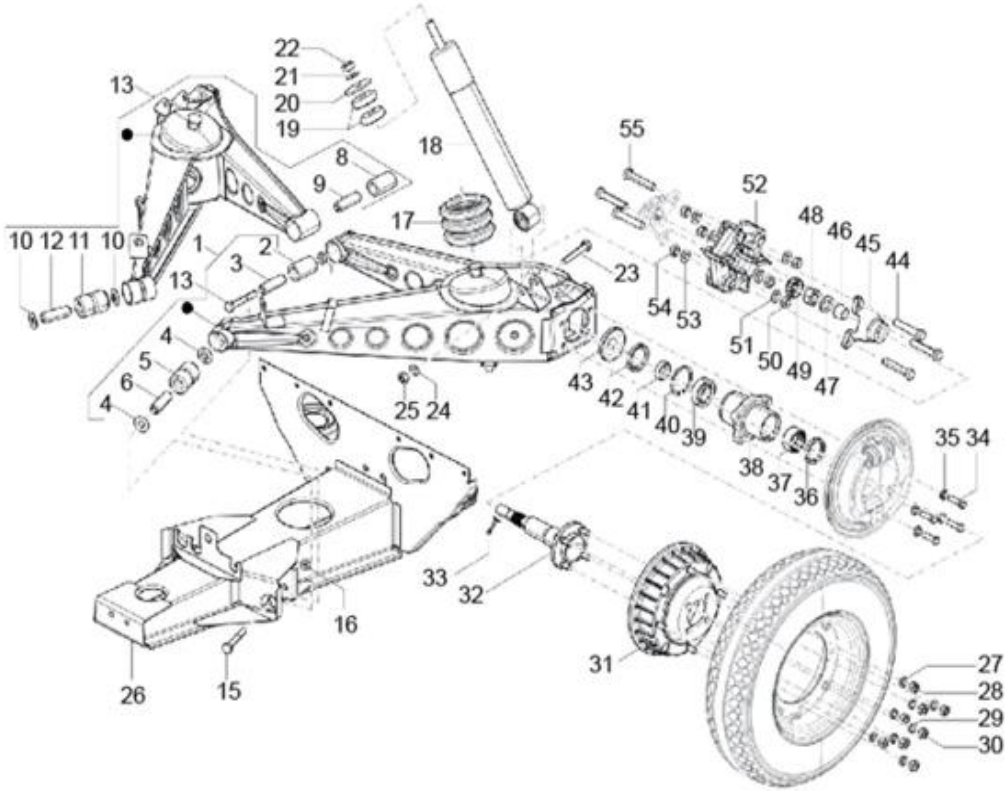

FIGURA N° 35 SUSPENSIÓN TRASERA - AMORTIGUADOR

FIG. No.	PARTE N°	DESCRIPCIÓN	CANT.	SAP
1	B009603	BRAZO OSCILANTE TRASERO IZQ.	1	11038486
2	226662	CAUCHO BRAZO OSCILANTE IZQ.	1	11038295
3	226661	BUJE BRAZO OSCILANTE IZQ.	1	11038294
4	661266	ARANDELA	2	11038400
5	226596	CAUCHO BRAZO OSCILANTE DER.	1	11038293
6	267065	BUJE BRAZO OSCILANTE DER.	1	11038305
7	B009605	BRAZO OSCILANTE DERECHO	1	11041585
8	226662	CAUCHO BRAZO OSCILANTE IZQ.	1	11038295
9	226661	BUJE BRAZO OSCILANTE IZQ.	1	11038294
10	661266	ARANDELA	2	11038400
11	226596	CAUCHO BRAZO OSCILANTE DER.	1	11038293
12	267065	BUJE BRAZO OSCILANTE DER.	1	11038305
13	643741	TORNILLO 10X80	2	11038382
14	231370	PG TUERCA AUTOFRENADO M10 APE CITY	2	22000531
15	643741	TORNILLO 10X80	2	11038382
16	231370	PG TUERCA AUTOFRENADO M10 APE CITY	2	22000531
17	B002470	GUARDAPOLVO AMORTIGUADOR	2	11038462
18	B008117	AMORTIGUADOR DELANTERO	2	11038481
19	157103	BUJE AMORTIGUADOR	4	11038183
20	6066	ARANDELA 10.5X38X9	2	11038368
21	16410	PG ARANDELA MUELLE M10 APE CITY	2	22000539
22	20110	PG TUERCA HEXAGONAL M10 APE CITY	2	22000540
23	267068	PG TORNILLO HEX M10 X 60 APE CITY	2	22000557
24	286328	PG ARANDELA LISA 20X10.2X2 APE CITY	2	22000532
25	231370	PG TUERCA AUTOFRENADO M10 APE CITY	2	22000531
26	B024838		1	
27	16410	PG ARANDELA MUELLE M10 APE CITY	8	22000539
28	20110	PG TUERCA HEXAGONAL M10 APE CITY	8	22000540
29	16410	PG ARANDELA MUELLE M10 APE CITY	8	22000539

FIG. No.	PARTE N°	DESCRIPCIÓN	CANT.	SAP
30	20110	PG TUERCA HEXAGONAL M10 APE CITY	8	22000540
31	B042438	CAMPANA DELANTERA - TRASERA	2	11040252
32	B024374	EJE RUEDA TRASERO	2	11038534
33	12790	PIN PASADOR	2	11040049
34	B002486	TORNILLO 8X35	8	11040211
35	16408	PG ARANDELA MUELLE M8 APE CITY	8	22000439
36	20359	RETEN	2	11038288
37	661282	RODAMIENTO AGUJAS	2	11038402
38	B002344	ACOPLE BRAZO OSCILANTE	2	11038461
39	243303R	RODAMIENTO BOLAS	2	11038301
40	6650	PIN DE SEGURIDAD	2	11038406
41	661267	RETEN	2	11038401
42	196302	RETEN	2	11038197
43	109892	GUARDAPOLVO	2	11038125
44	15594	TORNILLO 10X35	3	11038182
45	587617	ACOPLE CAMPANA TRASERA	2	11038348
46	128633	BUJE	2	11038166
47	3068	ARANDELA	2	11038311
48	21118	TUERCA M18	2	11038289
49	177559		2	
50	231370	PG TUERCA AUTOFRENADO M10 APE CITY	3	22000531
51	237246	PG ARANDELA CUÑA 20X10.2X1 APE CITY	3	22000542
52	604535P	ACOPLE EJE RUEDA TRASERA	2	11038363
53	237246	PG ARANDELA CUÑA 20X10.2X1 APE CITY	3	22000542
54	231370	PG TUERCA AUTOFRENADO M10 APE CITY	3	22000531
55	15594	TORNILLO 10X35	3	11038182

FIGURA N° 36 RUEDAS DELANTERAS Y TRASERAS

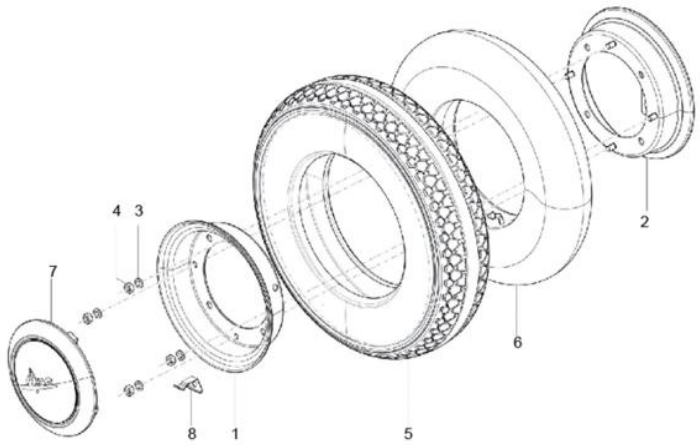

FIG. NO.	PARTE N°	DESCRIPCIÓN	CANT.	SAP
1	B074590R	RIN EXTERNO	3	11038593
2	B074588R	RIN INTERNO	3	11038592
3	16410	PG ARANDELA MUELLE M10 APE CITY	12	22000539
4	20110	PG TUERCA HEXAGONAL M10 APE CITY	12	22000540
5	B001315		3	
6	B001316	PG TUBO INTER LLANTAS 4X8 PULG APE CITY	3	22000565
7	940084		3	
8	NS-	NOT RESERVICEABLE	1	

FIGURA N° 37 TRANSMISIÓN TRASERA

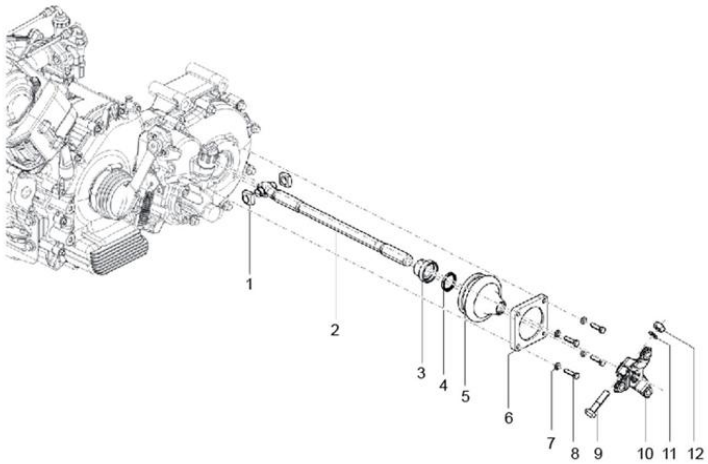

FIG. NO.	PARTE N°	DESCRIPCIÓN	CANT.	SAP
1	112867R	PG DADO IMPULSADOR APE CITY	4	22000426
2	B023940	EJE TRANSMISION	2	11038531
3	113278	GUARDAPOLVO EJE TRANSMISION	2	11038129
4	6C000312R	RETEN	2	11038414
5	198618P	TAPON GUARDAPOLVO EJE TRANSMISION	2	11038198
6	111356	ACOPLE TAPON GUARDAPOLVO EJE TRANSMISION	2	11038126
7	16406	PG ARANDELA MUELLE M6 APE CITY	8	22000444
8	31092	PG TORNILLO HEX M6X25 811062524 APE CITY	8	22000529
9	111498	CRUCETA ACOPLE MOTOR	2	11038127
10	B024614		2	
11	16410	PG ARANDELA MUELLE M10 APE CITY	2	22000539
12	231370	PG TUERCA AUTOFRENADO M10 APE CITY	2	22000531

FIGURA N° 38 SISTEMA DE FRENADO - TRANSMISIONES

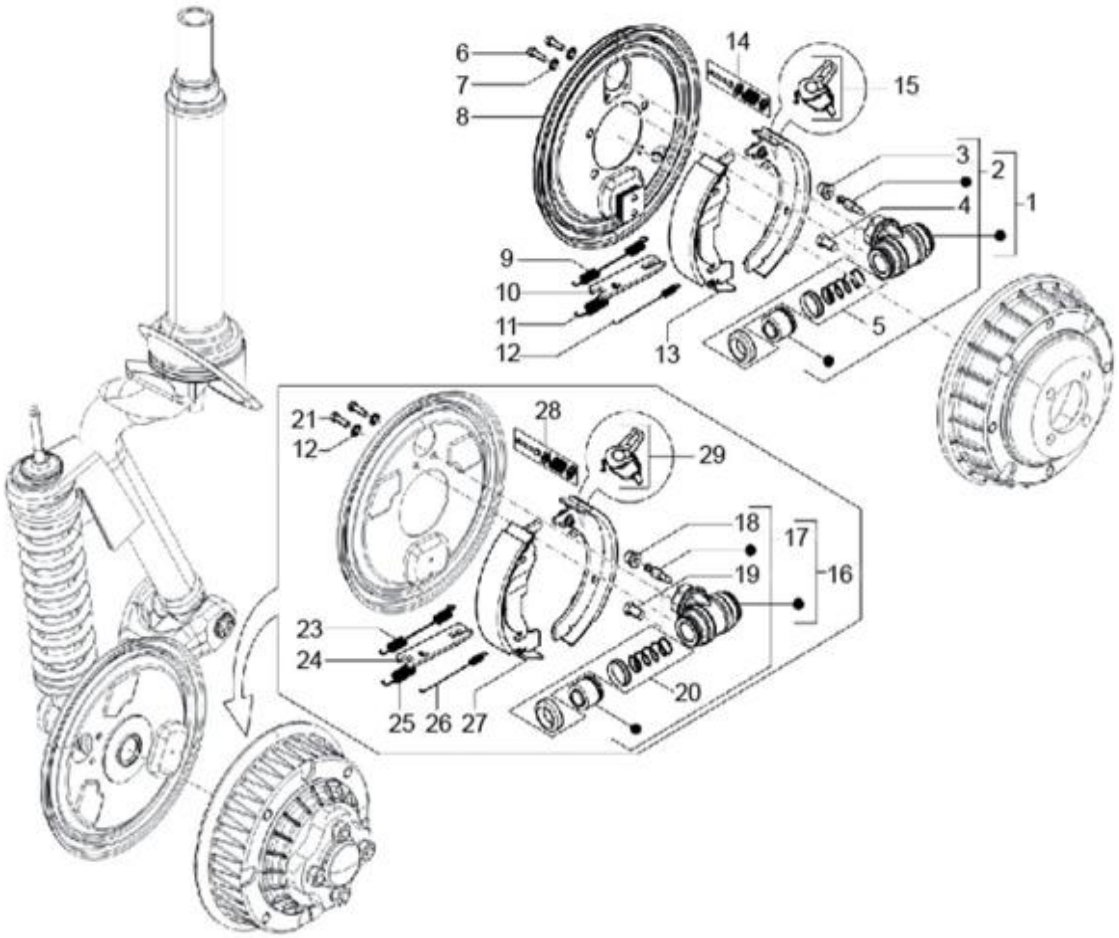

FIGURA N° 38 SISTEMA DE FRENADO - TRANSMISIONES

FIG. No.	PARTE N°	DESCRIPCIÓN	CANT.	SAP
1	B003014	CILINDRO RUEDA TRASERA	1	11038467
2	B003328	KIT EMPAQUETADURAS	1	11040216
3	B003299		2	
4	B003300	TORNILLO AJUSTADOR	2	11040215
5	925574	KIT EMPAQUETADURAS	1	11041083
6	63440	TORNILLO 6X12	4	11040169
7	12536	ARANDELA DE PRESION	4	11040045
8	B001225	PLATO PORTABANDAS TRASERO IZQ.	1	11038456
8	B001228	PLATO PORTABANDAS TRASERO DER.	1	11038457
9	B003004	RESORTE SUPERIOR BANDAS FRENO TRAS.	2	11038465
10	B003012	PLATINA	2	11040213
11	B003002	RESORTE BANDAS FRENO TRAS.	1	11038463
12	B003003	RESORTE INFERIOR BANDAS FRENO TRAS.	2	11038464
13	B003330	BANDAS FRENO TRASERO IZQ.	1	11038475
13	B003331	BANDAS FRENO TRASERO DER.	1	11038476
14	B003327	SET MONTAJE BANDAS FRENO TRAS.	1	11038474
15	B006509	PIN BANDAS FRENO	1	11038479
16	B003017	CILINDRO FRENO DELANTERO	1	11038468
17	B003324	KIT EMPAQUETADURAS CILINDRO FRENO DEL.	1	11038473
18	B003295		1	
19	B003296		1	
20	B003325	KIT EMPAQUETADURAS	1	11041104

FIG. No.	PARTE N°	DESCRIPCIÓN	CANT.	SAP
21	63440	TORNILLO 6X12	2	11040169
22	12536	ARANDELA DE PRESION	2	11040045
23	B003003	RESORTE INFERIOR BANDAS FRENO TRAS.	1	11038464
24	B003008	PLATINA	1	11040212
25	B003002	RESORTE BANDAS FRENO TRAS.	1	11038463
26	B003003	RESORTE INFERIOR BANDAS FRENO TRAS.	1	11038464
27	KIT95033	BANDAS FRENO DELANTERO	1	11038825
28	KIT95036	SET MONTAJE BANDAS FRENO	1	11038826
29	B006509	PIN BANDAS FRENO	1	11038479

FIGURA N° 39 SISTEMA DE FRENADO - CABALES

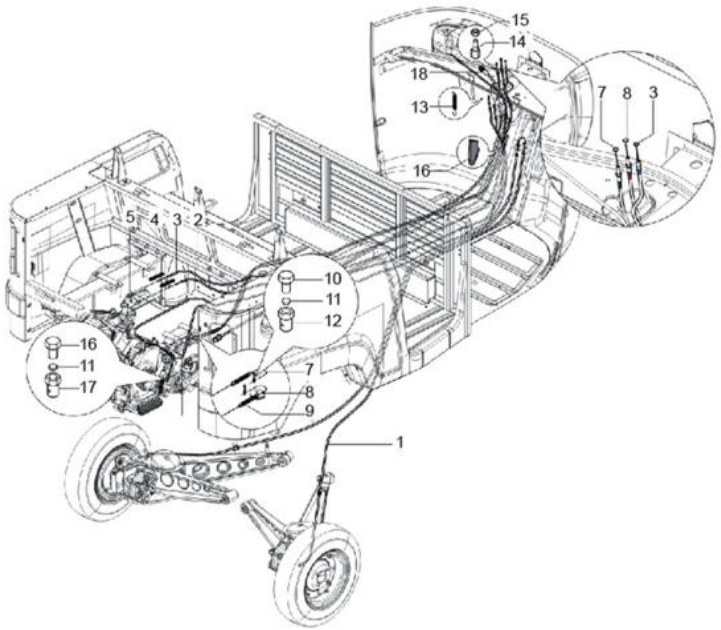

FIG. NO.	PARTE N°	DESCRIPCIÓN	CANT.	SAP
1	B041774	CABLE FRENO	1	11038551
2	B042566	CABLE CHOKE	1	11038555
3	B042356	PG CABLE ACELERADOR APE CITY	1	22000421
4	B024774		2	
5	B073467R	CABLE CLUTCH	1	11038559
6	587633	CABLE REVERSA	1	11038350
7	B076329	CABLE CAMBIOS NEGRO	1	11038624
8	B076330	CABLE CAMBIOS BLANCO	1	11038625
9	118806	PROTECTOR CABLE	2	22000725
10	288611		2	
12	604560	TORNILLO SELECTOR CAMBIOS	2	22000715
13	B006853	RESORTE	1	11040218
14	197071	TORNILLO DE AJUSTE	2	11040066
15	20106	PG TUERCA HEXAGONAL M6 APE CITY	2	22000442
15	109227	PROTECTOR CABLES	1	11040413
16	158495		1	
17	604560	TORNILLO SELECTOR CAMBIOS	1	22000715
18	645124	CABLE VELOCIMETRO	1	11038392

FIGURA N° 40 SISTEMA DE FRENADO

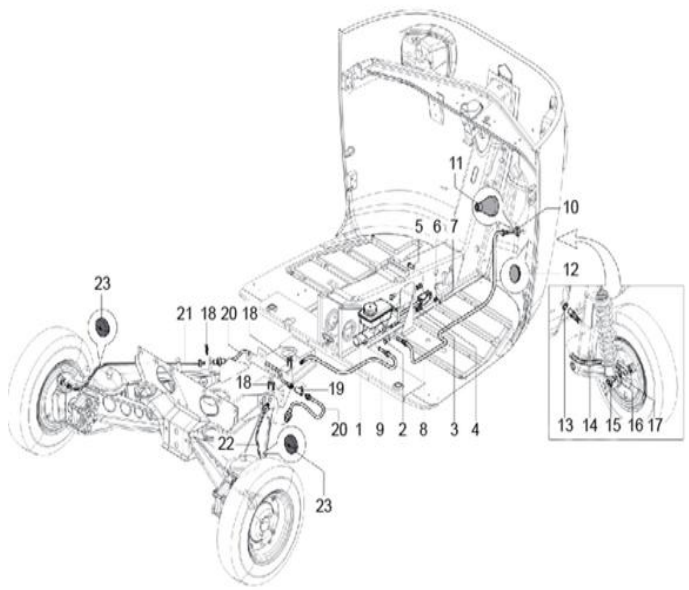

FIG. NO.	PARTE N°	DESCRIPCIÓN	CANT.	SAP
1	B075485	BOMBA FRENO	1	11038600
2	31122	TORNILLO 8X30	2	11040946
3	16408	PG ARANDELA MUELLE M8 APE CITY	2	22000439
4	20108	PG TUERCA HEXAGONAL M8 APE CITY	2	22000460
5	107038		1	
6	3058	PG ARANDELA PL 15 X 8.4 X 1.5 APE CITY	1	22000440
7	567920	PIN DE SEGURIDAD	1	11040144
8	B075490	MANGUERA (BOMBA FRENO-RUEDA DEL)	1	11038601
9	B023786	MANGUERA FRENO TRASERO	1	11040239
10	21216	TUERCA M16	1	11038290
11	138237	CAUCHO PROTECTOR MANGUERA FRENO	1	11038179
12	604502	BUJE	1	11040996
13	48197	ARANDELA 24X16X1.5	1	11038314
14	587624R	CONDUCTO FRENO DELANTERO	1	11038349
15	B003228	PIN DE SEGURIDAD	1	11038471
16	587829	TORNILLO MANGUERA FRENO	1	11038355
17	127927R	PG ARANDELA COBRE FRENO DELANT APE CITY	1	22000496
18	136916	PG PLACA RETENCION FRENO FLEX APE CITY	3	22000559
19	643692	UNION MANGUERA FRENO	1	11040173
20	644814R	MANGUERA FRENO	2	11038388
21	B041161	CONDUCTO (BOMBA - RUEDA TRASERA IZQ)	1	11038550
22	B041160	CONDUCTO (BOMBA - RUEDA TRASERA DER)	1	11038549
23	177949		2	

FIGURA N° 41 PEDALES DE CONTROL - PALANCAS

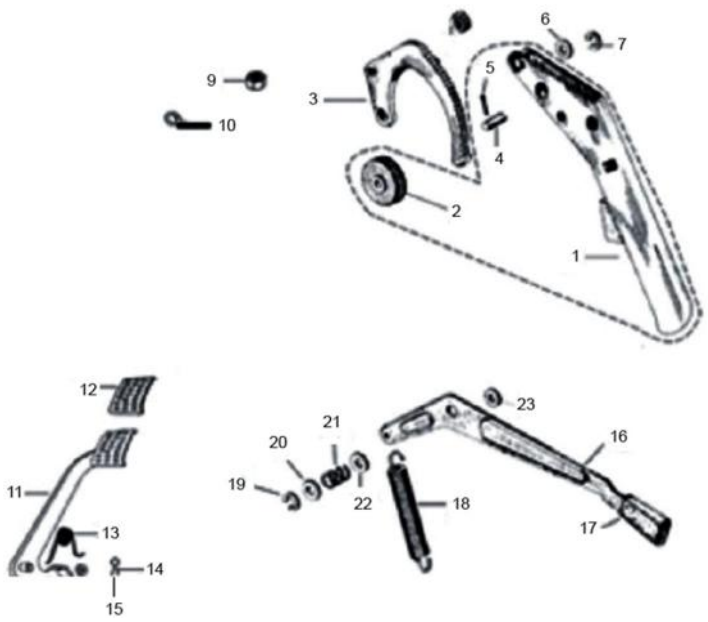

FIG. NO.	PARTE N°	DESCRIPCIÓN	CANT.	SAP
1	B075697	LEVA CONTROL REVERSA	1	11038604
2	B075475	POLEA LEVA FRENO DE MANO	1	11040287
3	B042794	PLATINA LEVA FRENO DE MANO	1	11040254
4	567899	PIN PASADOR	1	11040143
5	567920	PIN DE SEGURIDAD	1	11040144
6	16408	PG ARANDELA MUELLE M8 APE CITY	1	22000439
7	6411	PIN DE SEGURIDAD	1	11040025
8	20108	PG TUERCA HEXAGONAL M8 APE CITY	1	22000460
9	20106	PG TUERCA HEXAGONAL M6 APE CITY	2	22000442
10	16406	PG ARANDELA MUELLE M6 APE CITY	2	22000444
11	B075492	PEDAL FRENO	1	11041166
12	567461	CAUCHO PEDAL FRENO	1	11040141
13	B073800	RESORTE PEDAL FRENO	1	11040264
14	568737	PIN DE SEGURIDAD	1	11040151
15	229524	ARANDELA 21X14.3X2	1	11040116
16	125411	LEVA REVERSA	1	11040830
17	604717	PROTECTOR LEVA REVERSA	1	11040155
18	567690	RESORTE LEVA REVERSA	1	11040142
19	5969	PIN DE SEGURIDAD	1	11040022
20	6173	ARANDELA	2	11040024
21	108785	RESORTE	1	11040038
22	6173	ARANDELA	1	11040024
23	16408	PG ARANDELA MUELLE M8 APE CITY	1	22000439

FIGURA N° 42 SELECTORES - INTERRUPTORES - BOTONES

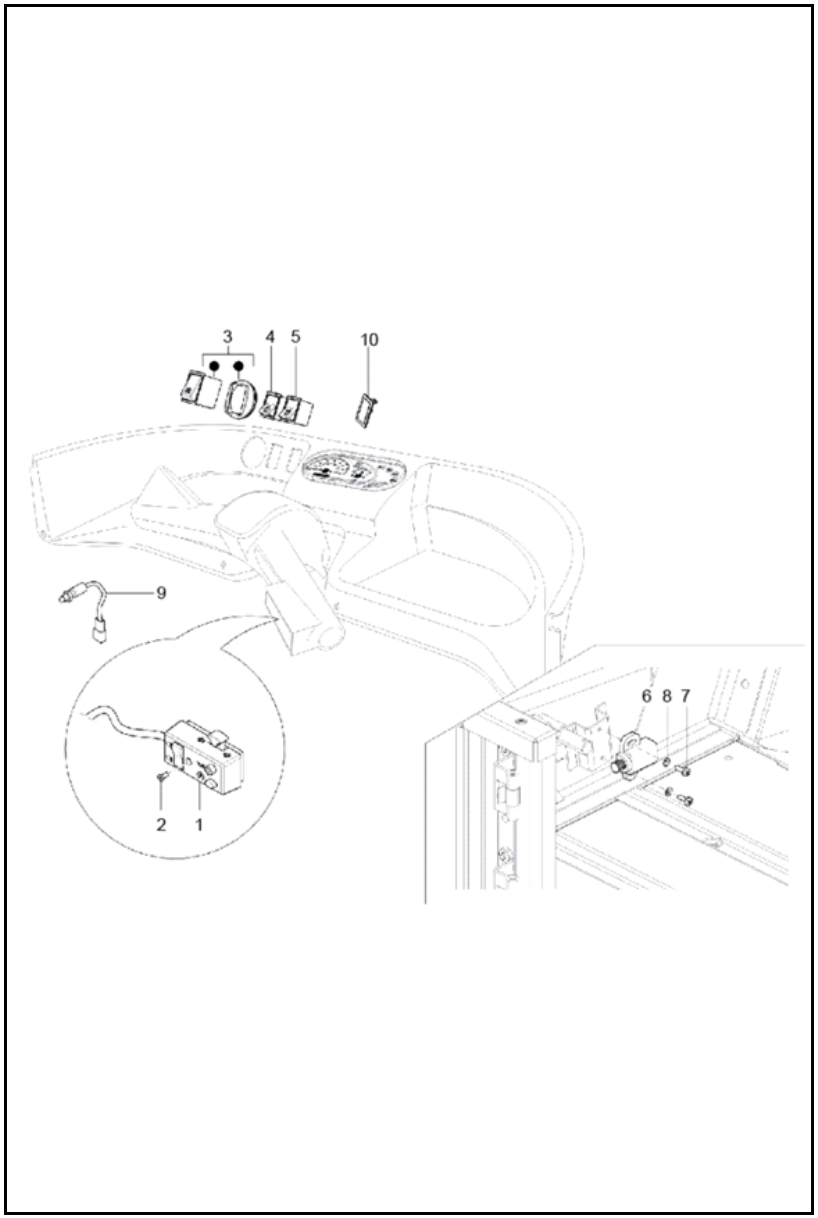

FIG. NO.	PARTE N°	DESCRIPCIÓN	CANT.	SAP
1	B073850	COMANDO DERECHO	1	11040414
2	15640	TORNILLO	1	11040864
3	660826R	INTERRUPTOR DE ADVERTENCIA	1	11038399
4	587974R	INTERRUPTOR MOTOR LIMPIAPARABRISAS	1	11038357
5	587670R	INTERRUPTOR 3RA POSICION	1	11038351
6	567498R	SWICHE STOP	1	11038323
7	15996	PG TORNILLO PHIL RD HD M4X12 APE CITY	2	22000451
8	3054	PG ARANDELA PLANA (808000424) APE CITY	2	22000448
9	B024577	SWICHE CLUTCH	1	11038538
10	568058		1	

FIGURA N° 43 FAROS DELANTEROS - LUCES DE INTERMITENCIAS

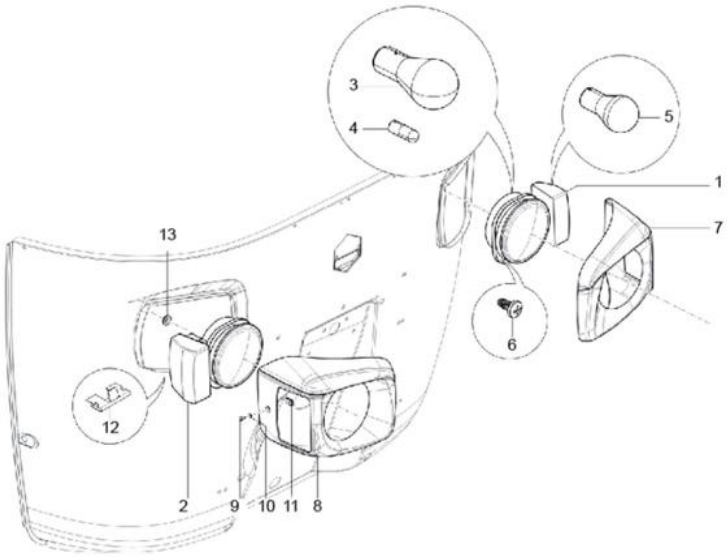

FIG. NO.	PARTE N°	DESCRIPCIÓN	CANT.	SAP
1	B023816R	FAROLA IZQUIERDA	1	11038529
2	B023817R	FAROLA DERECHA	1	11041570
3	219528	PG LAMPARA 12 V 35/35 W APE CITY	2	22000477
4	567593	BOMBILLO PILOTO 12V 5W	2	11038325
5	925581	BOMBILLO DIRECCIONAL 12V-21W	2	11038442
6	8432	PG TORNILLO PROTECTOR PIERNAS APE CITY	6	22000472
7	B025601SL	CUBIERTA FAROLA IZQUIERDA	1	11038547
8	B025600SL	CUBIERTA FAROLA DERECHA	1	11038546
9	8455		2	
10	8080	PG PLACA DE RESORTE APE CITY	2	22000560
11	CM017408		2	
12	119735		2	
13	119975		2	

FIGURA N° 44 FAROS TRASEROS - LUCES DE INTERMITENCIAS

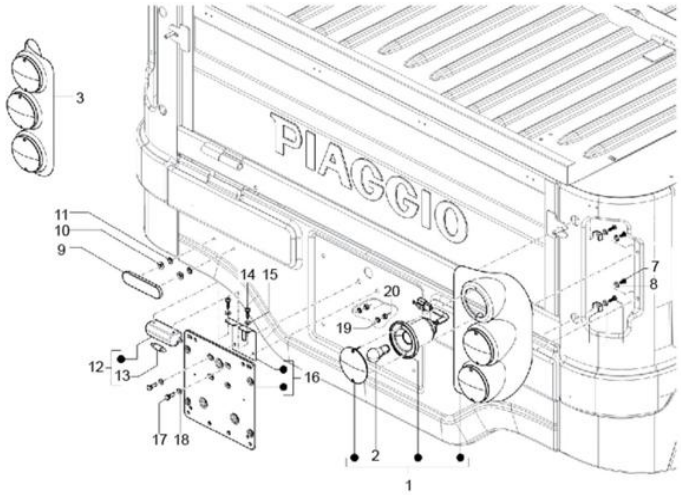

FIG. NO.	PARTE N°	DESCRIPCIÓN	CANT.	SAP
1	B024642BW	SOCKET STOP TRASERO DERECHO	1	11038541
1	B024642CB		1	
1	B024642WR		1	
2	71633	BOMBILLO 12V-10/5W	6	11038416
3	B024643BW	SOCKET STOP TRASERO IZQUIERDO	1	11038542
3	B024643CB	SOCKET STOP TRASERO IZQUIERDO	1	11038543
3	B024643WR	SOCKET STOP TRASERO IZQUIERDO	1	11038544
4	15911	PG TORNILLO PAN SELF TP 8SGX16 APE CITY	4	22000482
5	3055	PG ARANDELA CRUDA (808000527) APE CITY	4	22000437
6	605450	SOPORTE STOP	4	11041562
7	15900	PG TORNILLO DE CABEZA TAZA ROSC APE CITY	4	22000467
8	3055	PG ARANDELA CRUDA (808000527) APE CITY	4	22000437
9	294519	REFLECTIVO TRASERO	2	11041566
10	180095		4	
11	181351	PLATINA	4	11041575
12	150915R	LUZ MOTOR	1	22000726
13	71633	BOMBILLO 12V-10/5W	1	11038416
14	8432	PG TORNILLO PROTECTOR PIERNAS APE CITY	2	22000472
15	568721	ARANDELA DE PRESION	2	22000722
16	643661	SOPORTE PORTA PLACA	1	11040171
17	31058	PG TORNILLO CABEZA HEX M5 X 16 APE CITY	2	22000495
18	3055	PG ARANDELA CRUDA (808000527) APE CITY	2	22000437
19	16405	PG ARANDELA MUELLE M5 APE CITY	2	22000453
20	20105	PG DADO ESAGONALE M5 APE CITY	2	22000454

FIGURA N° 45 CABLES PRINCIPAL

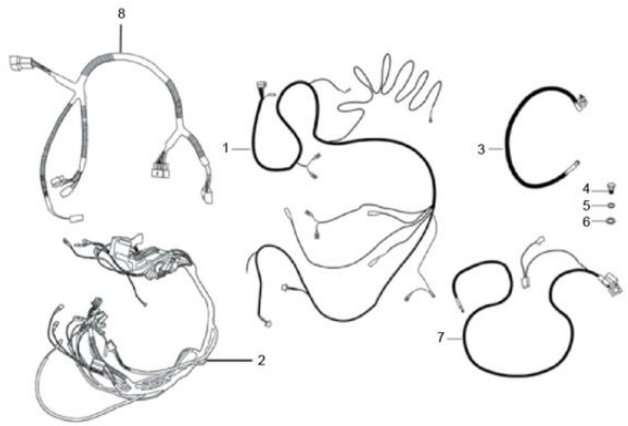

FIG. NO.	PARTE N°	DESCRIPCIÓN	CANT.	SAP
1	B073203	INSTALACION ELECTRICA	1	11038557
2	B075333	INSTALACION ELECTRICA	1	11038598
3	B042063	CABLE BATERIA (NEGATIVO)	1	11040250
4	31088	PG TORNILLO HEX M6X16 811061623 APE CITY	1	22000441
5	3056	PG ARANDELA APE CITY	1	22000445
6	16406	PG ARANDELA MUELLE M6 APE CITY	1	22000444
7	B002183		1	
8	B023968	INSTALACION ELECTRICA	1	11041138

FIGURA N° 46 DISPOSITIVOS ELÉCTRICOS

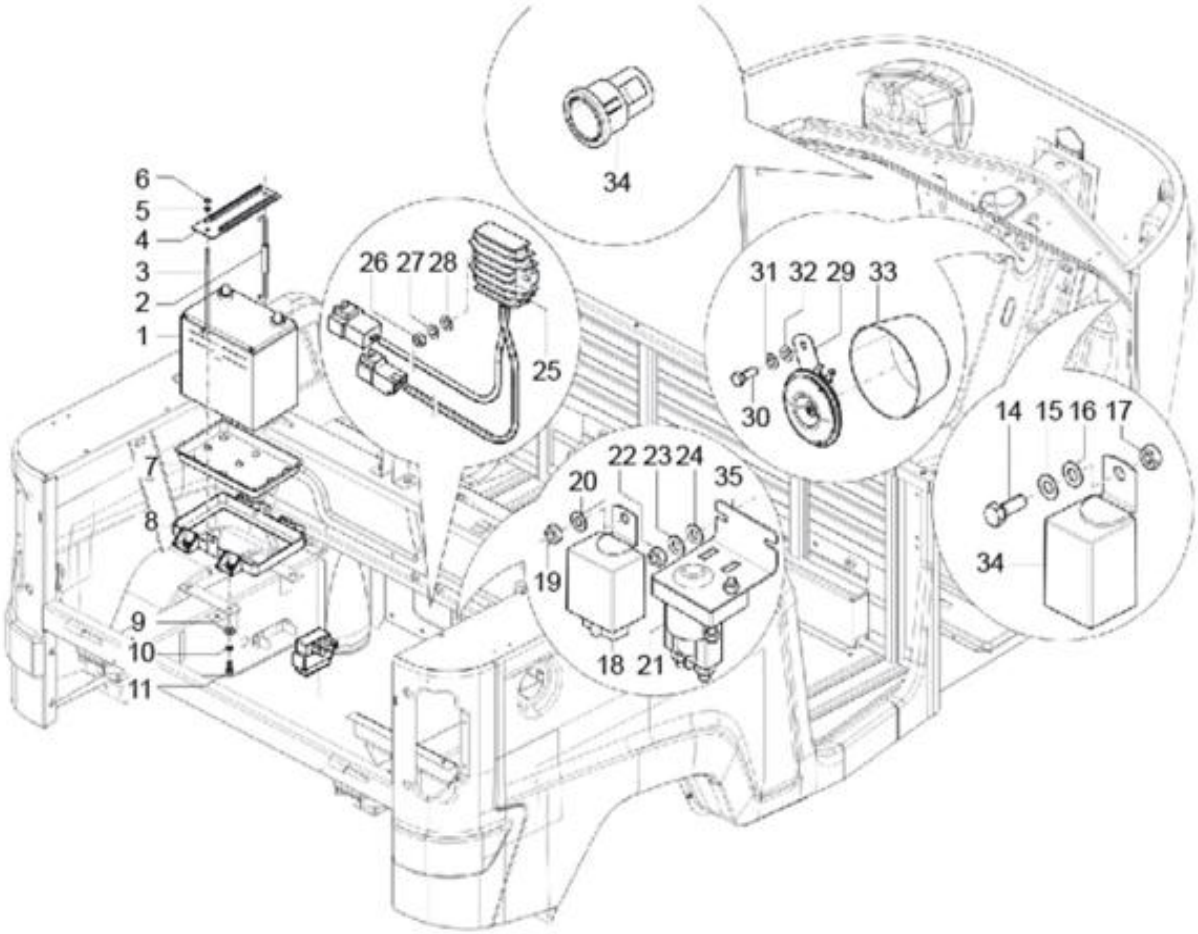

FIGURA N° 46 DISPOSITIVOS ELÉCTRICOS

FIG. No.	PARTE N°	DESCRIPCIÓN	CANT.	SAP
1	B006544	PG BATERIA 35Ah	1	22000567
2	632508	PG CONJ VARILLA TENS: BATERIA APE CITY	1	22000550
3	604954	PG BARRA DE TENSION APE CITY	1	22000552
4	B003978	PG PLACA DE SOPORTE DE BATERIA APE CITY	1	22000551
5	3058	PG ARANDELA PL 15 X 8.4 X 1.5 APE CITY	1	22000440
6	20108	PG TUERCA HEXAGONAL M8 APE CITY	1	22000460
7	616649	PG BANDEJA BATERIA APE CITY	1	22000549
8	B003978	PG PLACA DE SOPORTE DE BATERIA APE CITY	1	22000551
9	13861	PG ARANDELA PL 20 X 8.2 X 2.5 APE CITY	4	22000499
10	16408	PG ARANDELA MUELLE M8 APE CITY	4	22000439
11	31118	PG TORNILLO HEX M8X20 811082029 APE CITY	4	22000463
12	1D001781	CDI APE	1	11073168
13	B023727R	RELAY	1	11038527
14	31057	PG TORNILLO DE CABEZA HEX M5X14 APE CITY	1	22000465
15	12546	ARANDELA 5 MM	1	11040047
16	3055	PG ARANDELA CRUDA (808000527) APE CITY	1	22000437
17	20105	PG DADO ESAGONALE M5 APE CITY	1	22000454
18	680166	RELAY	1	11038410
19	20105	PG DADO ESAGONALE M5 APE CITY	1	22000454
20	3055	PG ARANDELA CRUDA (808000527) APE CITY	1	22000437

FIG. No.	PARTE N°	DESCRIPCIÓN	CANT.	SAP
21	587671R	RELAY SELENOIDE	1	11038352
22	20105	PG DADO ESAGONALE M5 APE CITY	2	22000454
23	16405	PG ARANDELA MUELLE M5 APE CITY	2	22000453
24	3055	PG ARANDELA CRUDA (808000527) APE CITY	2	22000437
25	1D000671R	REGULADOR	1	11038279
26	20106	PG TUERCA HEXAGONAL M6 APE CITY	2	22000442
27	16406	PG ARANDELA MUELLE M6 APE CITY	2	22000444
28	20106	PG TUERCA HEXAGONAL M6 APE CITY	2	22000442
29	B041000R	PITO	1	11038548
30	31116	TORNILLO 8X16	1	11040130
31	16408	PG ARANDELA MUELLE M8 APE CITY	1	22000439
32	3058	PG ARANDELA PL 15 X 8.4 X 1.5 APE CITY	1	22000440
33	645041	PROTECTOR PITO	1	11041569
34	645153R	PUERTO CARGA	1	11038393
35	568103	SOPORTE RELAY	1	11038335

FIGURA N° 47 LIMPIAPARABRISAS DELANTERO Y TRASERO

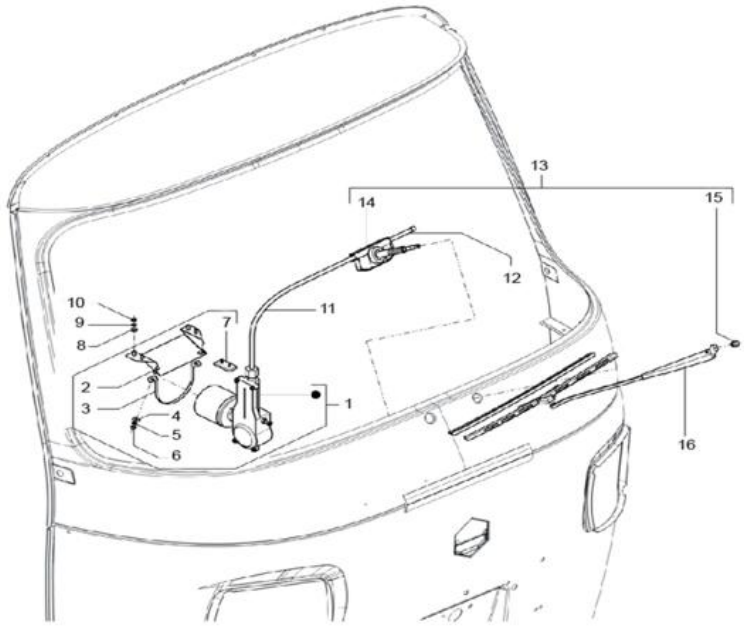

FIG. NO.	PARTE N°	DESCRIPCIÓN	CANT.	SAP
1	632995	MOTOR LIMPIAPARABRISAS	1	11038374
2	569166	SOPORTE MOTOR LIMPIAPARABRISAS	1	11038339
3	569177	SOPORTE MOTOR LIMPIAPARABRISAS	1	11040979
4	3056	PG ARANDELA APE CITY	2	22000445
5	16406	PG ARANDELA MUELLE M6 APE CITY	2	22000444
6	20106	PG TUERCA HEXAGONAL M6 APE CITY	2	22000442
7	569178		1	
8	3056	PG ARANDELA APE CITY	4	22000445
9	16406	PG ARANDELA MUELLE M6 APE CITY	4	22000444
10	20106	PG TUERCA HEXAGONAL M6 APE CITY	4	22000442
11	652060		1	
12	652445		1	
13	569197	PG CONECTOR MOTOR LIMPIABRISAS APE (	1	22000405
14	NS		1	
15	569165	TUERCA	1	11040152
16	652003	PLUMILLA	1	11038394