auteco

KYMCO AGILITY DIGITAL 3.0

KYMCO AGILITY DIGITAL 2.0

KYMCO AGILITY DIGITAL

KYMCO AGILITY NAKED

CATÁLOGO DE PARTES

Mobil Super 4T Ultra

www.auteco.com.co

Línea gratuita nacional: 018000 520090

ABS

SISTEMA ANTIBLOQUEO DE FRENOS NO INCLUIDO

PREFACIO

Es nuestro placer presentarles a ustedes el Catálogo de Partes.

Este Catálogo ha sido especialmente diseñado para ayudarle en la selección de las partes correctas con el fin de mantener el vehículo en las mejores condiciones.

Los repuestos originales están sujetos a un exigente estándar de control de calidad, por lo tanto es necesario que usted sólo use repuestos originales.

En nuestro constante esfuerzo para mejorar la eficiencia y desempeño de su vehículo, las especificaciones, diagramas y número de partes pueden cambiar sin previo aviso. Consecuentemente las descripciones de los repuestos en este Catálogo pueden no ser las finales y definitivas.

Las alteraciones y modificaciones que ocurren en la impresión de este Catálogo, serán informadas a nuestra red, a través de circulares de Servicio o en nuestra página web: www.autecomobility.com accediendo al link repuestos. Es requisito que usted actualice su Catálogo y haga las correcciones necesarias, una vez reciba dichas circulares. Lo anterior le asegurará un rápido y adecuado despacho de sus partes, pues las órdenes están siendo diligenciadas con las referencias más actualizadas.

En caso de necesitar asistencia técnica, comunicarse con el Distribuidor Autorizado o llamar al Departamento de Servicios Auteco Mobility.

REVISADO ABRIL 2025

Los Expertos en motos las usan y recomiendan:

BAJAJ
Distinctly Ahead

auteco
www.auteco.com.co

NUEVO*

MOBIL SUPER™ 4T ULTRA AUTECO®

Identifícalo por la tapa Roja

- Menor consumo de aceite
- Mayor vida útil del motor

* Nueva presentación etiqueta y nuevo empaque.

Mobil™ | auteco®

INDICE

FIG. Nº	DESCRIPCIÓN	PAG. Nº
FIG. Nº 1	CILINDRO - PISTÓN - CIGÜEÑAL	1
FIG. Nº 2	CARCASAS	(2-3)
FIG. Nº 3	CULATA	(4-5)
FIG. Nº 4	CUBIERTA MOTOR DERECHA	6
FIG. Nº 5	CARBURADOR	7
FIG. Nº 6	MOTOR DE ARRANQUE - BOMBA DE ACEITE	8
FIG. Nº 7	CUBIERTA VENTILADOR - MAGNETO	9
FIG. Nº 8	CLUTCH CENTRIFUGO	(10-11)
FIG. Nº 9	TRANSMISIÓN	12
FIG. Nº 10	FAROLA	13
FIG. Nº 11	MANUBRIO - CUBIERTAS MANUBRIO	(14-15_16)
FIG. Nº 12	VELOCÍMETRO (RS - NAKED - DIGITAL)	17
FIG. Nº 13	BOMBA DE FRENO	18
FIG. Nº 14	CUBIERTA FRONTAL	19
FIG. Nº 15	SUSPENSIÓN DELANTERA	(20-21)
FIG. Nº 16	RIN DELANTERO	22
FIG. Nº 17	RIN TRASERO	23
FIG. Nº 18	SILLÍN	(24-25)
FIG. Nº 19	TANQUE DE COMBUSTIBLE	26
FIG. Nº 20	BATERÍA	27
FIG. Nº 21	FILTRO DE AIRE	28
FIG. Nº 22	CUBIERTAS LATERALES - GUANTERA	29
FIG. Nº 23	SILENCIADOR	30
FIG. Nº 24	GATO LATERAL - PEDAL CRANK	31
FIG. Nº 25	AMORTIGUADOR	32
FIG. Nº 26	DIRECCIONALES DELANTERAS	33
FIG. Nº 27	STOP - GUARDABARRO TRASERO	34
FIG. Nº 28	SISTEMA ELÉCTRICO	(36-36)
FIG. Nº 29	CHASIS	37
FIG. Nº 30	FILTRO DE GASES	38
FIG. Nº 31	CALCOMANÍAS AGILITY RS 125 / AGILITY NAKED	(39-40)
FIG. Nº 32	EDICION ESPECIAL AGILITY NAKED	41

FIG. Nº	DESCRIPCIÓN	PAG. Nº
FIG. Nº 33	CALCOMANÍAS AGILITY NAKED 2014	(42_43)
FIG. Nº 34	CALCOMANÍAS AGILITY NAKED VERDE ACID	44
FIG. Nº 35	CALCOMANÍAS AGILITY NAKED GRIS ASFALTO	45
FIG. Nº 36	CALCOMANÍAS AGILITY NAKED CAMBIO AÑO MODELO 2015	46
FIG. Nº 37	CALCOMANÍAS AGILITY DIGITAL / AGILITY DIGITAL 2.0	(47-48)
FIG. Nº 38	CALCOMANÍAS AGILITY DIGITAL / DIGITAL 2.0 FUCSIA - FEME	49
FIG. Nº 39	CALCOMANÍAS AGILITY DIGITAL 2.0 75 ANIVERSARIO	50
FIG. Nº 40	CALCOMANÍAS AGILITY DIGITAL 3.0 HASTA 2019	51
FIG. Nº 41	CALCOMANÍAS AGILITY DIGITAL 3.0 FUCSIA - FEMENINA	52
FIG. Nº 42	CALCOMANÍAS AGILITY DIGITAL 3.0 PRO	53
FIG. Nº 43	ACCESORIOS AGILITY DIGITAL 3.0 PRO	54
FIG. Nº 44	CALCOMANÍAS Y ACCESORIOS EDICIÓN AGILITY DIGITAL 3.0	55
FIG. Nº 45	CALCOMANÍAS Y ACCESORIOS EDICIÓN AGILITY DIGITAL 3.0	(56-57)
FIG. Nº 46	CALCOMANÍAS DESDE 2019	(58-59)

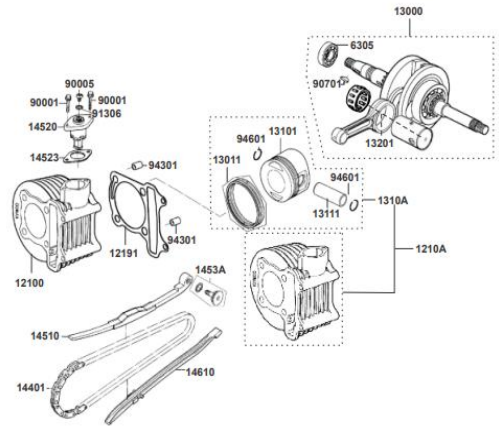

FIG. Nº 1 CILINDRO - PISTÓN - CIGÜEÑAL	**PAG. Nº 1**

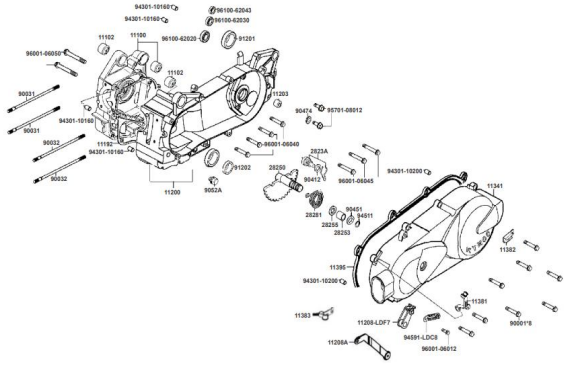

FIG. Nº 2 CARCASAS	**PAG. Nº 2-3**

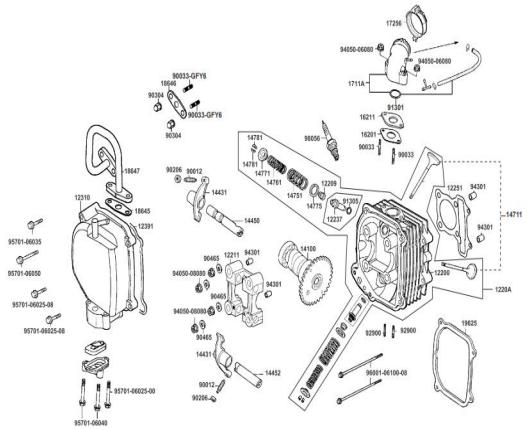

FIG. Nº 3 CULATA	**PAG. Nº 4-5**

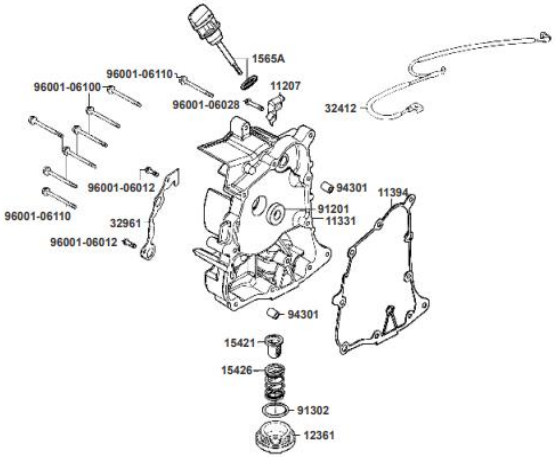

FIG. Nº 4 CUBIERTA MOTOR DERECHA	**PAG. Nº 6**

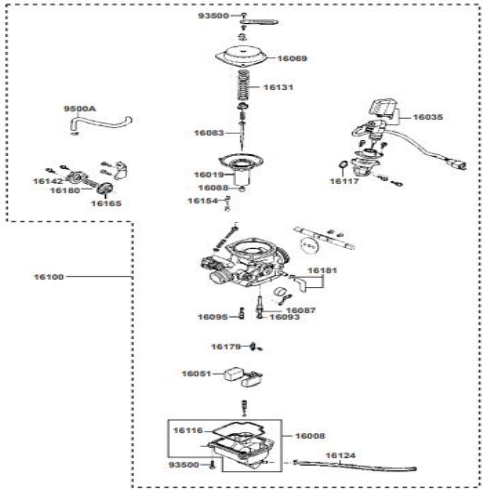

FIG. Nº 5 CARBURADOR	**PAG. Nº 7**

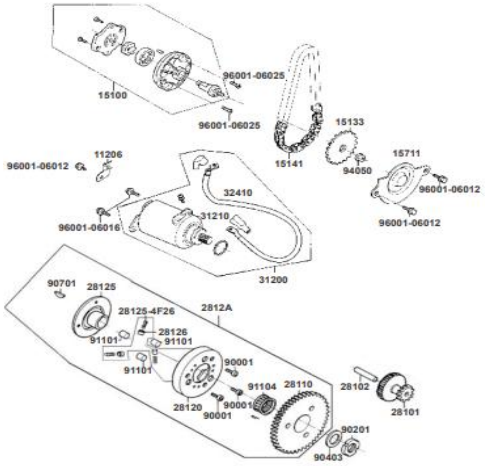

FIG. Nº 6 MOTOR DE ARRANQUE - BOMBA DE ACEITE	**PAG. Nº 8**

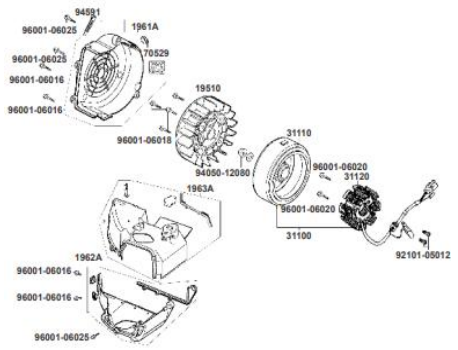

FIG. Nº 7 CUBIERTA VENTILADOR - MAGNETO	**PAG. Nº 9**

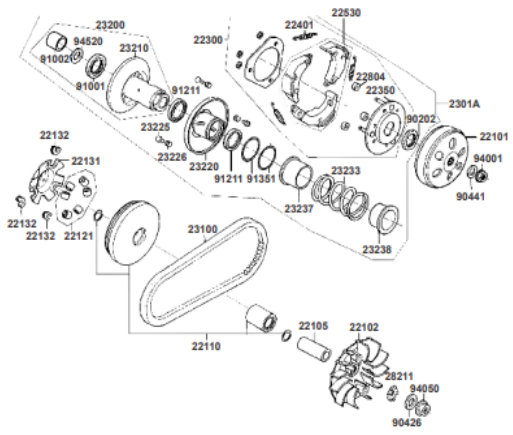

FIG. Nº 8 CLUTCH CENTRIFUGO	**PAG. Nº 10-11**

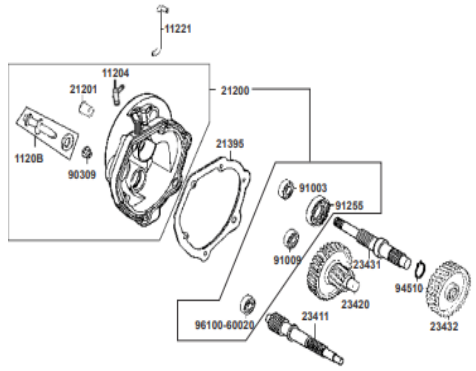

FIG. Nº 9 TRANSMISIÓN	**PAG. Nº 12**

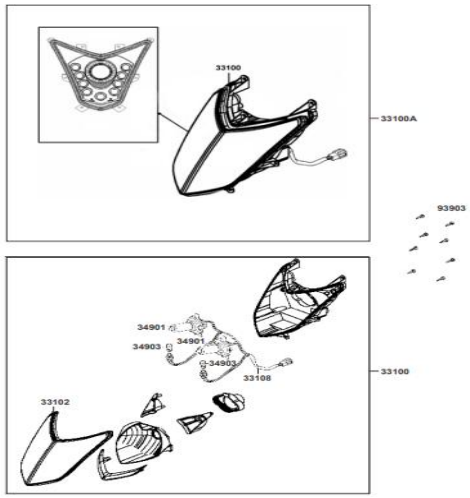

FIG. Nº 10 FAROLA	**PAG. Nº 13**

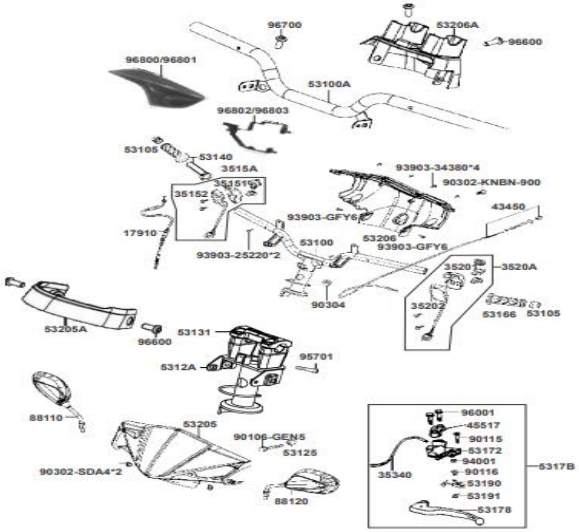

FIG. Nº 11 MANUBRIO - CUBIERTAS MANUBRIO	**PAG. Nº 14-15-16**

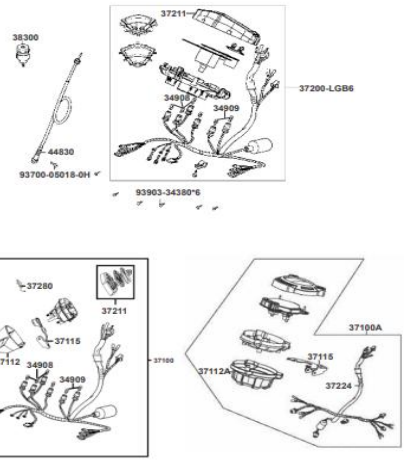

FIG. Nº 12 LOCÍMETRO (RS - NAKED - DIGITA	**PAG. Nº 17**

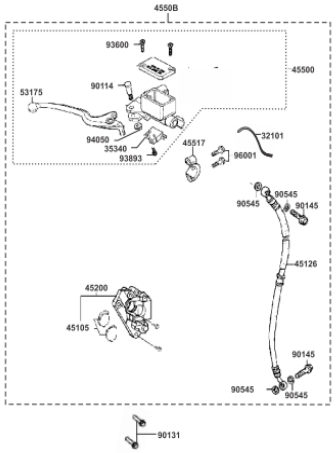

FIG. Nº 13: BOMBA DE FRENO	**PAG. Nº 18**

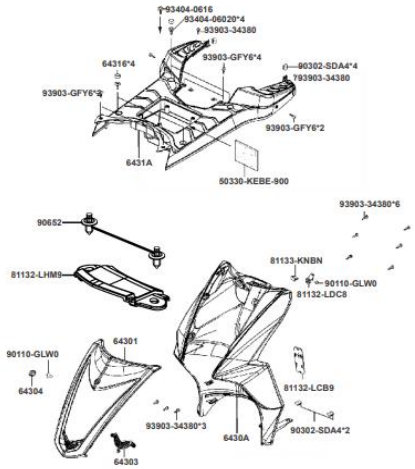

FIG. Nº 14: CUBIERTA FRONTAL	**PAG. Nº 19**

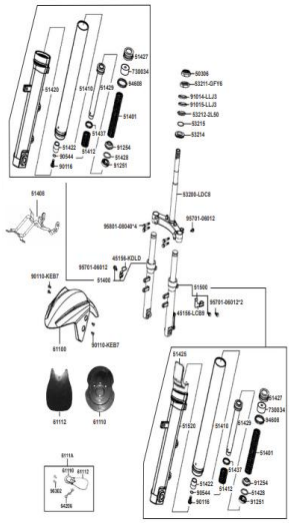

FIG. Nº 15: SUSPENSIÓN DELANTERA	**PAG. Nº 20-21**

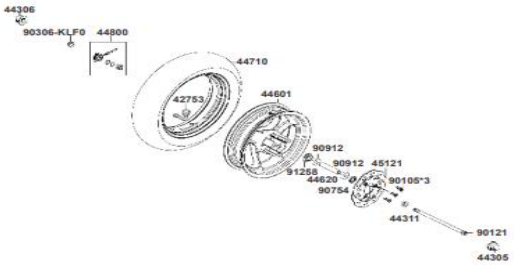

FIG. Nº 16: RIN DELANTERO	**PAG. Nº 22**

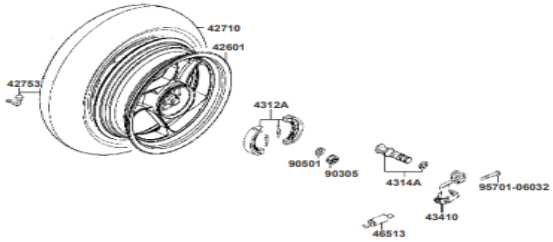

FIG. Nº 17: RIN TRASERO	**PAG. Nº 23**

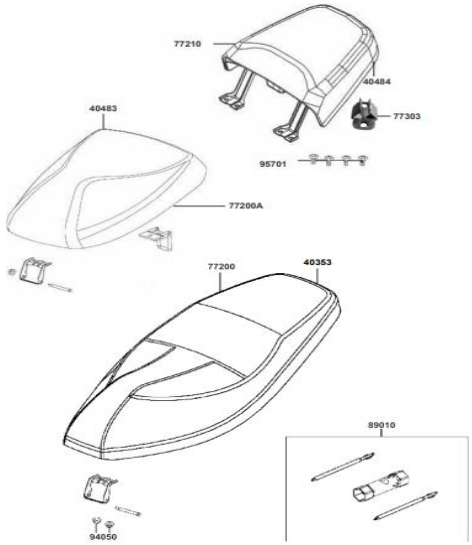

FIG. Nº 18: SILLÍN	**PAG. Nº 24-25**

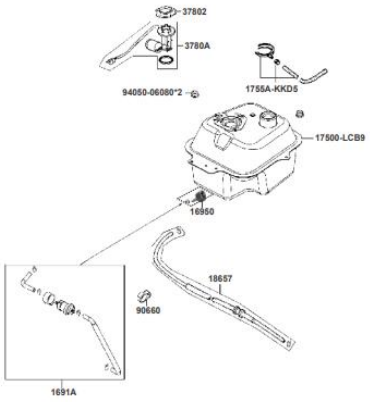

FIG. Nº 19 :TANQUE DE COMBUSTIBLE	PAG. Nº 26

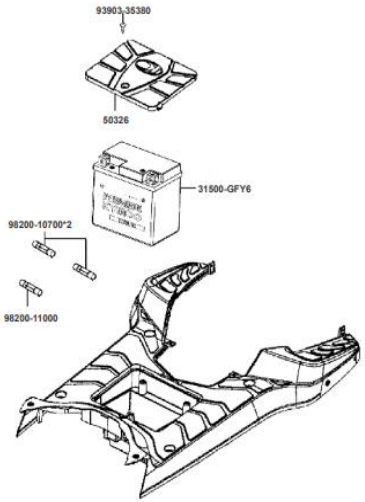

FIG. Nº 20: BATERÍA	PAG. Nº 27

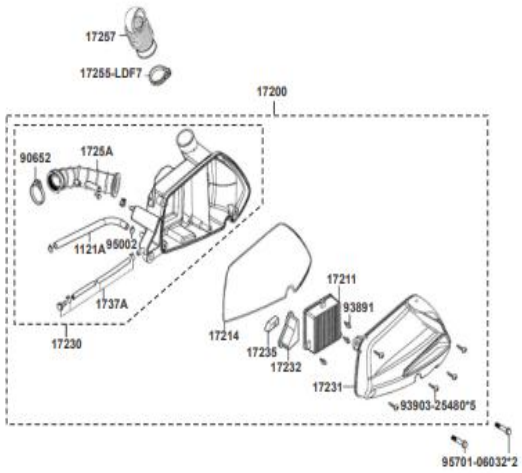

FIG. Nº 21: FILTRO DE AIRE	PAG. Nº 28

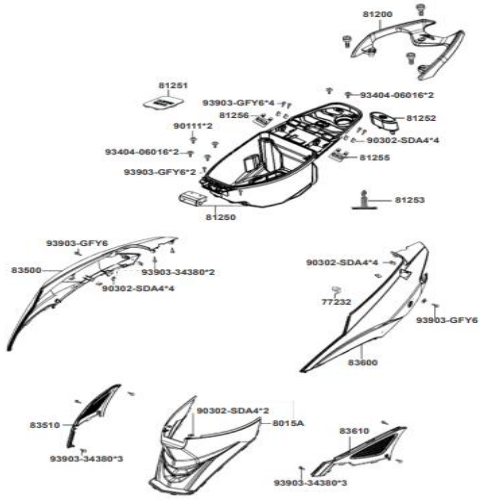

FIG. Nº 22 :CUBIERTAS LATERALES - GUANTERA	PAG. Nº 29

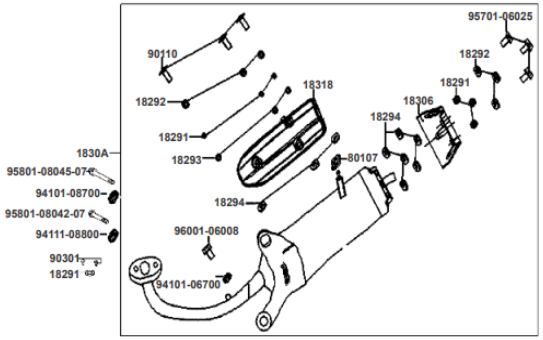

FIG. Nº 23: SILENCIADOR	PAG. Nº 30

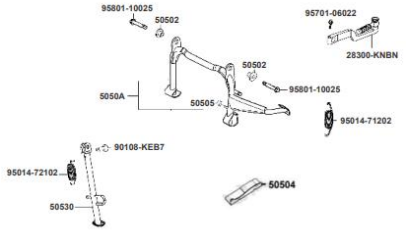

FIG. Nº 24: GATO LATERAL - PEDAL CRANK	PAG. Nº 31

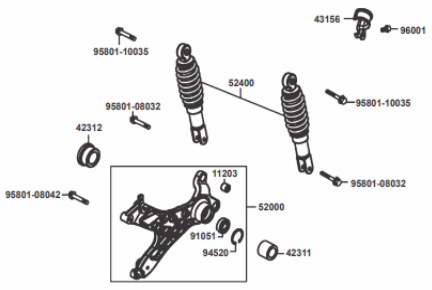

FIG. Nº 25: AMORTIGUADOR	PAG. Nº 32

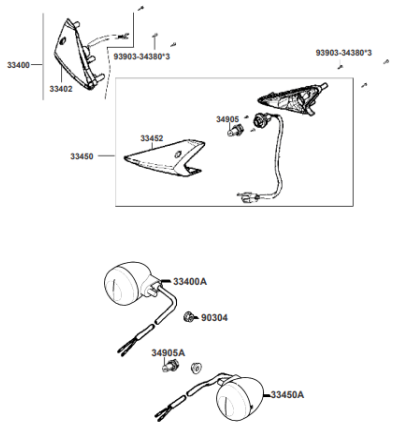

FIG. Nº 26: DIRECCIONALES DELANTERAS	PAG. Nº 33

FIG. Nº 27: STOP - GUARDABARRO TRASERO	PAG. Nº 34

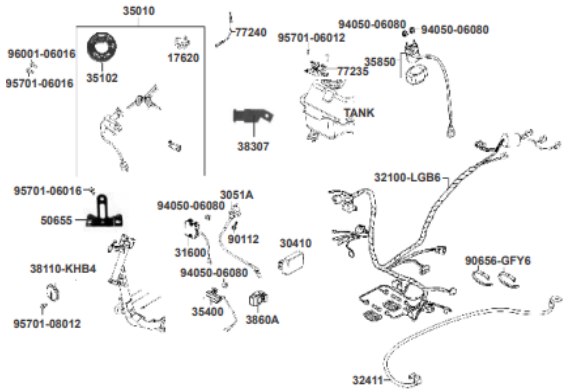

FIG. Nº 28:SISTEMA ELÉCTRICO	PAG. Nº 35-36

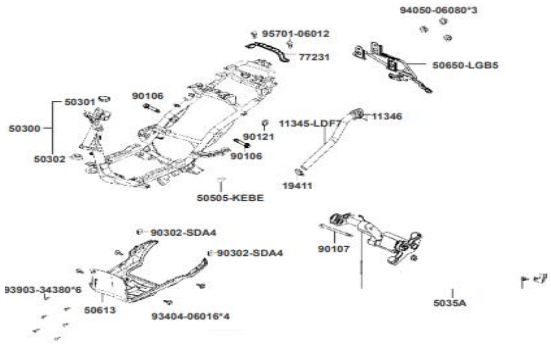

FIG. Nº 29 : CHASIS	PAG. Nº 37

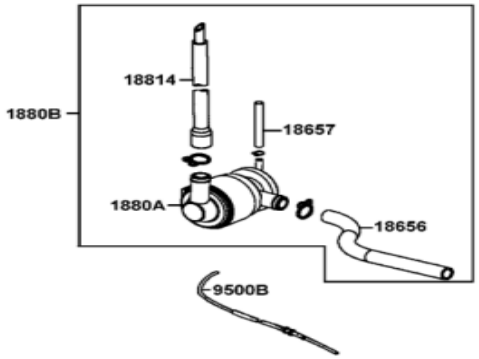

FIG. Nº 30: FILTRO DE GASES	PAG. Nº 38

FIG. Nº31: CALCOMANÍAS AGILITY RS 125 / AGILITY NAKED	PAG. Nº 39-40

FIG. Nº 32: EDICION ESPECIAL AGILITY NAKED	PAG. Nº 41

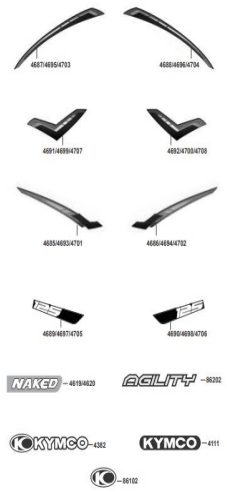

FIG. Nº33: CALCOMANÍAS AGILITY NAKED 2	PAG. Nº 42-43

FIG. Nº34: CALCOMANÍAS AGILITY NAKED V	PAG. Nº 44

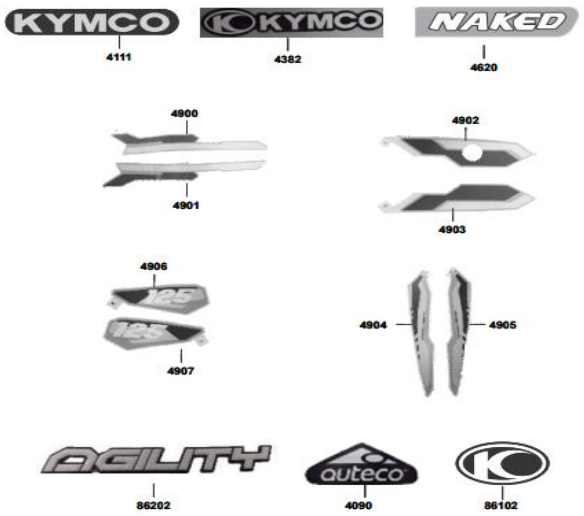

FIG. Nº35: CALCOMANÍAS AGILITY NAKED GRIS	PAG. Nº 45

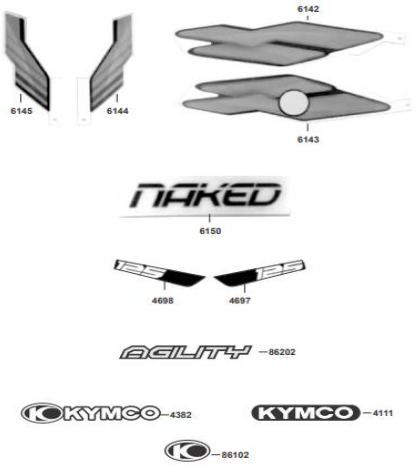

FIG. Nº36:CALCOMANÍAS AGILITY NAKED CAMBIO AÑO MODELO 2015	PAG. Nº46

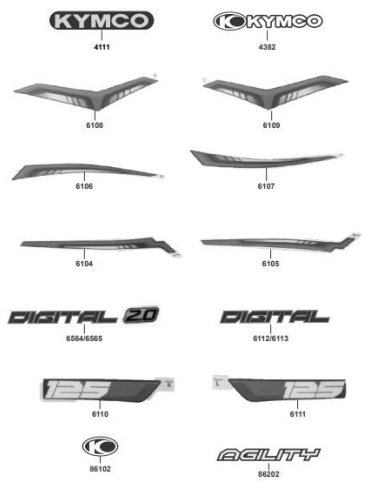

FIG. Nº 37: CALCOMANÍAS AGILITY DIGITAL / AGILITY DIGITAL 2.0	**PAG. Nº 47-48**

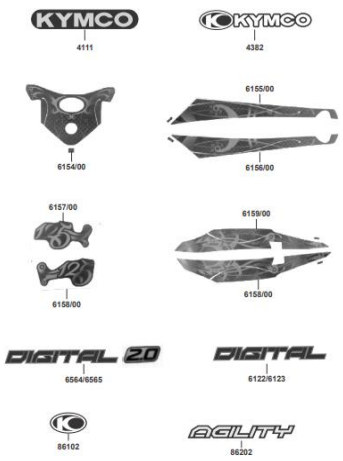

FIG. Nº 38: CALCOMANÍAS AGILITY DIGITAL / DIGITAL 2.0 FUCSIA - FEMENINA	**PAG. Nº 49**

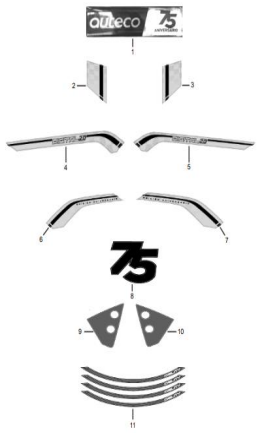

FIG. Nº39: CALCOMANÍAS AGILITY DIGITAL 2.0 75 ANIVERSARIO	**PAG. Nº 50**

FIG. Nº40:CALCOMANÍAS AGILITY DIGITAL 3.0 HASTA 2019	**PAG. Nº 51**

FIG. Nº41:CALCOMANÍAS AGILITY DIGITAL 3.0 FUCSIA - FEMENINA	**PAG. Nº 52**

FIG. Nº42:CALCOMANÍAS AGILITY DIGITAL 3.0 PRO	**PAG. Nº53**

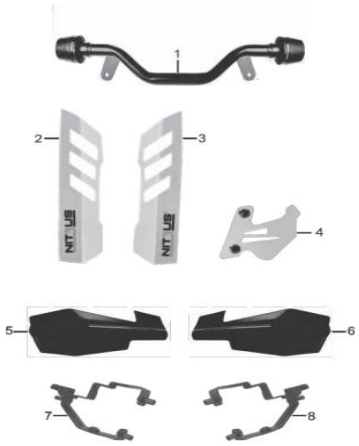		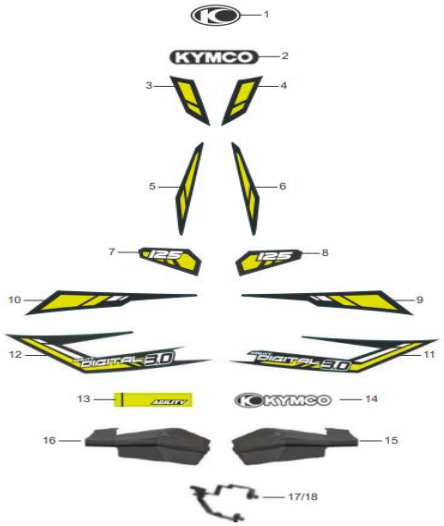			
FIG. Nº 43: ACCESORIOS AGILITY DIGITAL 3.0 PRO	**PAG. Nº 54**	**FIG. Nº 44: CALCOMANÍAS Y ACCESORIOS EDICIÓN AGILITY DIGITAL 3.0 SKY BLUE**	**PAG. Nº 55**	**FIG. Nº 45CALCOMANÍAS Y ACCESORIOS EDICIÓN AGILITY DIGITAL 3.0 NEÓN**	**AG. Nº 56-57**
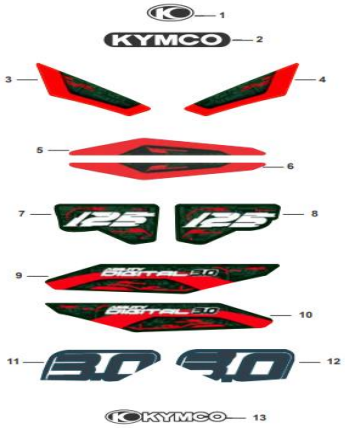					
FIG. Nº 46 : CALCOMANÍAS DESDE 2019	**PAG. Nº 58-59**				

FIGURA 01: CILINDRO - PISTÓN - CIGÜEÑAL

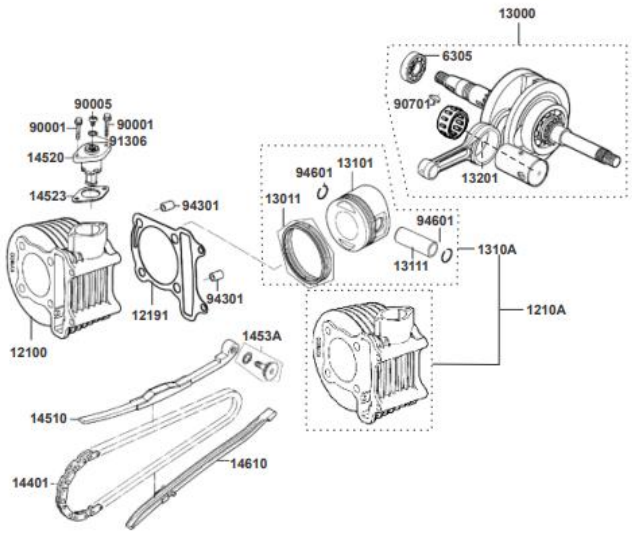

FIG. NO.	PARTE N°	DESCRIPCIÓN	RS 125	NAKED	DIGITAL	DIGITAL 2.0	DIGITAL 3.0	DIGITAL 3.0 AHO	SAP
12100	12100-GFY6-C00	Cilindro	1	1	1	1	1	1	11010605
1210A	1210A-GFY6-C10	Kit Cilindro	1	1	1	1	1	1	11010827
12191	12191-GFY6-C10	Empaque Cilindro	1	1	1	1	1	1	11016339
13000	13000-KUDU-C00	Cigüeñal	1	1	1	1	1	1	11016808
13011	13011-GFY6-9020-M1	Anillos STD	1	1	1	1	1	1	11017365
13101	13101-KUDU-C00	Pistón STD (Solo)	1	1	1	1	1	1	11019042
1310A	1310A-KUDU-C00	Kit Pistón STD	1	1	1	1	1	1	11019346
	13101-KUDU-900/47	Kit Pistón STD	1	1	1	1	1	1	11019046
	13102-KUDU-900/47	Kit Pistón 0.25	1	1	1	1	1	1	11019181
	13103-KUDU-900/47	Kit Pistón 0.50	1	1	1	1	1	1	11019210
	13104-KUDU-900/47	Kit Pistón 0.75	1	1	1	1	1	1	11019234
	13105-KUDU-900/47	Kit Pistón 1.00	1	1	1	1	1	1	11019260
13111	13111-3D84-001	Pasador Pistón	1	1	1	1	1	1	11019350
13201	13201-GFY6-305	Kit Biela	1	1	1	1	1	1	11000715
14401	14401-KUDU-C00	Cadenilla Distribución	1	1	1	1	1	1	11005203
14510	14510-KUDU-W10	Guía Cadenilla	1	1	1	1	1	1	11005273
14520	14520-GFY6-90A	Tensor Cadenilla	1	1	1	1	1	1	11005282
14523	14523-GFY6-C10	Empaque Tensor Cadenilla	1	1	1	1	1	1	11005287
1453A	1453A-GFY6-W10	Tornillo Guía Cadenilla	1	1	1	1	1	1	11005301
14610	14610-KUDU-C00	Guía Cadenilla	1	1	1	1	1	1	11005335
6305	6305C3-SKF	Rodamiento Cigüeñal Izq.	1	1	1	1	1	1	21001009
90001	90001-GBHB-661	Tornillo 6x22	2	2	2	2	2	2	11015305
90005	90005-KAW1-901	Tornillo 6x6	1	1	1	1	1	1	11015317
90701	90701-HFB6-011	Cuña Cigüeñal	1	1	1	1	1	1	11017994
91306	91306-1E05-691	Anillo Reten	1	1	1	1	1	1	11018827
94301	94301-10160	Pin 10x16	2	2	2	2	2	2	11011843
94601	94601-15000	Pin Pasador Pistón	2	2	2	2	2	2	11011921

FIGURA 02: CARCASAS

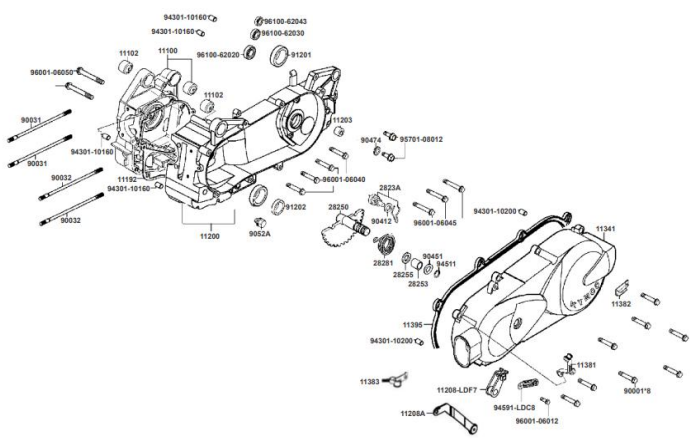

FIG. NO.	PARTE N°	DESCRIPCIÓN	RS 125	NAKED	DIGITAL	DIGITAL 2.0	DIGITAL 3.0	DIGITAL 3.0 AHO	SAP
11100	11100-KUDU-C00	Carcasa Derecha Completa	1	1	1	1	1	1	11006100
11102	11102-1G87-004	Buje Carcasa	1	1	1	1	1	1	11006200
11192	11192-KUDU-E90	Empaque Carcasa	1	1	1	1	1	1	11006251
11200	11200-KEC4-C00	Carcasa Izquierda	1	1	1	1	1	1	11006279
11203	11203-GGC7-W 10	Buje Carcasa	1	1	1	1	1	1	
11208	11208-LDF7-E10	Abrazadera Cable Freno	1	1	1	-	-	-	11006413
11208A	11208-LGR5-E10	Soporte Guardabarro Trasero	-	-	-	1	1	1	11006422
11341	11341-KEC4-900-NI	Cubierta Carcasa Izquierda	1	1	1	1	1	1	11006819
11381	11381-KUDU-C00	Abrazadera Cable Acelerador	1	1	1	1	1	1	11007005
11382	11382-KUDU-W 10	Abrazadera Cable Freno	1	1	1	1	1	1	
11383	11383-KUDU-C00	Abrazadera	-	-	-	1	1	1	
11395	11395-KKD7-C10	Empaque Tapa Carcasa (Ref. Pág. N° 60)	1	1	1	1	1	1	11007116
2823A	2823A-GKAK-W 10	Piñón Crank	1	1	1	1	1	1	
28250	28250-KNBN-901	Eje Crank	1	1	1	1	1	1	11021373
28253	28253-GBN2-60A	Buje Eje Crank	1	1	1	1	1	1	11021382
28255	28255-GFS6-001	Arandela Resorte Eje Crank	1	1	1	1	1	1	11021388
28281	28281-GBN2-C00	Resorte Crank	1	1	1	1	1	1	11021395
90001	90001-GBHB-711	Tornillo 6x40	8	8	8	8	8	8	11015309
90031	90031-KUDU-C00	Tornillo 8x200	2	2	2	2	2	2	
90032	90032-KUDU-C00	Tornillo 8x208	2	2	2	2	2	2	11015370

FIGURA 02: CARCASAS 2

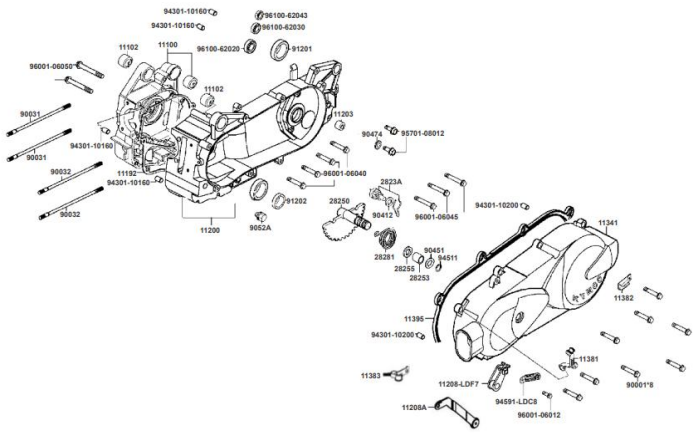

FIG. NO.	PARTE N°	DESCRIPCIÓN	RS 125	NAKED	DIGITAL	DIGITAL 2.0	DIGITAL 3.0	DIGITAL 3.0 AHO	SAP
90412	90412-3K29-C00	Arandela Piñón Crank	1	1	1	1	1	1	11017148
90451	90451-GBN2-601	Arandela Eje Crank	1	1	1	1	1	1	11017310
90474	90474-3C33-001	Arandela	1	1	1	1	1	1	11017418
9052A	9052A-GFY6-950	Tapón Aceite	1	1	1	1	1	1	11017610
91201	91201-GFY6-9030	Reten 19.8x30x5	1	1	1	1	1	1	11018358
91202	91202-KKJ9-C00	Reten 20-32-6	1	1	1	1	1	1	11018404
94301-	94301-10160	Pin 10x16	4	4	4	4	4	4	11011843
94301-	94301-10200	Pin Guía Carcasa 10x20	2	2	2	2	2	2	11011848
94511	94511-14000	Pin Seguridad	1	1	1	1	1	1	11011880
94591	94591-LDC8-E10	Platina de Seguridad	1	1	1	1	1	1	11011910
95701	95701-08012-08	Tornillo 8x12	2	2	2	2	2	2	11012124
96001-	96001-06012-08	Tornillo 6x12	1	1	1	1	1	1	11012264
96001-	96001-06040-08	Tornillo	4	4	4	4	4	4	11012316
96001-	96001-06045-08	Tornillo 6x45	3	3	3	3	3	3	11012318
96001-	96001-06050-08	Tornillo 6x50	2	2	2	2	2	2	11012320
96100-	96100-62020-00	Rodamiento Bolas 6202	1	1	1	1	1	1	11012366
96100-	96100-62030-00	Rodamiento Bolas 6203	1	1	1	1	1	1	11012370
96100-	96100-62043-00	Rodamiento Bolas 6204	1	1	1	1	1	1	11012375

FIGURA 03 CULATA

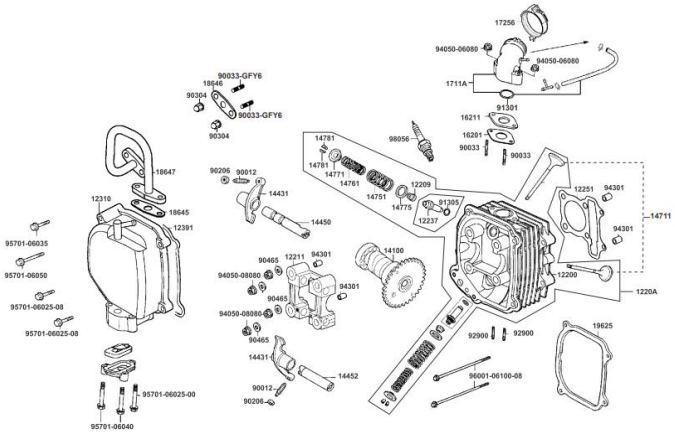

FIG. NO.	PARTE N°	DESCRIPCIÓN	RS 125	NAKED	DIGITAL	DIGITAL 2.0	DIGITAL 3.0	DIGITAL 3.0 AHO	SAP
12200	12200-LEC5-C10	Culata	1	1	1	-	-	-	11016414
	12200-KUDU-C10		-	-	-	1	1	1	11016394
1220A	1220A-KUDU-C00	Culata Completa	-	-	-	1	1	1	11016453
12209	12209-GDB4-6820-	Retenes Válvula	2	2	2	2	2	2	11016442
12211	12211-KUDU-W10	Soporte Eje Levas	1	1	1	1	1	1	11016472
12237	12237-KDU-9000-H	Guía Válvula	2	2	2	2	2	2	11016495
12251	12251-GFY6-90A	Empaque de Culata (Ref. Pág. Nº 60)	1	1	1	1	1	1	11016499
12310	12310-KUDU-C10	Cubierta Culata	1	1	1	-	-	-	11016587
1231A	1231A-KUDU-C10	Cubierta Culata Completa	-	-	-	1	1	1	11016608
12391	12391-GFY6-941	Empaque Tapa Culata	1	1	1	1	1	1	
14100	14100-LGS6-E10	Eje Levas	1	1	1	1	1	1	11005105
14431	14431-KUDU-W10	Balancín	2	2	2	2	2	2	11005227
14450	14450-GFY6-W10	Pasador Balancín Admisión	1	1	1	1	1	1	11005237
14452	14452-GFY6-W10	Pasador Balancín Escape	1	1	1	1	1	1	11005247
14711	14711-KUDU-305	Kit Válvulas	1	1	1	1	1	1	11005374
14751	14751-KUDU-C10	Resorte Válvula	2	2	2	2	2	2	11005412
14761	14761-KUDU-C10	Resorte Válvula	2	2	2	2	2	2	11005426
14771	14771-GDB4-C00	Porta Resorte Válvula	2	2	2	2	2	2	11005434
14775	14775-MFA6-001	Porta Resorte Válvula	2	2	2	2	2	2	11005438
14781	14781-MFA6-001	Cunas Válvula	4	4	4	4	4	4	11005445
16201	16201-GFY6-C10	Emp. Múltiple de Adm. (Ref. Pág. Nº 60)	1	1	1	1	1	1	11007385
16211	16211-GFY6-W10	Junta Base Carburador (Ref. Pág. Nº 60)	1	1	1	1	1	1	11007391
1711A	1711A-LDF7-E10	Múltiple de Admisión	1	1	1	1	1	1	11007528
17256	17256-GFY6-C00	Abrazadera Carburador	1	1	1	1	1	1	11007703
18645	18645-GFY6-941	Empaque	-	-	-	1	1	1	11009179

FIGURA 03: CULATA 2

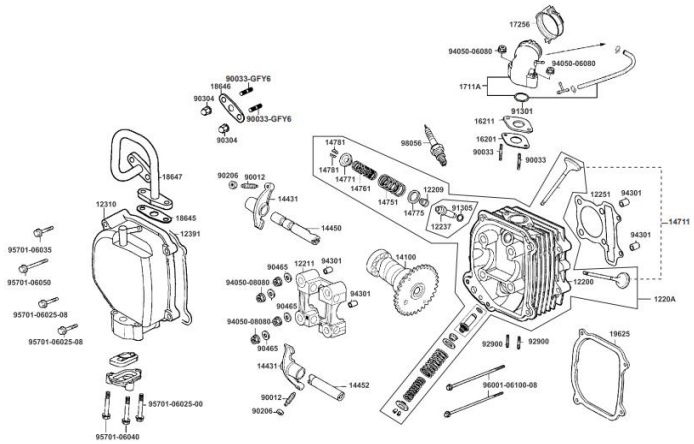

FIG. NO.	PARTE N°	DESCRIPCIÓN	RS 125	NAKED	DIGITAL	DIGITAL 2.0	DIGITAL 3.0	DIGITAL 3.0 AHO	SAP
18646	18646-LDC8-E10	Empaque	-	-	-	1	1	1	11009205
18647	18647-GFY6-C00	Conducto Filtro Aire	-	-	-	1	1	1	11009220
19625	19625-KUDU-C00	Empaque Tapa Culata	-	-	-	1	1	1	11010440
90012	90012-3C33-001	Tornillo Balancín	2	2	2	2	2	2	11015335
90033	90033-GFY6-C00	Tornillo 8x32	-	-	-	2	2	2	11015385
90033-	90033-GFY6-C10	Tornillo 6x16	2	2	2	2	2	2	11015387
90304	90304-4H38-001	Tuerca 6 mm.	-	-	-	2	2	2	11016945
90206	90206-0A01-001	Tuerca Tornillo Balancín	2	2	2	2	2	2	11016267
90465	90465-MDC4-001	Arandela 8 mm	4	4	4	4	4	4	11084396
91305	91305-0H28-159	Anillo Retenedor 9x1.6	2	2	2	2	2	2	11084397
91301	91301-0H28-C00	Anillo Reten	1	1	1	1	1	1	11018749
92900	92900-06060-0B	Esparrago 6x60	2	2	2	2	2	2	11011345
94050-	94050-06080	Tuerca 6 mm.	2	2	2	2	2	2	11011709
94050-	94050-08080	Tuerca 8 mm.	4	4	4	4	4	4	11011711
94301	94301-10160	Pin 10x16	4	4	4	4	4	4	11011843
95701-	95701-06025-00	Tornillo 6x25	1	1	1	1	1	1	11084398
95701-	95701-06025-08	Tornillo 6x25	2	2	2	2	2	2	11012085
95701-	95701-06035-08	Tornillo 6x35	1	1	1	1	1	1	11012105
95701-	95701-06040-00	Tornillo 6x40	2	2	2	2	2	2	11084399
95701-	95701-06050-08	Tornillo 6x50	1	1	1	1	1	1	11012116
96001-	96001-06100-08	Tornillo 6x100	2	2	2	2	2	2	11012340
98056	98056-5771R-00	Bujía CR7HSA	1	1	1	1	1	1	11012508

FIGURA 04: CUBIERTA MOTOR DERECH

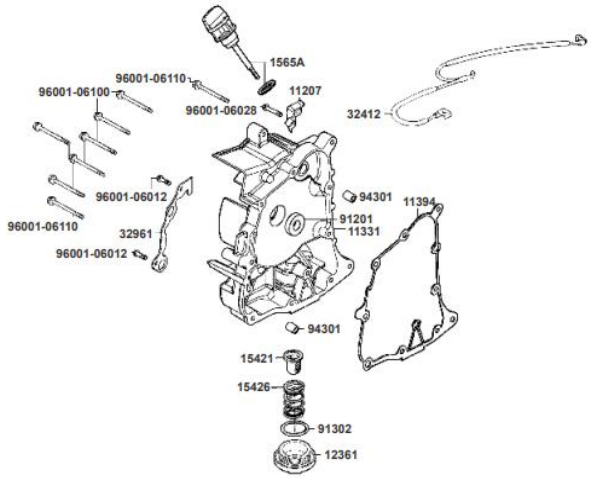

FIG. NO.	PARTE N°	DESCRIPCIÓN	RS 125	NAKED	DIGITAL	DIGITAL 2.0	DIGITAL 3.0	DIGITAL 3.0 AHO	SAP
11207	11207-KKE3-900	Platina Carcasa	1	1	1	1	-	-	11006397
	11207-KKE3-C01		-	-	-	-	1	1	11021617
11331	11331-KUDU-C00	Cubierta Carcasa	1	1	1	-	-	-	11006761
	11331-LCD3-E00		-	-	-	1	1	1	11006770
11394	11394-KUDU-E90	Empaque Carcasa (Ref. Pág. N° 60)	1	1	1	1	1	1	11007062
12361	12361-GFY6-901	Tapón Aceite	1	1	1	1	1	1	11016643
15421	15421-1G07-W10	Filtro Aceite	1	1	1	1	1	1	11005704
15426	15426-GAE1-921	Resorte Tapón Aceite	1	1	1	1	1	1	11005722
1565A	1565A-KUDU-W10	Tapón Nivel Aceite	1	1	1	1	1	1	11005819
32412	32412-LDF7-E10	Cable Batería	1	1	1	-	-	-	11022690
	32412-LEH3-C10		-	-	-	1	1	1	11022696
32961	32961-KUDU-C00	Leva	1	1	1	1	1	1	11022731
91201	91201-GFY6-C00	Reten 19.8x30x5	1	1	1	1	1	1	11018358
91302	91302-0A01-021	Anillo Reten	1	1	1	1	1	1	11018785
94301	94301-10160	Pin 10x16	2	2	2	2	2	2	11011843
96001-	96001-06012-08	Tornillo 6x12	2	2	2	2	2	2	11012264
96001-	96001-06028-08	Tornillo 6x28	1	1	1	1	1	1	11012303
96001-	96001-06100-08	Tornillo 6x100	6	6	6	6	6	6	11012340
96001-	96001-06110-08	Tornillo 6x110	2	2	2	2	2	2	11012342

FIGURA 05: CARBURADOR

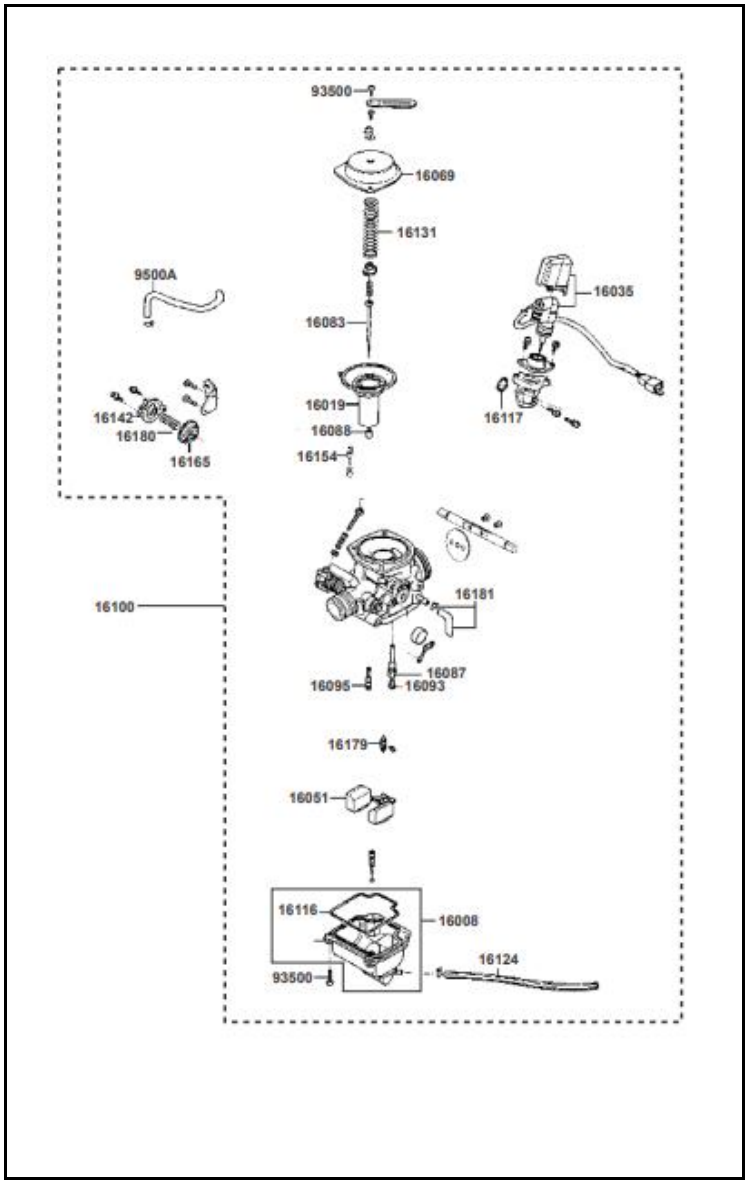

FIG. NO.	PARTE N°	DESCRIPCIÓN	RS 125	NAKED	DIGITAL	DIGITAL 2.0	DIGITAL 3.0	DIGITAL 3.0 AHO	SAP
16008	16012-KEC3-C01	Tasa Carburador	1	1	1	1	1	1	11006039
16019	16019-KUDU-900	Diafragma Carburador	1	1	1	1	1	1	11006170
16035	16035-KUDU-900	Choke Eléctrico	1	1	1	1	1	1	11006275
16051	16051-KEC3-90B	Flota Carburador	1	1	1	1	1	1	11006293
16056	16056-KEC3-900	Eje Carburador	1	1	1	1	1	1	11006308
16069	16069-KEC3-900	Tapa Carburador	1	1	1	1	1	1	11006376
16083	16083-KEC3-900	Aguja Diafragma Carburador	1	1	1	1	1	1	11006512
16087	16087-KEC3-900	Difusor	1	1	1	1	1	1	11006557
16088	16088-KEC3-900	Boquerel Aguja Carburador	1	1	1	1	1	1	11006563
16093	16093-KEC3-900	Boquerel de Alta	1	1	1	1	1	1	11006576
16095	16095-KEC3-900	Boquerel de Baja	1	1	1	1	1	1	11006587
16100	16100-LGB6-M40	Carburador	1	1	1	1	1	1	11006715
16116	16116-KEC3-900	Junta Asiento Carburador	1	1	1	1	1	1	11006859
16117	16117-KEC3-900	Junta Choke Eléctrico	1	1	1	1	1	1	11006861
16124	16124-KEC3-900	Manguera	1	1	1	1	1	1	11084402
16131	16131-KEC3-C00	Resorte Cortina Carburador	1	1	1	1	1	1	11006983
16142	16142-KEC3-900	Tapa Diafragma Carburador	1	1	1	1	1	1	11007083
16154	16154-KEC3-900	Aguja Aire	1	1	1	1	1	1	11007221
16165	16165-KEC3-900	Diafragma Carburador	1	1	1	1	1	1	11007319
16179	16179-KEC3-900	Aguja Flota Carburador	1	1	1	1	1	1	11007347
16180	16180-KEC3-C00	Resorte Tapa Diafragma	1	1	1	1	1	1	11007336
16181	16181-KEC3-C00	Conducto	1	1	1	1	1	1	11007338
93500	93500-04014-1A	Tornillo 4x12	6	6	6	6	6	6	11011471
9500A	9500A-KHB5-EZ0	Conducto	1	1	1	1	1	1	11084403

FIGURA 06: MOTOR DE ARRANQUE - BOMBA DE ACEITE

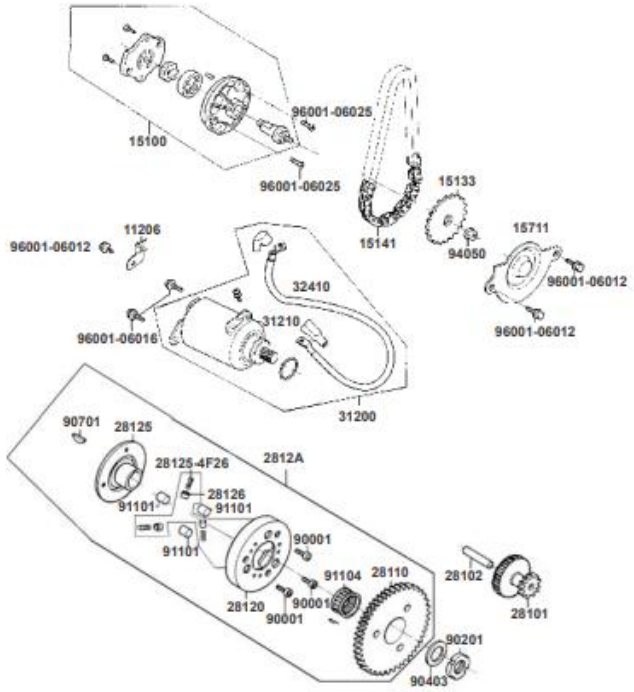

FIG. NO.	PARTE N°	DESCRIPCIÓN	RS 125	NAKED	DIGITAL	DIGITAL 2.0	DIGITAL 3.0	DIGITAL 3.0 AHO	SAP
11206	11206-LDF7-E10	Platina	1	1	1	1	1	1	11006378
15100	15100-KUDU-W10	Bomba Aceite	1	1	1	1	1	1	11005477
15133	15133-GFY6-W10	Piñón Bomba Aceite	1	1	1	1	1	1	11005510
15141	15141-GFY6-C00	Cadenilla Bomba Aceite	1	1	1	1	1	1	11005539
15711	15711-KUDU-900	Cubierta Bomba Aceite	1	1	1	1	1	1	11005894
28101	28101-GFY6-901	Piñón Reducción Arranque	1	1	1	1	1	1	11021266
28102	28102-GFY6-901	Eje Piñón Reducción	1	1	1	1	1	1	11021275
28110	28110-GFY6-C10	Piñón Clutch de Una Vía	1	1	1	1	1	1	11021291
28120	28120-GFY6-C10	Volante Clutch de Una Vía	1	1	1	1	1	1	11021312
28125-	28125-4F26-001	Resorte Clutch de Una Vía	3	3	3	3	3	3	11021328
28125	28125-GFY6-960	Campana Clutch de Una Vía	1	1	1	1	1	1	11021329
28126	28126-GFY6-C10	Tapa Resorte Clutch de Una Vía	3	3	3	3	3	3	11021331
2812A	2812A-GFY6-C10	Clutch de Una Vía	1	1	1	1	1	1	11021340
31200	31200-KUDU-9000	Motor Arranque Completo	1	1	1	1	1	1	11021871
31210	31200-GFY6-2200	Motor Arranque	1	1	1	1	1	1	11021865
32410	32410-KUDU-900	Cable Motor Arranque	1	1	1	1	1	1	11084400
90001	90001-GFY6-C00	Tornillo 6x10	3	3	3	3	3	3	11015310
90201	90201-GFY6-901	Tuerca 22 mm	1	1	1	1	1	1	11016211
90403	90403-KUDU-900	Arandela Piñón Arranque	1	1	1	1	1	1	11017128
90701	90701-GFY6-901	Cuña 5x6	1	1	1	1	1	1	11017978
91101	91101-1K79-711	Roller 10x10	3	3	3	3	3	3	11018228
91104	91104-GFY6-90A	Rodamiento Agujas	1	1	1	1	1	1	11018306
94050	94050-06080	Tuerca 6 mm.	1	1	1	1	1	1	11011709
96001-	96001-06012-08	Tornillo 6x12	3	3	3	3	3	3	11012264
96001-	96001-06016-08	Tornillo 6x16	2	2	2	2	2	2	11012277
96001-	96001-06025-08	Tornillo 6x25	2	2	2	2	2	2	11012301

FIGURA 07: CUBIERTA VENTILADOR - MAGNETO

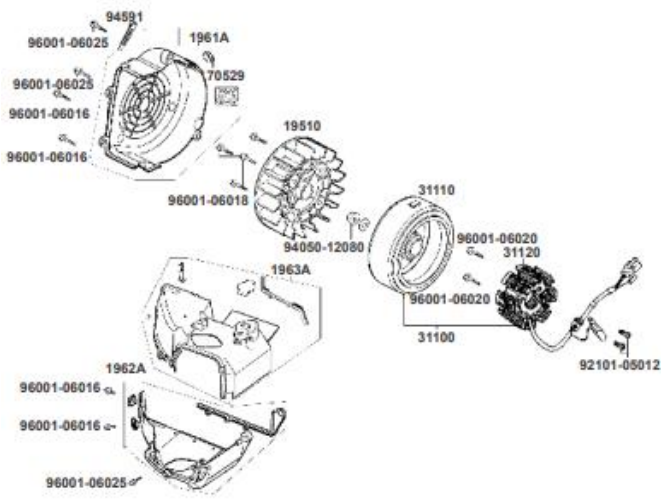

FIG. NO.	PARTE N°	DESCRIPCIÓN	RS 125	NAKED	DIGITAL	DIGITAL 2.0	DIGITAL 3.0	DIGITAL 3.0 AHO	SAP
19510	19510-GFY6-901	Ventilador	1	1	1	1	1	1	11010349
1961A	1961A-KUDU-E10	Cubierta Ventilador	1	1	1	1	1	1	11010418
1962A	1962A-KUDU-900	Protector A	1	1	1	1	1	1	11010460
1963A	1963A-LDF7-E10	Cubierta Protectora	1	1	1	1	1	1	11010481
31100	31100-LFC3-E10	Volante y Plato de Bobinas (8 Bobinas)	1	1	1	-	-	-	11015430
	31100-LHA2-M30	Volante y Plato de Bobinas (12 Bobinas)	-	-	1	1	1	-	11021673
	31100-ALG1-E10		-	-	-	-	-	1	11035290
31110	31110-LAD9-900	Volante (8 Bobinas)	1	1	1	-	-	-	11015433
	31110-LHA2-M30	Volante (12 Bobinas)	-	-	1	1	1	-	11021734
	31110-LFC3-E11		-	-	-	-	-	1	11021731
31120	31120-LEJ2-E10	Plato de Bobinas (8 Bobinas)	1	1	1	-	-	-	11015427
	31120-LHA2-M30	Plato de Bobinas (12 Bobinas)	-	-	1	1	1	-	11021789
	31120-ALG1-E10		-	-	-	-	-	1	11035289
70529	70529-6G57-671	Antivibrante	1	1	1	1	1	1	11006722
92101-	92101-05012-0H	Tornillo 5x12	2	2	2	2	2	2	11031478
94050-	94050-12080	Tuerca 12 mm.	1	1	1	1	1	1	11011726
94591	94591-LDC8-E10	Platina de Seguridad	1	1	1	1	1	1	11011910
96001-	96001-06016-08	Tornillo 6x16	4	4	4	4	4	4	11012277
96001-	96001-06018-08	Tornillo 6x18	4	4	4	4	4	4	11012279
96001-	96001-06020-08	Tornillo 6x20	2	2	2	2	2	2	11012288
96001-	96001-06025-08	Tornillo 6x25	3	3	3	3	3	3	11012301

FIGURA 08: CLUTCH CENTRIFUGO (1/2)

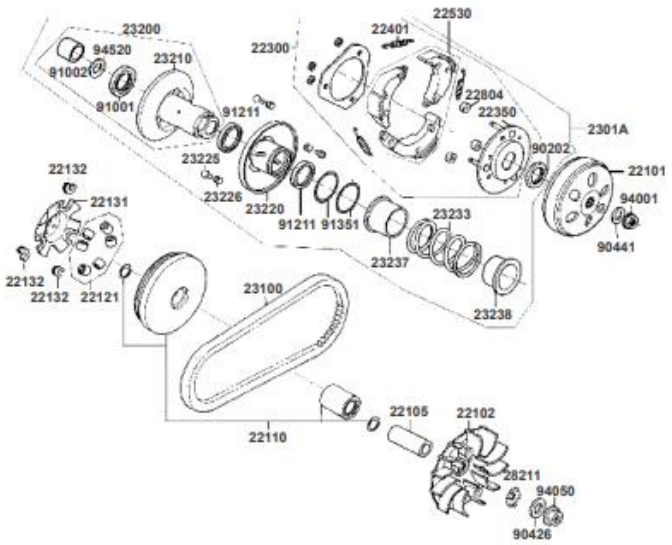

FIG. NO.	PARTE N°	DESCRIPCIÓN	RS 125	NAKED	DIGITAL	DIGITAL 2.0	DIGITAL 3.0	DIGITAL 3.0 AHO	SAP
22101	22101-GFY6-C00	Clutch Externo	1	1	1	1	1	1	11017585
22102	22102-KUDU-C00	Ventilador Clutch	1	1	1	1	1	1	11017606
22105	22105-GFY6-C10	Buje Ventilador Clutch	1	1	1	1	1	1	11017624
22110	22110-KUDU-C00	Polea Tracción	1	1	1	1	1	1	11017677
22121	22121-KKD7-315	Set Roller 14 Gramos (6 Unidades)	1	1	1	-	-	-	11017718
	22121-KFAF-305	Set Roller 11 Gramos (6 Unidades)	-	-	-	1	1	1	11017708
22131	22131-GFY6-C00	Plato Polea Tracción	1	1	1	1	1	1	11017786
22132	22132-KBN2-C00	Pin Plato Tracción	3	3	3	3	3	3	11017813
22300	22300-LDF7-E10	Porta Banda Clutch	1	1	1	1	1	1	11018093
22350	22350-GFY6-90A	Porta Banda Clutch Solo	1	1	1	1	1	1	11018126
22401	22401-GFY6-90A	Resorte Banda	3	3	3	3	3	3	11018197
22530	22530-GFY6-94A	Bandas Clutch	3	3	3	3	3	3	11018248
22804	22804-GBB2-001	Antivibrante Clutch	3	3	3	3	3	3	11018371
23100	23100-KEC4-C00	Correa de Tracción	1	1	1	1	1	1	11021622
23200	23200-GFY6-C00	Piñón Clutch Completo	1	1	1	1	1	1	11019453
2301A	2301A-KEC6-C00	Porta Banda Clutch Completo	1	1	1	1	1	1	11018871
23210	23210-GFY6-C00	Piñón Clutch	1	1	1	1	1	1	11030010
23220	23220-KFBF-C00	Campana Piñón Clutch	1	1	1	1	1	1	11019500
23225	23225-GHC8-C00	Pin Guía Roller	3	3	3	3	3	3	11019528
23226	23226-GHC8-C00	Guía Roller	3	3	3	3	3	3	11019542
23233	23233-GCW3-C00	Resorte	1	1	1	1	1	1	11019562
23237	23237-GFY6-C00	Buje	1	1	1	1	1	1	11019575
23238	23238-GFY6-C00	Buje Resorte	1	1	1	1	1	1	11019583
28211	28211-KUDU-W10	Piñón Crank	1	1	1	1	1	1	11021350
90202	90202-1 G87-C00	Tuerca 28 mm.	1	1	1	1	1	1	
90426	90426-KNBN-C00	Arandela Especial 12 mm.	1	1	1	1	1	1	11017215

FIGURA 08: CLUTCH CENTRIFUGO (2/2)

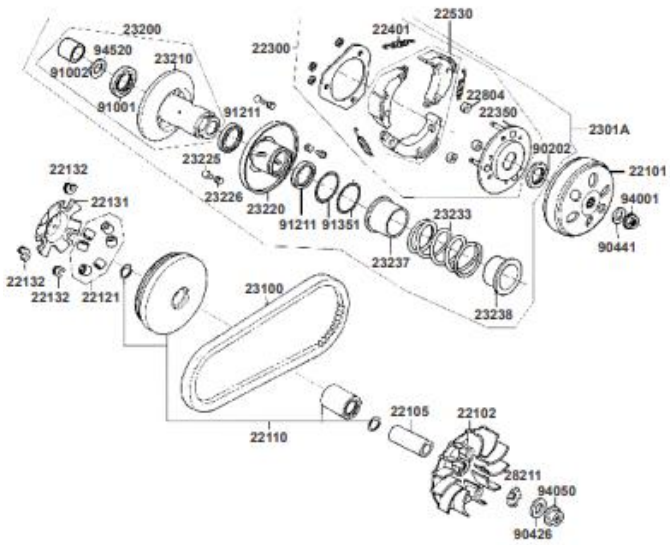

FIG. NO.	PARTE N°	DESCRIPCIÓN	RS 125	NAKED	DIGITAL	DIGITAL 2.0	DIGITAL 3.0	DIGITAL 3.0 AHO	SAP
90441	90441 -GFY6-C00	Arandela 12.2x29x2.5	1	1	1	1	1	1	
91001	91001-GFY6-C00	Rodamiento Agujas 20x29x18	1	1	1	1	1	1	11018085
91002	91002-GGA7-C00	Rodamiento Bolas 6902U	1	1	1	1	1	1	11018127
91211	91211-KEBE-C00	Retenedor 34x41x4	2	2	2	2	2	2	11018518
91351	91351-6B42-C00	Anillo Retenedor	2	2	2	2	2	2	11018881
94001	94001-12200-0S	Tuerca 12 mm.	1	1	1	1	1	1	11011674
94050	94050-12080	Tuerca 12 mm.	1	1	1	1	1	1	11011726
94520	94520-28000	Pin Seguridad 28 mm.	1	1	1	1	1	1	11011891

FIGURA 09: TRANSMISIÓN

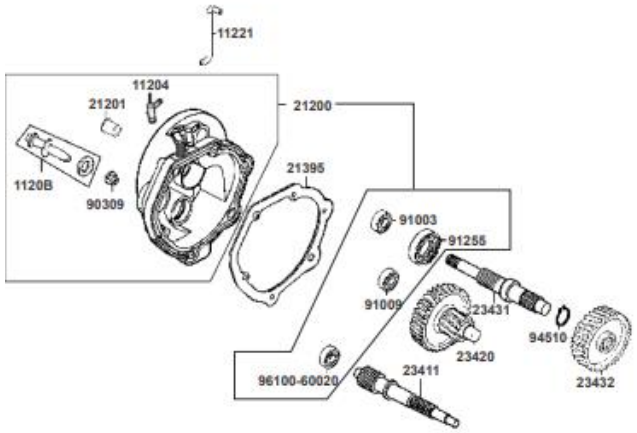

FIG. NO.	PARTE N°	DESCRIPCIÓN	RS 125	NAKED	DIGITAL	DIGITAL 2.0	DIGITAL 3.0	DIGITAL 3.0 AHO	SAP
1120B	1120B-KUDU-900	Pin Pasador	1	1	1	1	1	1	11006427
11221	11221-KKD7-900	Manguera	1	1	1	1	1	1	11006569
11204	11204-KUDU-901	Desfogue de Aire	1	1	1	1	1	1	11006373
21200	21200-KEC4-900	Cubierta Carcasa	1	1	1	1	1	1	11017228
21201	21201-KUDU-900	Antivibrante	1	1	1	1	1	1	11084401
21395	21395-KEC4-C10	Empaque Carcasa	1	1	1	1	1	1	11017282
23411	23411-KEC4-900	Eje Caja	1	1	1	1	1	1	11019621
23420	23420-KEC4-900	Piñón Eje Caja	1	1	1	1	1	1	11019637
23431	23431-KUDU-900	Eje Rueda Trasera	1	1	1	-	-	-	11019670
	2343A-KKD5-C00		-	-	-	1	1	1	11019668
23432	23432-KEC4-900	Piñón Caja	1	1	1	1	1	1	11019680
90309	90309-KLF0-004	Tuerca 8 mm.	1	1	1	1	1	1	11017053
91003	91003-KDS4-004	Rodamiento Bolas	1	1	1	1	1	1	11018134
91009	91009-GLE0-004	Rodamiento Bolas 6004uu	1	1	1	1	1	1	11018171
91255	91255-LDC8-E10	Reten 27x42x7	1	1	1	1	1	1	11018668
94510	94510-20000	Pin Seguridad 20 mm.	1	1	1	1	1	1	11011871
96100	96100-60020-00	Rodamiento Bolas 6002	1	1	1	1	1	1	11012359

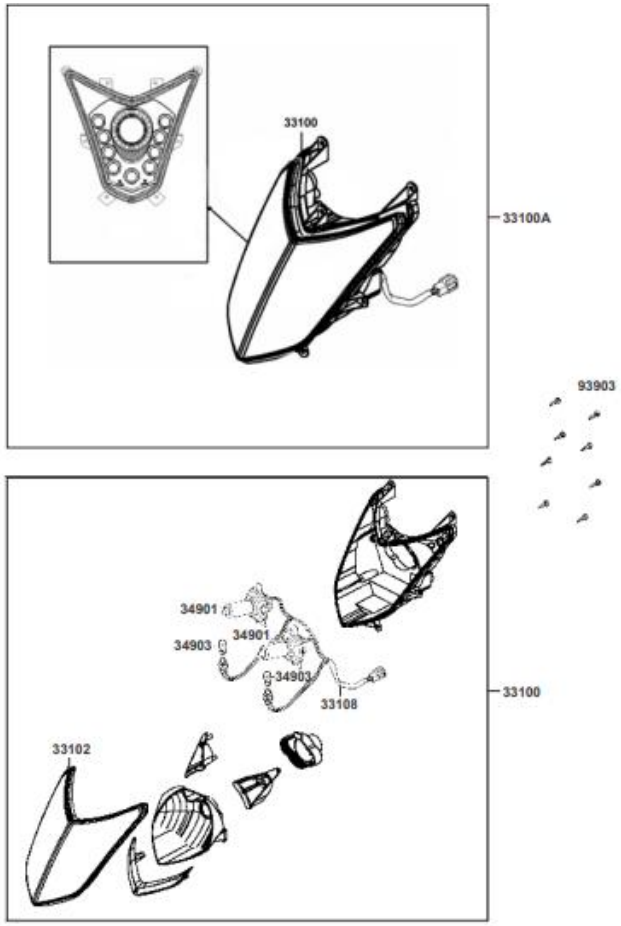

FIG. NO.	PARTE N°	DESCRIPCIÓN	RS 125	NAKED	DIGITAL	DIGITAL 2.0	DIGITAL 3.0	DIGITAL 3.0 AHO	SAP
33100	33100-LGB5-E10	Farola Completa Bombillo	1	1	1	1	-	-	11023045
33100A	33100-ALC5-M40	Farola Completa LED	-	-	-	-	1	1	11015402
33108	33108-LGB5-E10	Soquete Farola	1	1	1	1	-	-	11023075
34901	34901-LDC8-E10	Bombillo Farola	2	2	2	2	-	-	11024332
34903	34903-LDC8-E10	Bombillo Piloto	2	2	2	2	-	-	11024338
93903	93903-35220	Tornillo 5x12	8	8	8	8	8	8	11011625

FIGURA 11 MANUBRIO - CUBIERTAS MANUBRIO (1/ 3)

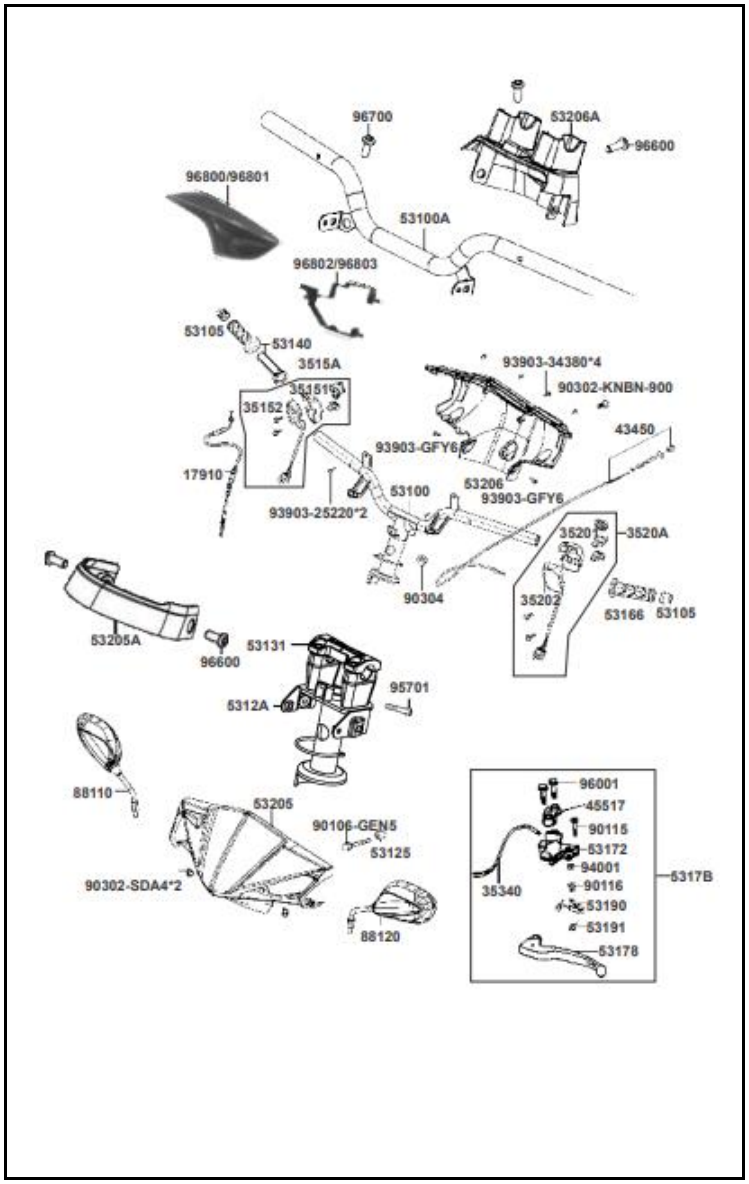

FIG. NO.	PARTE N°	DESCRIPCIÓN	RS 125	NAKED	DIGITAL	DIGITAL 2.0	DIGITAL 3.0	DIGITAL 3.0 AHO	SAP
17910	17910-LGR5-E10	Cable Acelerador	1	1	1	1	1	1	11008109
35151	35151-LGB5-E10	Carcasa Comando Derecho (Del.)	1	-	-	-	-	-	11025942
	35151-LHM9-E60	Carcasa Comando Derecho (Del.)	-	1	1	1	1	-	11025945
35152	35152-KGBG-900	Carcasa Comando Derecho (Tras.)	1	-	-	-	-	-	11025948
	35152-LHM9-E60	Carcasa Comando Derecho (Tras.)	-	1	1	1	1	-	11025950
3515A	3515A-LGB5-E10	Comando Luces Derecho	1	-	-	-	-	-	11025981
	3515A-LHM9-E60	Comando Luces Derecho	-	1	1	1	1	-	11025984
	3515A-LHM9-EV0	Comando Luces Derecho	-	-	-	-	-	1	11035288
35201	35201-LGB5-E10	Carcasa Comando Izquierdo (Del.)	1	-	-	-	-	-	11026015
	35201-LHM9-E60	Carcasa Comando Izquierdo (Del.)	-	1	1	1	1	1	11026018
35202	35202-KGBG-900	Carcasa Comando Izquierdo (Tras.)	1	-	-	-	-	-	11026021
	35202-LHM9-E60	Carcasa Comando Izquierdo (Tras.)	-	1	1	1	1	1	11026024
3520A	3520A-LGB5-E10	Comando Luces Izquierdo	1	-	-	-	-	-	11026058
	3520A-LHM9-E60	Comando Luces Izquierdo	-	1	1	1	1	1	11026061
35340	35340-KKJ9-010	Swiche Stop	1	-	-	-	-	-	11026118
	35340-LHM9-E60	Swiche Stop	-	1	1	1	1	1	11026131
43450	43450-LDC8-E10	Cable Freno Trasero	1	-	-	-	-	-	11004776
	43450-LHM9-E10	Cable Freno Trasero	-	1	1	1	1	1	11004781
45517	45517-GFY6-9000	Abrazadera	1	1	1	1	1	1	11007277
53100	53100-LGB5-E10	Manubrio	1	-	-	-	-	-	11016747
53100A	53100-LHM9-E60		-	1	1	1	-	-	11016758
	53100-ACB3-M40	Manubrio	-	-	-	-	1	1	11016708
53105	53105-KNBN-910	Topes Caucho Manillar	2	2	2	2	2	2	11016773
53125	53125-GEN5-901	Buje Manubrio	1	1	1	1	1	1	11016796
5312A	5312A-LHM9-E60	Soporte Manubrio	-	1	1	1	1	1	11016804
53131	53131-LHM9-E60-Y	Soporte Superior Manubrio	-	1	1	1	1	1	11016811
53140	53140-KNBN-960	Carretel Acelerador	1	1	1	1	1	1	11016834

FIGURA 11 MANUBRIO - CUBIERTAS MANUBRIO (2/3)

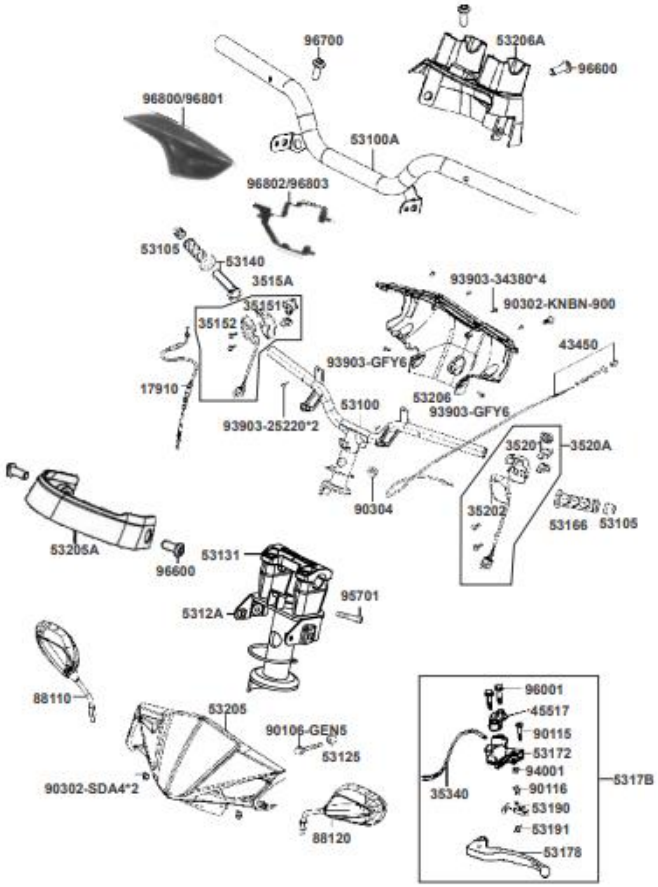

FIG. NO.	PARTE N°	DESCRIPCIÓN	RS 125	NAKED	DIGITAL	DIGITAL 2.0	DIGITAL 3.0	DIGITAL 3.0 AHO	SAP
53166	53166-KNBN-911	Caucho Manillar Izquierdo	1	1	1	1	1	1	11016888
53172	53172-LGB6-E10	Soporte Leva Izquierdo	1	-	-	-	-	-	11016942
	53172-LHM9-E60		-	1	1	1	1	1	11016948
53178	53178-LGB6-E10	Leva Freno Trasero	1	1	1	1	1	1	11017113
5317B	5317B-LGB6-E10	Soporte Leva Completa	1	-	-	-	-	-	11017135
	5317B-LHM9-E60		-	1	1	1	1	1	11017140
53190	53190-GFY6-901	Bloqueo Leva Freno	1	1	1	1	1	1	11017150
53191	53191-GFY6-901	Resorte	1	1	1	1	1	1	11017157
53205	53205-LGB5-E10-N	Cubierta Soporte Manubrio Del.	1	-	-	-	-	-	11017439
53205A	53205-LHM9-E60-Y	Cubierta Soporte Manubrio Del.	-	1	1	1	1	1	11017448
53206	53206-LGB5-E10-N	Cubierta Soporte Manubrio Tras.	1	-	-	-	-	-	11017504
53206A	53206-LHM9-E60-Y	Cubierta Soporte Manubrio Tras.	-	1	1	1	1	1	11017513
88110	88110-LEB5-C10-D	Espejo Der. Negro/Gris Con Tuerca	1	1	1	1	1	1	11015087
	88110-LEB5-C11-D	Espejo Der. Negro/Gris Con Acople	-	1	1	1	1	1	11015093
	88110-ACB3-M40	Espejo Der. Edición "PRO"	-	-	-	-	1	-	11015036
88120	88120-LEB5-C10-D	Espejo Izq. Negro/Gris Con Tuerca	1	1	1	1	1	1	11015165
	88120-LEB5-C11-D	Espejo Izq. Negro/Gris Con Acople	-	1	1	1	1	1	11015172
	88120-ACB3-M40	Espejo Izq. Edición "PRO"	-	-	-	-	1	-	11015118
90106	90106-GEN5-901	Tornillo 10x50	1	1	1	1	1	1	11015678
90115	90115-GLE0-001	Tornillo	1	1	1	1	1	1	11016061
90116	90116-GGS7-671	Tornillo Leva Bloqueo	1	1	1	1	1	1	11016063
90302-	90302-KNBN-900	Tornillo 5x10	1	-	-	-	-	-	11016909
90302-	90302-SDA4-004	Tuerca Presión 4 mm.	2	-	-	-	-	-	11016932
90304	90304-GHE8-004	Tuerca 10 mm.	1	1	1	1	1	1	10094368
93903-	93903-25220	Tornillo 5x12	2	-	-	-	-	-	11011596
93903-	93903-34380	Tornillo 4x12	4	-	-	-	-	-	11011613
93903-	93903-GFY6-900	Tornillo 4x14	2	-	-	-	-	-	11011648
94001	94001-05080-0S	Tuerca 5 mm.	1	1	1	1	1	1	11023756

FIGURA 11: MANUBRIO - CUBIERTAS MANUBRIO (3/ 3)

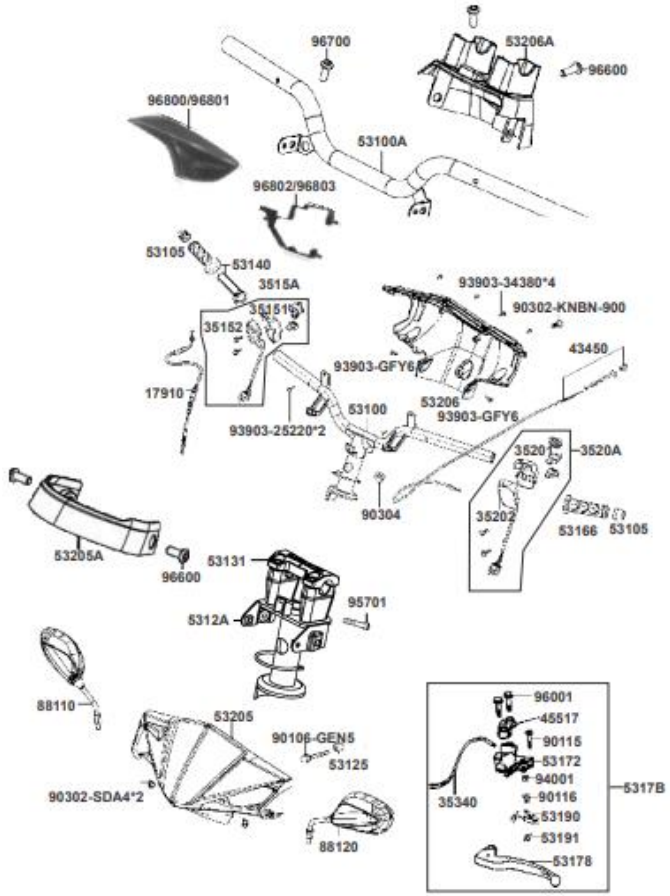

FIG. NO.	PARTE N°	DESCRIPCIÓN	RS 125	NAKED	DIGITAL	DIGITAL 2.0	DIGITAL 3.0	DIGITAL 3.0 AHO	SAP
95701	95701-06032-08	Tornillo 6x32	-	1	1	1	1	1	11012101
96001	96001-06025-06	Tornillo 6x25	2	2	2	2	2	2	11015996
96600	96600-LHM9-E60	Tornillo	-	3	3	3	3	3	11012487
96700	96700-LHM9-E60	Tornillo 8x30	-	4	4	4	4	4	11012497
96800	96800/00	Cortaviento Izquierdo	-	1	1	1	1	1	21002093
96801	96801/00	Cortaviento Derecho	-	1	1	1	1	1	21002094
96802	96802/00	Soporte Cortaviento Izquierdo	-	1	-	-	-	-	21002095
	020289/00		-	-	1	1	1	1	21000039
96803	96803/00	Soporte Cortaviento Derecho	-	1	-	-	-	-	21002096
	020249/00		-	-	1	1	1	1	21000037

FIGURA 12: VELOCÍMETRO (RS - NAKED - DIGITAL)

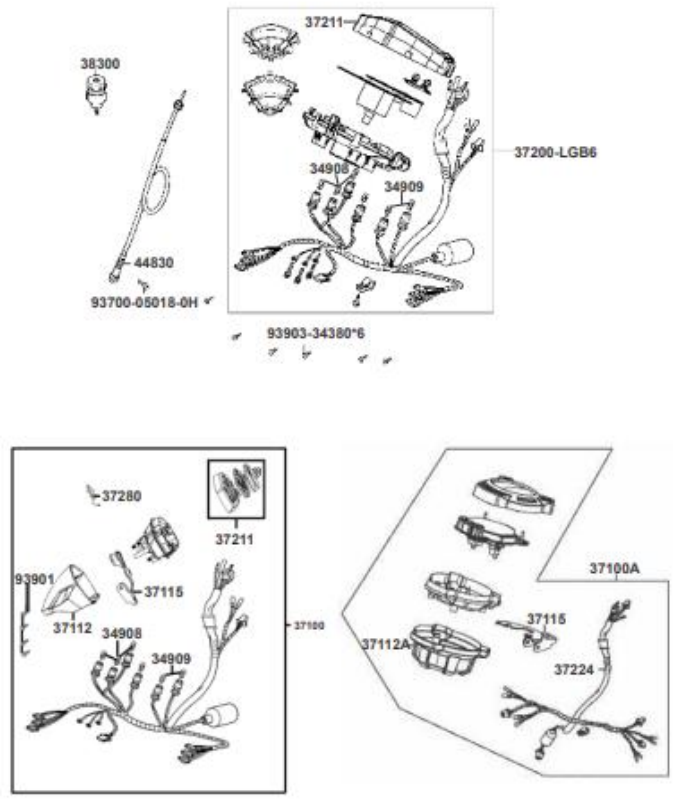

FIG. NO.	PARTE N°	DESCRIPCIÓN	RS 125	NAKED	DIGITAL	DIGITAL 2.0	DIGITAL 3.0	DIGITAL 3.0 AHO	SAP
34908	34908-LEJ2-E00	Bombillo Velocímetro	4	4	-	-	-	-	11024394
34909	34909-LEJ2-E00	Bombillo Velocímetro	2	2	-	-	-	-	11024416
37100	37100-ALC5-M40	Velocímetro Completo	-	1	-	-	-	-	11027318
37100A	37100-ALC5-M42	Velocímetro Completo	-	-	1	1	-	-	11027322
	37100-ALC5-M41	Velocímetro Completo	-	-	-	-	1	-	11015399
	37100-ACB3-M41	Velocímetro Completo	-	-	-	-	-	1	11035291
37112	37112-LHM9-E60	Cubierta Inferior Velocímetro	-	1	-	-	-	-	11035874
37112A	37112-ALC5-M42	Cubierta Inferior Velocímetro	-	-	1	1	1	1	11027356
37115	37115-LHM9-E60	Soporte Velocímetro	-	1	1	1	-	-	11035876
	37115-ALC5-M45	Soporte Velocímetro	-	-	-	-	1	1	11021625
37200	37200-LGB6-E10	Velocímetro Completo	1	-	-	-	-	-	11035899
37211	37211-ALC5-M40	Cubierta Superior Velocímetro	-	1	-	-	-	-	11035903
34224	37224-ALC5-M42		-	-	1	1	-	-	11035915
37280	37280-LHM9-E10	Reloj	-	1	-	-	-	-	11035924
	37280-LGB5-E10	Reloj	1	-	-	-	-	-	11035922
38300	38300-KECE-W10	Flasher Direccionales	1	-	-	-	-	-	11035974
	38300-LHM9-E60	Flasher Direccionales	-	1	1	1	-	-	11035974
	38300-ALH1-E60	Flasher Direccionales	-	-	-	-	1	1	11015397
44830	44830-LGB5-E10	Cable Velocímetro	1	1	1	-	-	-	11006568
	44830-LHM9-E60	Cable Velocímetro	-	-	-	1	1	1	11006570
93700	93700-05018-0H	Tornillo 5x18	1	1	1	1	1	1	11011549
93903	93903-34380	Tornillo 4x12	6	6	6	6	6	6	11011613

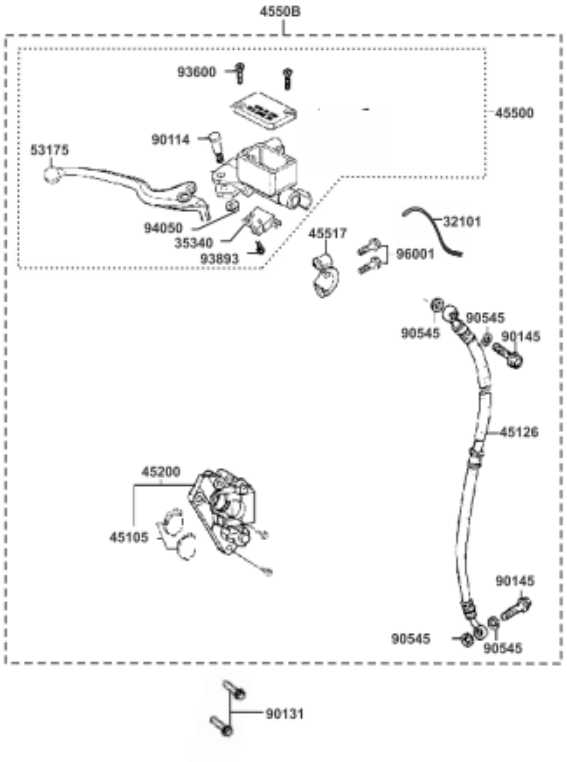

FIG. NO.	PARTE N°	DESCRIPCIÓN	RS 125	NAKED	DIGITAL	DIGITAL 2.0	DIGITAL 3.0	DIGITAL 3.0 AHO	SAP
32101	32101-GFY6-901	Instalación Eléctrica	1	-	-	-	-	-	11022352
	32102-LHM9-E60		-	1	1	1	1	1	11022376
35340	35340-KNBN-901	Swiche Stop	1	1	1	1	1	1	11026121
45105	45105-LDC8-305	Pastas Freno	1	1	1	1	1	1	11006769
45126	45126-LDC8-E10	Manguera Freno Delantero	1	-	-	-	-	-	11006979
	45126-LHM9-E60		-	1	1	1	1	1	11006994
45200	45200-LGB5-E10-N.	Caliper Freno Delantero (Gris)	1	1	1	1	-	-	11007184
	45200-LGB5-E10-R8	Caliper Freno Delantero (Rojo)	1	1	1	1	-	-	11007186
	45200-LGB5-E10-N1	Caliper Freno Delantero (Negro)	-	-	-	-	1	1	11021604
45500	45500-LDC8-E10	Bomba Freno Delantero (Gris)	1	-	-	-	-	-	11007250
	4550A-LHM9-E60	Bomba Freno Delantero (Negra)	-	1	1	1	1	1	11007258
4550B	4550B-LGB5-E10	Bomba Freno Delantero Completa (Gris)	1	-	-	-	-	-	11007262
45517	45517-KFAF-910	Soporte Bomba Freno	1	1	1	1	1	1	11007278
53175	53175-LDC8-E10	Leva Freno Delantero	1	1	1	1	1	1	11017026
90114	90114-1F66-007	Tornillo Soporte Leva Freno	1	1	1	1	1	1	11016052
90131	90131-GLW0-C00	Tornillo 8x35	2	2	2	2	2	2	11016161
90145	90145-MKS9-61A	Tornillo Manguera Freno	2	2	2	2	2	2	11016204
90545	90545-3L00-C00	Arandela	4	4	4	4	4	4	11017646
93600	93600-04012-1G	Tornillo 4x12	2	2	2	2	2	2	11011529
93893	93893-04012-08	Tornillo 4x12	1	1	1	1	1	1	11011576
94050	94050-06070	Tuerca 6 mm.	1	1	1	1	1	1	11028711
96001	96001-06025-00	Tornillo 6x25	2	2	2	2	2	2	11012295

FIGURA 14: CUBIERTA FRONTAL

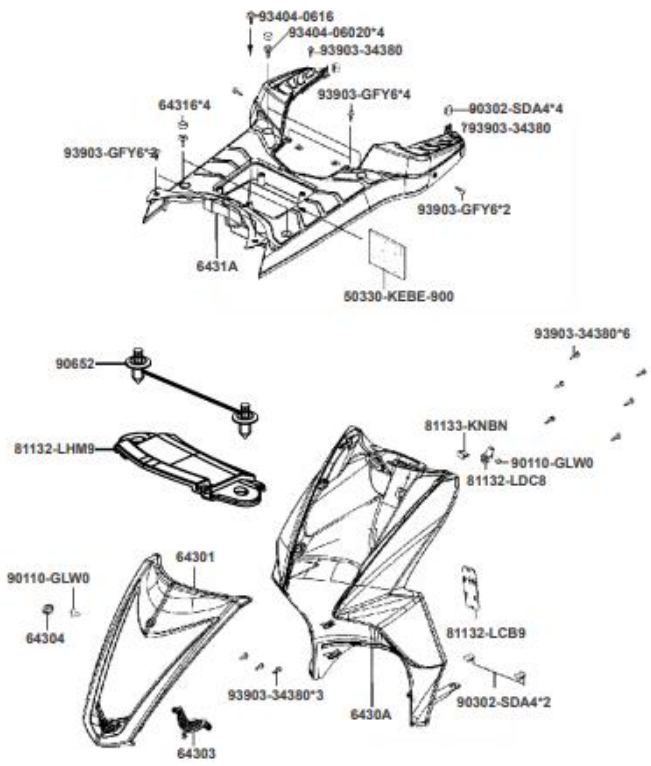

FIG. NO.	PARTE N°	DESCRIPCIÓN	RS 125	NAKED	DIGITAL	DIGITAL 2.0	DIGITAL 3.0	DIGITAL 3.0 AHO	SAP
50330	50330-KEBE-C00	Antivibrante Batería	1	1	1	1	1	1	11014543
64301	64301-LGB5-E10	Carenaje Farola Sin Pintar	1	1	1	1	-	-	11005877
	64301-AAE6-B40-N1P		-	-	-	-	1	1	11021629
64303	64303-LGB5-E10-N1R	Rejilla Frontal	1	1	1	1	1	1	11005955
64304	64304-LGB5-E10	Tapon Cubierta Frontal	1	1	1	1	1	1	11005973
6430A	80000544	Carenaje Frontal	1	1	1	1	1	1	
64316	64316-LCB9-C10-N1R	Tapón Piso	4	4	4	4	1	1	11006197
6431A	80000551	Piso	1	1	1	1	1	1	
81132-	81132-LCB9-C10	Soporte Guantera	1	1	1	1	1	1	11010419
81132-	81132-LDC8-E10-N1R	Gancho Guantera	1	1	1	1	1	1	11010428
81132-	81132-LHM9-E60-N1R	Tapa Carenaje Interno	1	1	1	1	1	1	11010452
81133	81133-KNBN-901	Pin	1	1	1	1	1	1	11010462
90110	90110-GLW0-C00	Tornillo 6x14	2	2	2	2	2	2	11015898
90302-	90302-SDA4-004	Tuerca Presión 4 mm.	2	2	2	2	2	2	11016932
90652	90652-LFB5-C00	Broche Tapa Carenaje	2	2	2	2	2	2	11017931
93404-	93404-06016-07	Tornillo 6x16	1	1	1	1	1	1	11011450
93404-	93404-06020-07	Tornillo 6x20	4	4	4	4	4	4	11011456
93903-	93903-34380	Tornillo 4x12	11	11	11	11	11	11	11011613
93903-	93903-GFY6-C00	Tornillo 4x14	8	8	8	8	8	8	11011648

FIGURA 15: SUSPENSIÓN DELANTERA (1/2)

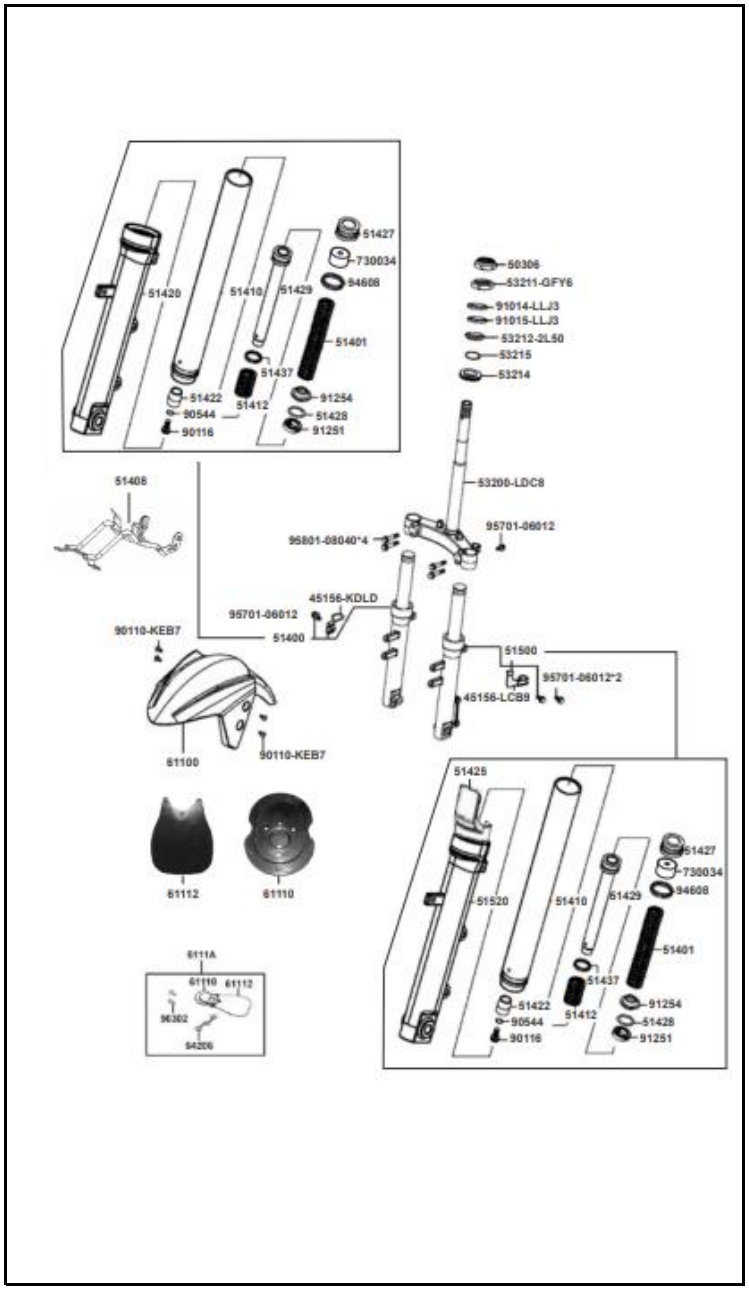

FIG. NO.	PARTE N°	DESCRIPCIÓN	RS 125	NAKED	DIGITAL	DIGITAL 2.0	DIGITAL 3.0	DIGITAL 3.0 AHO	SAP
45156-	45156-KDLD-901	Guía Manguera Freno Delantero	1	1	1	1	-	-	11007147
	45126-ADB1-M31		-	-	-	-	1	1	11015412
45156-	45156-LCB9-B20	Guia Cable Velocimetro	1	1	1	1	-	-	11007147
	45129-ADB1-M31		-	-	-	-	1	1	11015415
50306	50306-1F96-0010	Tuerca Espiga	1	1	1	1	1	1	11014320
51400	51400-LDF7-E10	Telescópico Derecho Completo	1	1	-	-	-	-	11015829
	51400-LGB6-E10	Telescópico Derecho Completo	-	-	1	1	-	-	11015848
	51400-ACB3-M40-N	Telescópico Derecho Completo	-	-	-	-	1	1	11015817
51401	51401-LDC8-E10		2	2	2	2	-	-	11015860
	51401-LGB5-E10	Resorte Tubo Telescópico	-	-	-	-	2	2	11015868
51408	51408-ADA9-M31		-	-	-	-	1	1	11015407
51410	51410-LDC8-E10	Tubo Telescópico	2	2	2	2	-	-	11015895
	51410-LGB6-E10		-	-	-	-	2	2	11015903
51412	51412-LDC8-E10	Resorte	2	2	2	2	2	2	11015918
51420	51420-LDF7-E10	Camisa Tubo Telescópico Derecha	1	1	-	-	-	-	11015934
	51420-LDC8-E10		-	-	1	1	-	-	11015933
	51420-LGR5-E10-NGA		-	-	-	-	1	1	11015939
51422	51422-LDC8-E10	Guía Tubo Telescópico	2	2	2	2	-	-	11015946
51425	51425-LDF7-E10	Protector Tubo Telescópico	2	2	2	2	-	-	11015954
51427	51427-LEJ2-E10	Tornillo Telescópico	2	2	2	2	2	2	11015963
51428	51428-LDC8-E10	Anillo Retenedor	2	2	2	2	2	2	11015967
51429	51429-LDC8-E10	Cilindro Interno Tubo Telescópico	2	2	2	2	-	-	11015979
	51429-LGB6-E10		-	-	-	-	2	2	11055062
51437	51437-LDC8-E10	Pin de Seguridad	1	1	1	1	1	1	11015989
51500	51500-LDF7-E10	Telescópico Izquierdo Completo	1	1	-	-	-	-	11016010
	51500-LGB5-E10		-	-	1	1	-	-	11016017
	51500-ACB3-M40-NGA		-	-	-	-	1	1	11016005
51520	51520-LDF7-E10	Camisa Tubo Telescópico Izquierda	1	1	-	-	-	-	11032274
	51520-LDC8-E10		-	-	1	1	-	-	11032273
	51520-LGR5-E10-NGA		-	-	-	-	1	1	11032281

FIGURA 15 : SUSPENSIÓN DELANTERA (2/2)

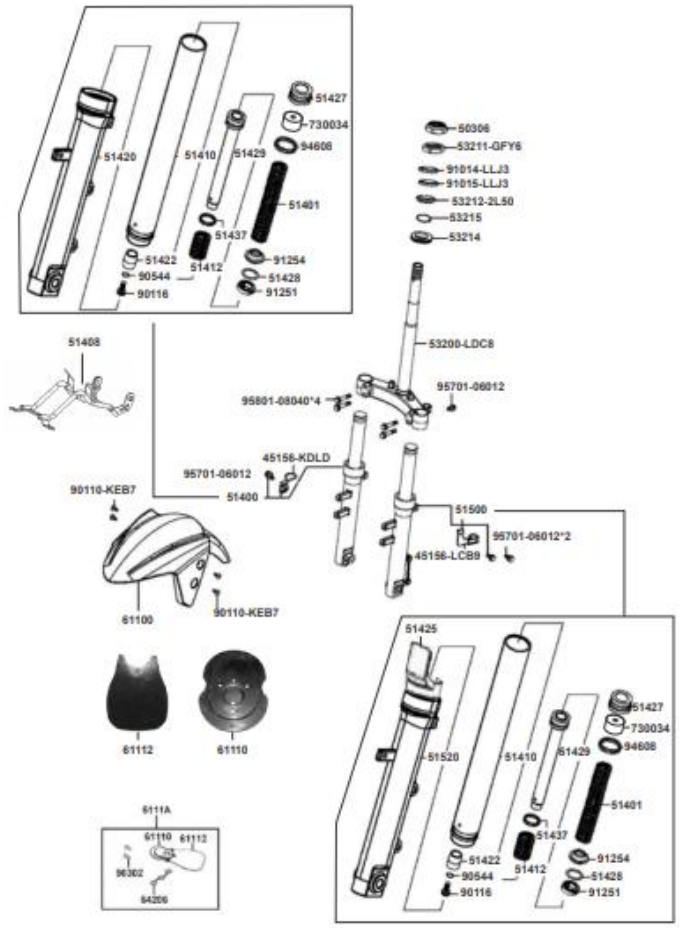

FIG. NO.	PARTE N°	DESCRIPCIÓN	RS 125	NAKED	DIGITAL	DIGITAL 2.0	DIGITAL 3.0	DIGITAL 3.0 AHO	SAP
53200	53200-LDC8-E91	Espiga Central	1	1	1	1	-	-	11017222
	53200-ALC5-M40		-	-	-	-	1	1	11015404
53211	53211-GFY6-940	Cuna Superior Espiga (Ref. Pág. Nº 60)	1	1	1	1	1	1	11017539
53212	53212-2L50-011	Cuna Espiga Dirección (Ref. Pág. Nº 60)	1	1	1	1	1	1	11017544
53214	53214-2L50-001	Guardapolvo	1	1	1	1	1	1	11017553
53215	53215-2L50-C00	Arandela Espiga Dirección	1	1	1	1	1	1	11017563
61100	61100-LGB5-E10-NEP	Guardabarro Delantero sin Pintar	1	1	1	1	-	-	11004512
	61100-ADA9-M31-NEP		-	-	-	-	1	1	11015590
61110	61110-LDC8-E90	Soporte Guardabarro Delantero	1	1	1	1	1	1	11004589
61112	61112-LDC8-E90	Protector Guardabarro	1	1	1	1	1	1	11004606
6111A	6111A-LDC8-E90	Kit Soporte y Protector Guardabarro	1	1	1	1	1	1	11004610
64206	64206-MLJ0-C00	Tuerca 4 mm.	3	3	3	3	3	3	11005678
730034	730034/00	Buje	2	2	2	2	-	-	21001071
90110	90110-KEB7-C00	Tornillo 6x14	4	4	4	4	4	4	11015901
90116	90116-LDC8-E10	Tornillo	2	2	2	2	2	2	11016069
90302	90302-GFY6-C00	Tornillo 5x12	2	2	2	2	2	2	11016896
90544	90544-LDC8-E10	Arandela	2	2	2	2	2	2	11017637
91014	91014-LLJ3-C00	Canastilla Superior	1	1	1	1	1	1	11018198
91015	91015-LLJ3-E00	Canastilla Inferior	1	1	1	1	1	1	11018203
91251	91251-LDC8-E10	Reten Telescópico	2	2	2	2	2	2	11018586
91254	91254-LDC8-E10	Guardapolvo	2	2	2	2	2	2	11018634
94608	94608-LDC8-E10	Pin Seguridad	2	2	2	2	2	2	11011964
95701	95701-06012-08	Tornillo 6x12	4	4	4	4	4	4	11012053
95801	95801-08040-08	Tornillo 8x40	4	4	4	4	4	4	11011805

FIGURA 16: RIN DELANTERO

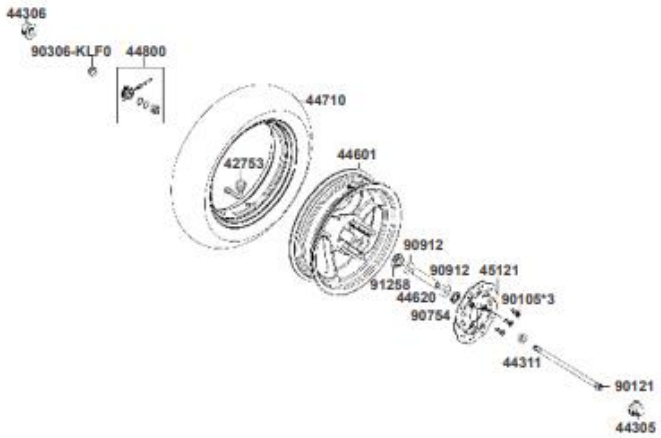

FIG. NO.	PARTE N°	DESCRIPCIÓN	RS 125	NAKED	DIGITAL	DIGITAL 2.0	DIGITAL 3.0	DIGITAL 3.0 AHO	SAP
42753	42753-0A01-900	Válvula Tubeless	1	1	1	1	-	-	11004072
	42753-0F06-C00		-	-	-	-	1	1	11021628
44305	44305-KGE2-E00	Protector Eje Rueda Delantera Izquierdo	1	1	1	1	1	1	11006359
44306	44306-KGE2-E00	Protector Eje Rueda Delantera Derecho	1	1	1	1	1	1	11006363
44311	44311-GLW0-W10	Buje Eje Rueda Delantera	1	1	1	1	1	1	11006370
44601	44601-LGB5-E10-NI	Rin Delantero (Negro)	1	1	1	1	1	1	11006447
	44601-LGB5-E10-R8	Rin Delantero (Rojo)	-	-	-	-	1	1	11015394
44620	44620-KEB7-E00	Buje Rin Delantero	1	1	1	1	1	1	11006470
44710	120/70-12-MB99-T	Llanta IRC 120/70x12 MB99 (Opcional)	1	1		1	1	1	11003311
44800	44800-LDC8-E10	Engranaje Cuenta Kilómetros	1	1	1	1	1	1	11006528
45121	45121-LGB5-E80	Disco Freno Delantero	1	1	1	1	1	1	11006945
90105	90105-KCR3-001	Tornillo 8x24	3	3	3	3	3	3	11015633
90121	90121-KBE2-981	Eje Rueda Delantera	1	1	1	1	1	1	11016076
90306	90306-KLF0-C00	Tuerca 12 mm.	1	1	1	1	1	1	11017028
90754	90754-GHC8-C00	Guardapolvo Rin Delantero	1	1	1	1	1	1	11018018
90912	90912-GHC8-C00	Rodamiento Bolas 6201	2	2	2	2	2	2	11018062
91258	91258-KAM1-00A	Reten y Guía Piñón Velocímetro	1	1	1	1	1	1	11018716

FIGURA 17: RIN TRASERO

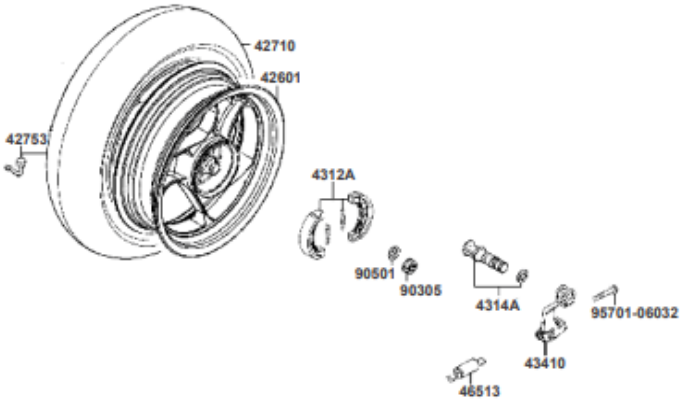

FIG. NO.	PARTE N°	DESCRIPCIÓN	RS 125	NAKED	DIGITAL	DIGITAL 2.0	DIGITAL 3.0	DIGITAL 3.0 AHO	SAP
42601	42601-LGB6-E10-NEA	Rin Trasero (Negro)	1	1	1	1	1	1	11004009
	42601-LGB6-E10-R8A	Rin Trasero (Rojo)	-	-	-	-	1	1	11015391
42710	130/70-12-MB99-TL	Llanta IRC 130/70X12 MB99 (Opcional)	1	1	1	1	1	1	11003313
42753	42753-0A01-900	Válvula Tubeless	1	1	1	1	1	1	11004072
4312A	4312A-KUDU-C00	Juego Bandas Traseras	1	1	1	1	1	1	11004723
4314A	4314A-LDF7-E10	Leva Freno Trasero	1	-	-	-	-	-	11004734
	4314A-KKD7-E00		-	1	1	1	1	1	11004733
43410	43410-KEC4-900	Leva Freno Trasero	1	1	1	1	1	1	11004763
46513	46513-KUDU-C00	Resorte Leva Freno	1	1	1	1	1	1	11008100
90305	90305-KNBN-C00	Tuerca Eje Rueda Tras. 16 mm.	1	1	1	1	1	1	11017003
90501	90501-KNBN-C00	Arandela 16 mm	1	1	1	1	1	1	11017465
95701	95701-06032-08	Tornillo	1	1	1	1	1	1	11012101

FIGURA 18: SILLÍN (1/2)

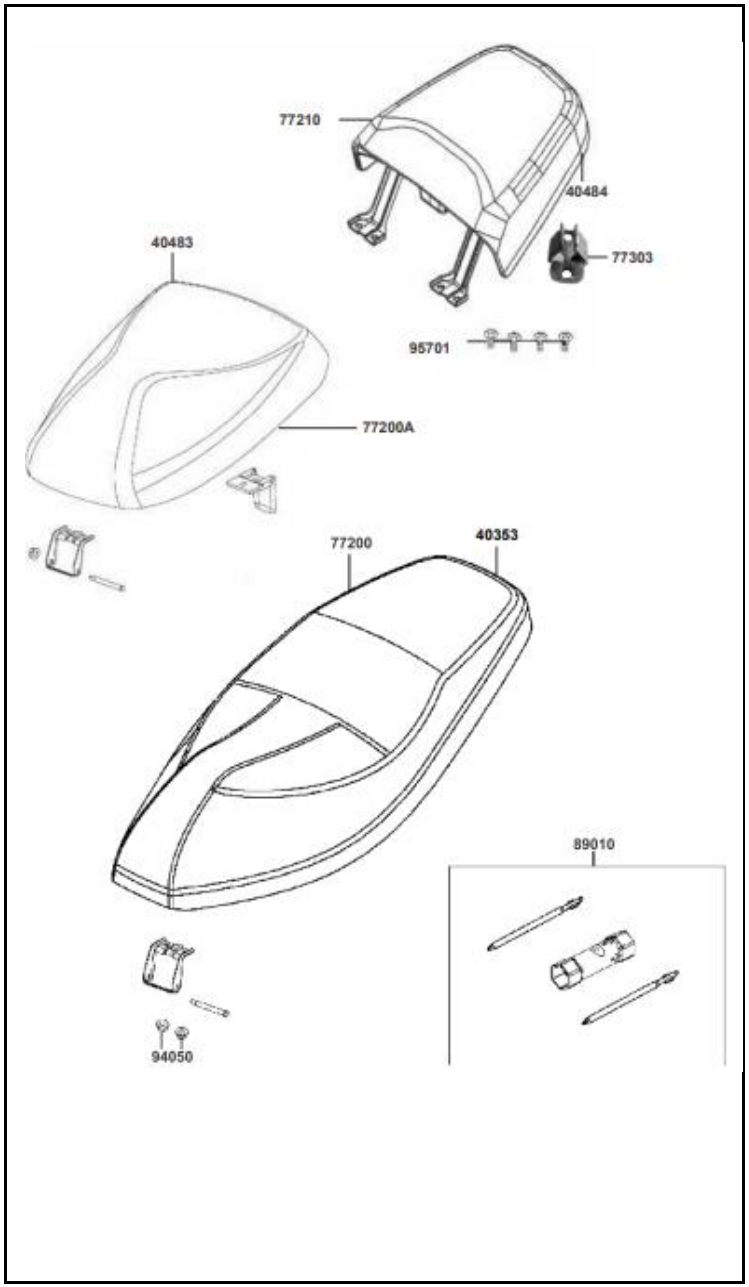

FIG. NO.	PARTE N°	DESCRIPCIÓN	RS 125	NAKED	DIGITAL	DIGITAL 2.0	DIGITAL 3.0	DIGITAL 3.0 AHO	SAP
40483	40483E	Forro Sillín Del. Naked-Negro	-	1	-	-	-	-	21002175
	40498E	Forro Sillín Del. Edición Especial	-	1	-	-	-	-	21000454
	40348E	Forro Sillín Del. Costura Amarilla	-	1	-	-	-	-	21000441
	40468E	Forro Sillín Del. Gris	-	-	1	1	-	-	21000447
	20004906F	Forro Sillín Del. 75 Aniversario	-	-	-	1	-	-	21002528
	45352E	Forro Sillín Del. Costura Roja	-	-	-	-	1	-	21002631
	45353E	Forro Sillín Del. Costura Azul	-	-	-	-	1	-	21002629
	45354E	Forro Sillín Del. Costura Fucsia	-	-	-	-	1	-	21002630
	45362E	Forro Sillín Del. Costura Roja "PRO"	-	-	-	-	1	-	21002830
	45360E	Forro Sillín Del. Costura Azul "PRO"	-	-	-	-	1	-	21002832
	45455E	Forro Sillín Del. Edición SKYBLUE	-	-	-	-	1	-	21003641
	44354E	Forro Sillín Del. Edición Neón (Costura Azul)	-	-	-	-	1	-	21003634
	44356E	Forro Sillín Del. Edición Neón (Costura Naranja)	-	-	-	-	1	-	21003636
	44355E	Forro Sillín Del. Edición Neón (Costura Verde)	-	-	-	-	1	-	21003635
40484	40484E	Forro Sillín Tras. Naked-Negro	-	1	-	-	-	-	21000451
	40490E	Forro Sillín Tras. Edición Especial	-	1	-	-	-	-	21000453
	40349E	Forro Sillín Tras. Costura Amarilla	-	1	-	-	-	-	21000442
	40469E	Forro Sillín Tras. Gris	-	-	1	1	-	-	21000448
	20004906FT	Forro Sillín Tras. 75 Aniversario	-	-	-	1	-	-	21002529
	40479E	Forro Sillín Tras. Costura Roja	-	-	-	-	1	-	21002634
	40477E	Forro Sillín Tras. Costura Azul	-	-	-	-	1	-	21002632
	40478E	Forro Sillín Tras. Costura Fucsia	-	-	-	-	1	-	21002633
	45363E	Forro Sillín Tras. Costura Roja "PRO"	-	-	-	-	1	-	21002831
	45361E	Forro Sillín Tras. Costura Azul "PRO"	-	-	-	-	1	-	21002833
	45456E	Forro Sillín Tras. Edición SKYBLUE	-	-	-	-	1	-	21003642
	44357E	Forro Sillín Tras. Edición Neón (Costura Azul)	-	-	-	-	1	-	21003637
	44359E	Forro Sillín Tras. Edición Neón (Costura Naranja)	-	-	-	-	1	-	21003639
	44358E	Forro Sillín Tras. Edición Neón (Costura Verde)	-	-	-	-	1	-	21003638
40353	40353E	Forro Sillín Agility RS	1	-	-	-	-	-	21000443
	40322E	Forro Sillín Monoplaza	-	-	-	-	1	1	21001966
77200	77200-LGB6-(	Sillín	1	-	-	-	-	-	21002079
	20008921	Sillín Monoplaza	-	-	-	-	1	1	21003856

FIGURA 18: SILLÍN (2/2)

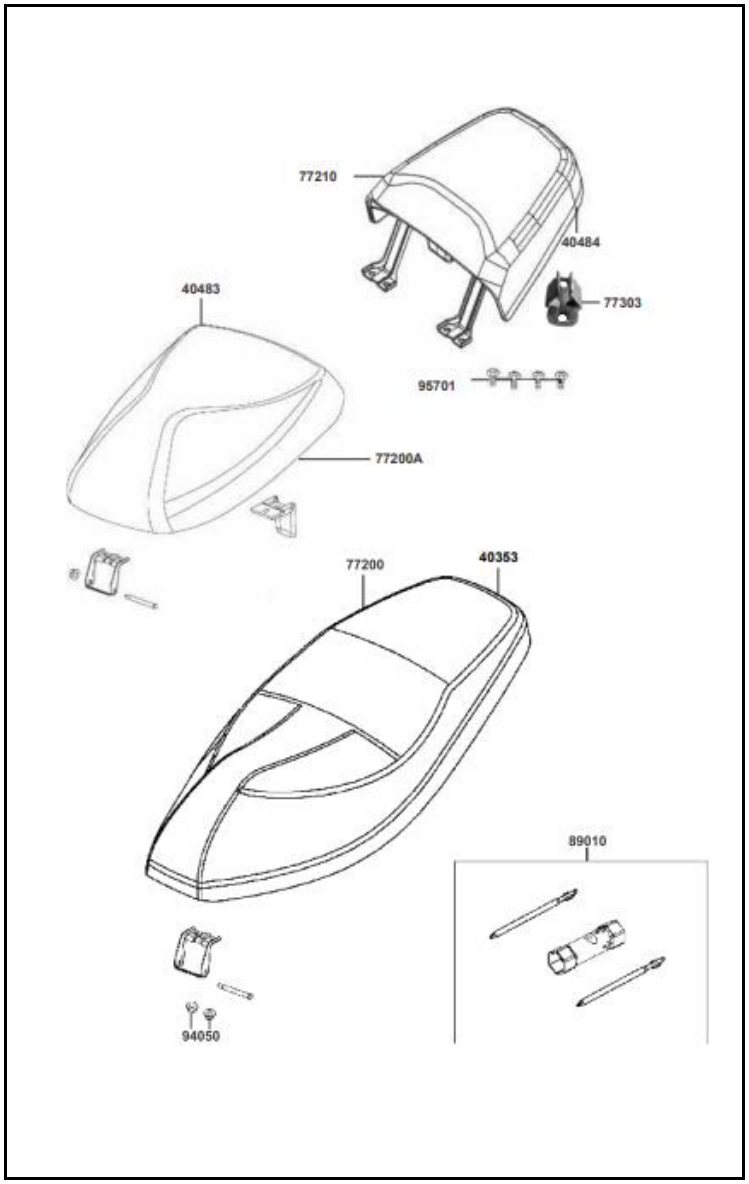

FIG. NO.	PARTE N°	DESCRIPCIÓN	RS 125	NAKED	DIGITAL	DIGITAL 2.0	DIGITAL 3.0	DIGITAL 3.0 AHO	SAP
77200A	77200-LGB5-E10	Sillín Delantero Negro	-	1	-	-	-	-	11008044
	4719/00	Sillín Delantero Doble Altura	-	1	-	-	-	-	21000595
	4733	Sillín Delantero Costura Verde Acid	-	-	1	-	-	-	
77200A	4269/00	Sillín Delantero Gris	-	-	1	1	-	-	21000530
	20005610R	Sillín Delantero 75 Aniversario	-	-	-	1	-	-	21002644
	20005352	Sillín Delantero Costura Roja	-	-	-	-	1	1	21002605
	20005353	Sillín Delantero Costura Azul (Edición SKYBLU	-	-	-	-	1	1	21002606
	20005354	Sillín Delantero Costura Fucsia	-	-	-	-	1	1	21002607
	20006081	Sillín Del. Agility "PRO" (Rojo)	-	-	-	-	1	1	
	20006083	Sillín Del. Agility "PRO" (Azul)	-	-	-	-	1	1	
	20006141	Sillín Del. Edición Neón (Costura Azul)	-	-	-	-	1	1	21002802
	20006147	Sillín Del. Edición Neón (Costura Naranja)	-	-	-	-	1	1	21002806
	20006145	Sillín Del. Edición Neón (Costura Verde)	-	-	-	-	1	1	21002804
77210	20000820R	Sillín Trasero Negro	-	1	-	-	-	-	21000596
	4765	Sillín Trasero Costura Verde Acid	-	-	1	-	-	-	
	4270R	Sillín Trasero Gris	-	-	1	1	-	-	21002715
	20005611R	Sillín Trasero 75 Aniversario	-	-	-	1	-	-	21002645
	20005440R	Sillín Trasero Costura Roja	-	-	-	-	1	1	21002653
	20005441R	Sillín Trasero Costura Azul	-	-	-	-	1	1	21002651
	20005442R	Sillín Trasero Costura Fucsia	-	-	-	-	1	1	21002652
	20005441	Sillín Trasero Edición SKYBLUE	-	-	-	-	1	1	21002635
	20006143	Sillín Tras. Edición Neón (Costura Azul)	-	-	-	-	1	1	21002803
	20006146	Sillín Tras. Edición Neón (Costura Naranja)	-	-	-	-	1	1	21002805
	20006146	Sillín Tras. Edición Neón (Costura Verde)	-	-	-	-	1	1	21002805
77303	77303-LGB5-E10	Pin Sillín	-	1	1	1	-	-	11008168
89010	89010-KNBN-900	Juego de Herramientas	1	1	1	1	1	1	11015196
94050	94050-06080	Tuerca 6 mm.	2	2	2	2	2	2	11011709
95701	95701-08020-07	Tornillo 8X20	-	4	4	4	4	4	11024585

FIGURA 19 :TANQUE DE COMBUSTIBLE

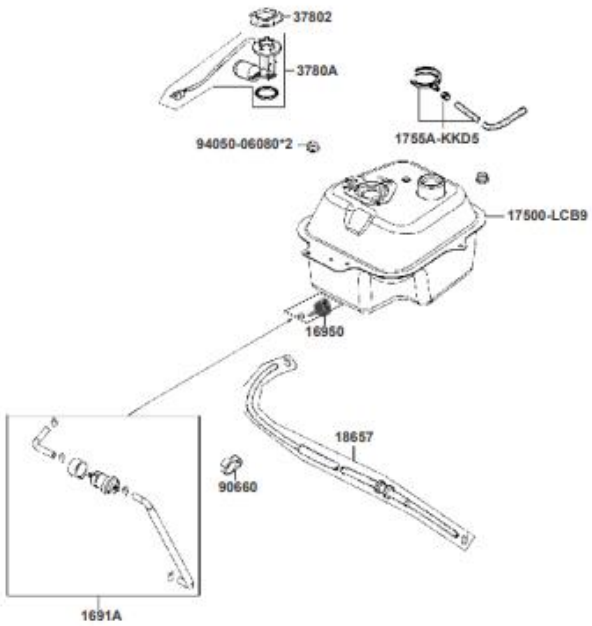

FIG. NO.	PARTE N°	DESCRIPCIÓN	RS 125	NAKED	DIGITAL	DIGITAL 2.0	DIGITAL 3.0	DIGITAL 3.0 AHO	SAP
1691A	1691A-LDF7-E10	Filtro Gasolina	1	1	1	1	1	1	11007442
16950	16950-KKJ9-C00	Grifo Gasolina	1	1	1	1	1	1	11031607
17500	17500-LCB9-C10	Tanque Gasolina	1	1	-	-	-	-	11007785
	17500-ALC5-M41		-	-	1	1	1	1	11007764
1755A	1755A-KKD5-C10	Acople Tapa Tanque Gasolina	1	1	1	1	1	1	11007852
18657	18657-LEJ3-E10	Conducto Filtro Aire	1	1	1	1	1	1	11009297
37802	37802-GGA7-C00	Empaque Medidor Gasolina	1	1	1	1	1	1	11035943
3780A	3780A-LDC8-E10	Medidor Tanque Gasolina	1	1	-	-	-	-	11035953
	3780A-ALC5-M42		-	-	1	1	1	1	11035946
90660	90660-KGBG-C00	Abrazadera	1	1	1	1	1	1	11017945
94050	94050-06080	Tuerca 6 mm.	2	2	2	2	2	2	11011709

FIGURA 20: BATERÍA

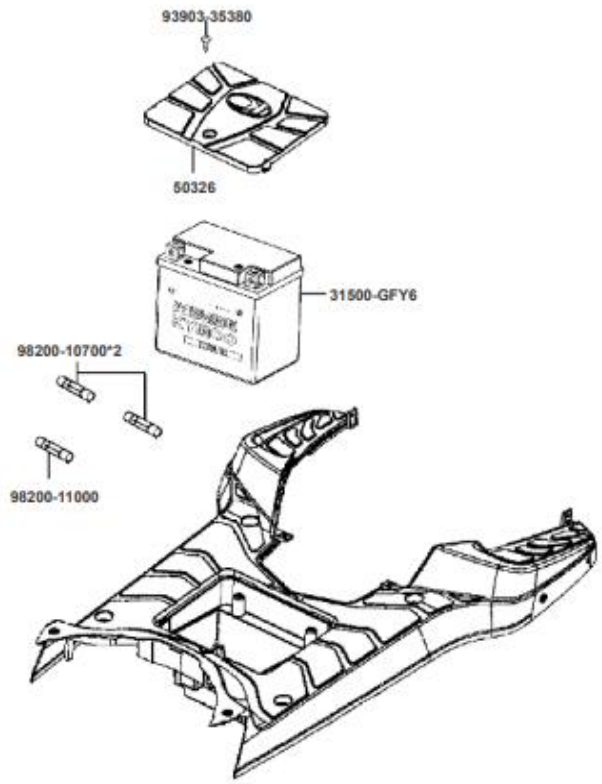

FIG. NO.	PARTE N°	DESCRIPCIÓN	RS 125	NAKED	DIGITAL	DIGITAL 2.0	DIGITAL 3.0	DIGITAL 3.0 AHO	SAP
31500	MTX7A-BS-MEGA	Batería 12V (Seca) Marca MEGABAT	1	1	1	1	1	1	11034071
	MTX7A-BS-GEL-ME	Batería 12V (Gel) Marca MEGABAT	1	1	1	1	1	1	11034051
	MF12V7-2A/10	Batería 12V (Seca) Marca SUN	1	1	1	1	1	1	11010209
	MF12V7-2A-GEL	Batería 12V (Gel) Marca SUN	1	1	1	1	1	1	11010215
50326	745099/00	Cubierta Batería	1	1	1	1	1	1	21002066
93903	93903-35380	Tornillo 5x16	1	1	1	1	1	1	11011642
98200-	98200-10700	Fusible A7	2	2	2	2	2	2	11012538
98200-	98200-11000	Fusible A10	1	1	1	1	1	1	11012541

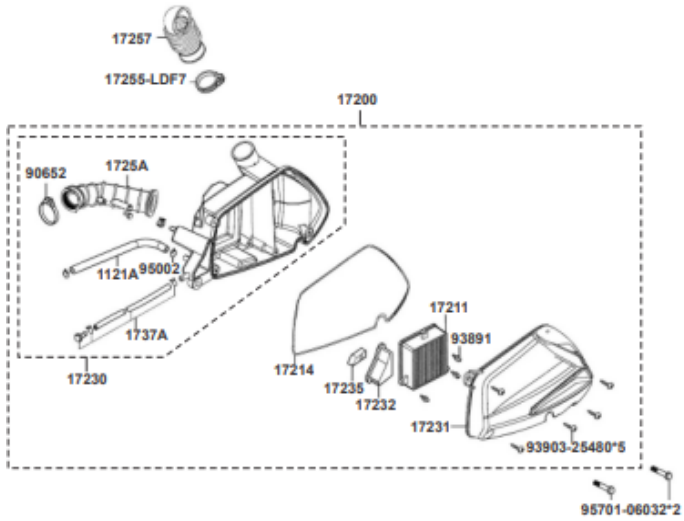

FIG. NO.	PARTE N°	DESCRIPCIÓN	RS 125	NAKED	DIGITAL	DIGITAL 2.0	DIGITAL 3.0	DIGITAL 3.0 AHO	SAP
1121A	1121A-KUDU-C00	Conducto Filtro Aire	1	1	1	1	1	1	11006457
17200	17200-LDF7-E10	Caja Filtro Aire Completa	1	1	1	1	1	1	11007562
17211	17211-LDF7-B000	Elemento Filtro Aire	1	1	1	1	1	1	11007600
17214	17214-KKD7-C00	Empaque	1	1	1	1	1	1	11007619
17230	1720A-LDF7-E10	Caja Filtro Aire	1	1	1	1	1	1	11007643
17231	17231-LDF7-E10	Cubierta Caja Filtro Aire	1	1	1	1	1	1	11007645
17232	17232-LDF7-E10	Cubierta Filtro	1	1	1	1	1	1	11007647
17235	17235-GFY6-C00	Filtro	1	1	1	1	1	1	11007649
17255	17255-LDF7-E10	Abrazadera	1	1	1	1	1	1	11017894
17257	17257-LDF7-E10	Fuelle Caja Filtro Aire	1	1	1	1	1	1	11007711
1725A	1725A-KKD7-E00	Conducto Filtro Aire	1	1	1	1	1	1	11007720
1737A	1737A-KUDU-900	Conducto Filtro Aire	1	1	1	1	1	1	11007747
90652	90652-GFY6-C00	Abrazadera Conducto	1	1	1	1	1	1	11017894
93891	93891-05016-00	Tornillo 5x16	3	3	3	3	3	3	11031608
93903	93903-25480	Tornillo 5x20	5	5	5	5	5	5	11011604
95002	95002-02120	Abrazadera	1	1	1	1	1	1	11011978
95701	95701-06032-08	Tornillo	2	2	2	2	2	2	11012101

FIGURA 22 :CUBIERTAS LATERALES - GUANTERA

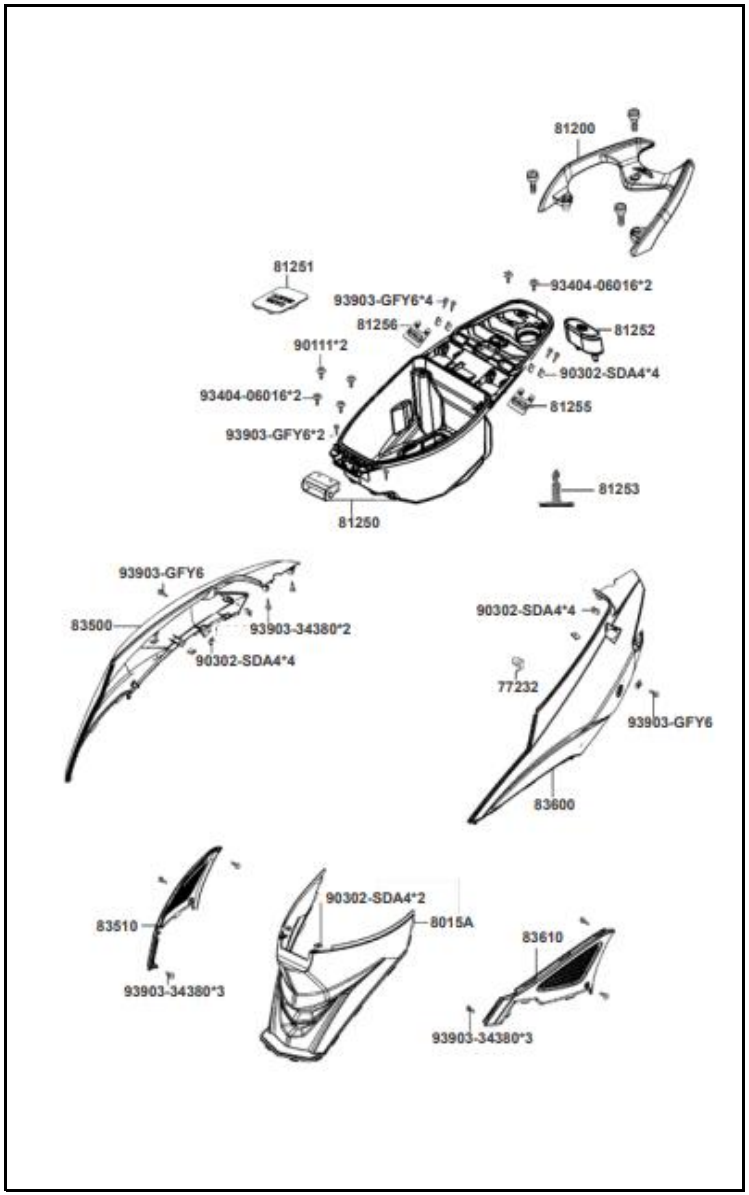

FIG. NO.	PARTE N°	DESCRIPCIÓN	RS 125	NAKED	DIGITAL	DIGITAL 2.0	DIGITAL 3.0	DIGITAL 3.0 AHO	SAP
77232	77232-KCAC-C00	Pin Seguro Sillín	1	1	1	1	1	1	11008119
8015A	80000555	Cubierta Central	1	1	1	1	1	1	
81200	81200-LGB5-E10	Parrilla Trasera (Gris Tornado)	1	1	1	-	-	-	11010808
	81200-LGB5-M40-N	Parrilla Trasera (Negra)	-	1	1	1	1	1	11010817
81250	80000543	Caja Guantera	1	1	1	1	1	1	
81251	81251-LCB9-C10	Tapa Caja Guantera	1	1	1	1	1	1	11011130
81252	81252-LGB5-E10	Tapón Caja Guantera	1	1	1	1	1	1	11011176
81253	81253-LGB5-E10	Pin Caja Guantera	1	1	1	1	1	1	11011180
81255	81255-LGB5-E10	Cubierta Derecha	1	1	1	1	1	1	11011197
81256	81256-LGB5-E10	Cubierta Izquierda	1	1	1	1	1	1	11011200
83500	80000466	Cubierta Lateral Derecha (sin pintar)	1	1	1	1	1	1	
83510	0	Rejilla Derecha	1	1	1	1	1	1	
83600	80000467	Cubierta Lateral Izquierda (sin pintar)	1	1	1	1	1	1	
83610	80000554	Rejilla Izquierda	1	1	1	1	1	1	
90111	90111-1G87-C00	Tornillo 6 mm.	1	1	1	1	1	1	11015961
90302-	90302-SDA4-004	Tuerca Presión 4 mm.	2	2	2	2	2	2	11016932
93404	93404-06016-07	Tornillo 6x16	4	4	4	4	4	4	11011450
93903-	93903-34380	Tornillo 4x12	8	8	8	8	8	8	11011613
93903-	93903-GFY6-C00	Tornillo 4x14	8	8	8	8	8	8	11011648
93903-	93903-LGB5-C10	Tornillo 5x10	2	2	2	2	2	2	11021635

FIGURA 23: SILENCIADOR

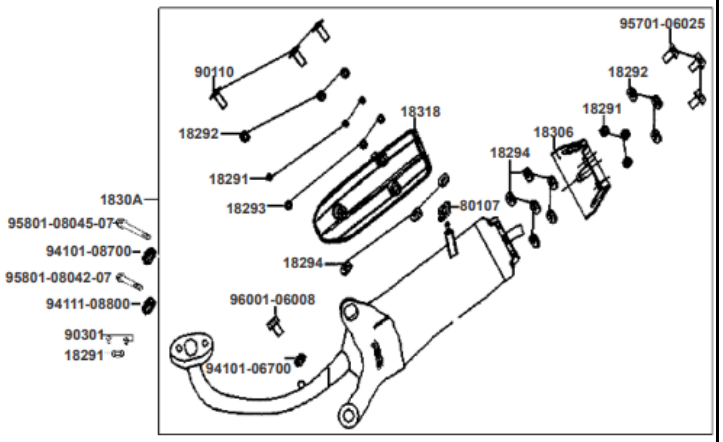

FIG. NO.	PARTE N°	DESCRIPCIÓN	RS 125	NAKED	DIGITAL	DIGITAL 2.0	DIGITAL 3.0	DIGITAL 3.0 AHO	SAP
18291-	18291-GGA7-001	Empaque Silenciador	1	1	1	1	1	1	11008503
18291-	18291-KEBE-900	Buje	6	6	6	6	6	6	11008511
18292	18292-KEBE-900	Junta Cubierta Silenciador	6	6	6	6	6	6	11008535
18293	18293-KEBE-C00	Antivibrante	3	3	3	3	3	3	11008541
18294	18294-KEBE-900	Empaque Protector Mofle	9	9	9	9	9	9	11008560
18306	18306-LDF7-E10	Cubierta Punta Silenciador	1	1	1	1	1	1	11008631
1830A	1830A-LDF7-E10	Silenciador	1	1	1	-	-	-	11008741
	1830A-ALC5-M41		-	-	-	1	1	1	11008690
18318	18318-LDF7-E10	Protector Silenciador	1	1	1	1	1	1	11008900
80107	80107-KHLH-C00	Antivibrante	1	1	1	1	1	1	11009679
90110	90110-LDC8-E10	Tornillo 6x20	3	3	3	3	3	3	11015916
90301	90301-GFY6-901	Tuerca 8 mm.	2	2	2	2	2	2	11016855
94101-	94101-06700	Arandela 6 mm.	1	1	1	1	1	1	11011738
94101-	94101-08700	Arandela 8 mm.	1	1	1	1	1	1	11011743
94111	94111-08800	Arandela	1	1	1	1	1	1	11011803
95701	95701-06025-07	Tornillo 6x25	3	3	3	3	3	3	11012085
95801-	95801-08042-07	Tornillo 8x42	1	1	1	1	1	1	11012199
95801-	95801-08045-07	Tornillo 8x45	1	1	1	1	1	1	11012203
96001	96001-06008-07	Tornillo 6x8	1	1	1	1	1	1	11012251

FIGURA 24: GATO LATERAL - PEDAL CRANK

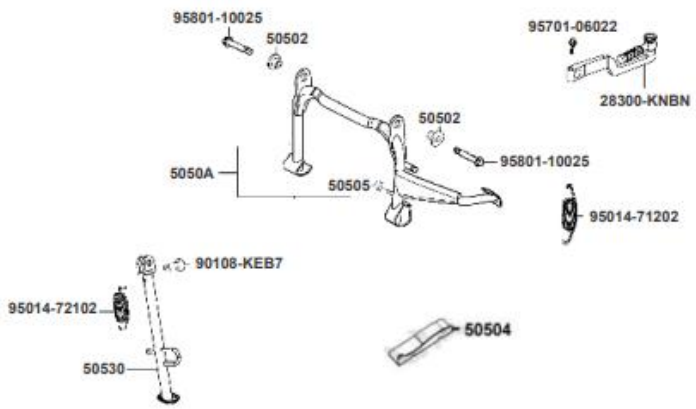

FIG. NO.	PARTE N°	DESCRIPCIÓN	RS 125	NAKED	DIGITAL	DIGITAL 2.0	DIGITAL 3.0	DIGITAL 3.0 AHO	SAP
28300	28300-KNBN-C00	Pedal Crank	1	1	1	1	1	1	11021408
50502	50502-LDF7-C00	Buje Tornillo Gato Central	2	2	2	2	2	2	11014731
50505	031019/00	Antivibrante Gato Central	1	1	1	1	1	1	21000099
5050A	030672/00	Gato Central	1	1	1	1	1	1	21000098
50504	50504-LGR5-C00	Platina Motor	-	-	-	1	-	-	11014755
50530	80000165	Gato Lateral (Int. Nacional)	1	1	1	1	1	1	
90108	90108-KEB7-E00	Tornillo Gato Lateral	1	1	1	1	-	-	11015833
	90108-GFY6-901		-	-	-	-	1	1	11015830
95014-	95014-71202	Resorte Gato Central	1	1	1	1	1	1	11012028
95014-	95014-72102	Resorte Gato Lateral	1	1	1	1	1	1	11012033
95701	95701-06022-07	Tornillo 6x22	1	1	1	1	1	1	11012076
95801	95801-10025-08	Tornillo 10x25	2	2	2	2	2	2	11012221

FIGURA 25: AMORTIGUADOR

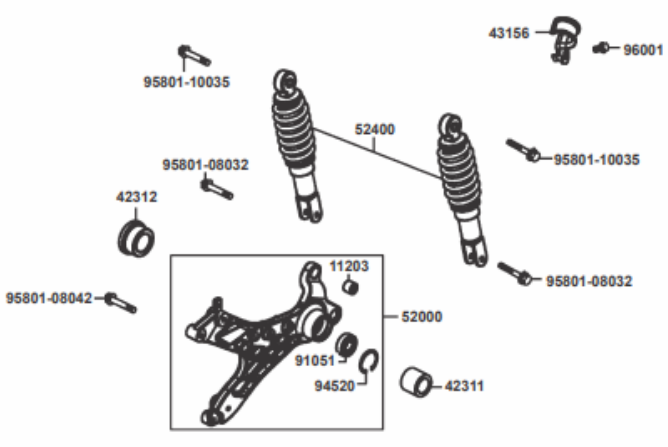

FIG. NO.	PARTE N°	DESCRIPCIÓN	RS 125	NAKED	DIGITAL	DIGITAL 2.0	DIGITAL 3.0	DIGITAL 3.0 AHO	SAP
11203	11203-GGC7-W10	Buje	-	-	-	1	1	1	11006358
42311	42311-KKD5-C10	Buje Eje Trasero	-	-	-	1	1	1	11003947
42312	42312-LEJ2-E10	Buje Eje Trasero Lateral	-	-	-	1	1	1	11003965
43156	43156-LFC3-E10	Abrazadera	-	-	-	1	1	1	11004737
52000	52000-LGR5-E10	Soporte	-	-	-	1	1	1	11016062
52400	52400-LDF7-E10	Amortiguador Trasero	1	1	1	-	-	-	11016189
	52400-ALC5-M41-N1S		-	-	-	2	2	2	11016170
91051	91051-KFBF-C00	Rodamiento Bolas 6203LLU	-	-	-	1	1	1	11018214
94520	94520-40000	Pin de Seguridad	-	-	-	1	1	1	11011898
95801-	95801-08032-08	Tornillo 8x32	1	1	1	2	2	2	11012195
95801-	95801-08042-07	Tornillo 8x42	-	-	-	1	1	1	11012199
95801-	95801-08050-07	Tornillo 8x50	-	-	-	1	1	1	11012210
95801-	95801-10035-08	Tornillo 10x35	1	1	1	2	2	2	11012225
96001	96001-06012-08	Tornillo 6x12	-	-	-	1	1	1	11012264

FIGURA 26: DIRECCIONALES DELANTERA

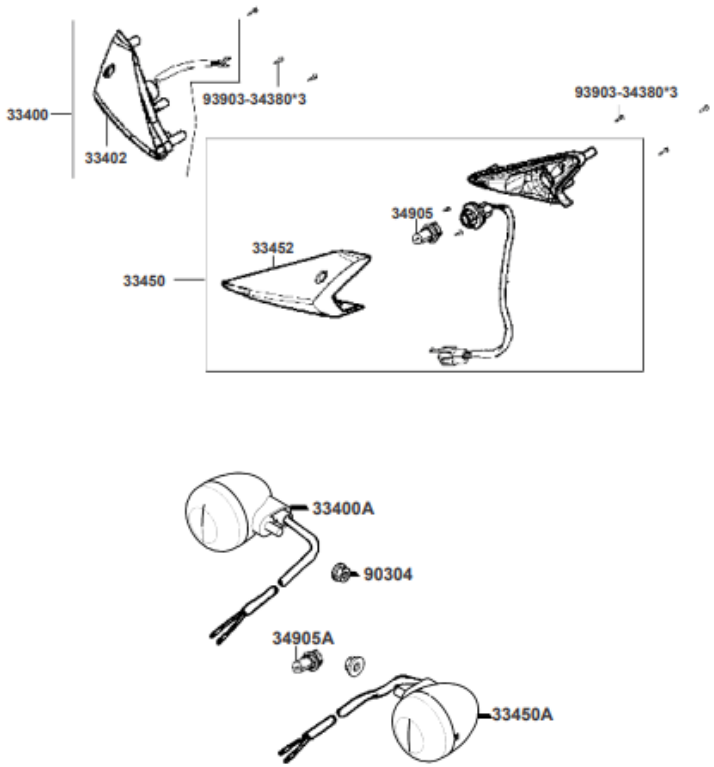

FIG. NO.	PARTE N°	DESCRIPCIÓN	RS 125	NAKED	DIGITAL	DIGITAL 2.0	DIGITAL 3.0	DIGITAL 3.0 AHO	SAP
33400	33400-LGB5-E10	Direccional Delantera Derecha	1	-	-	-	-	-	11023223
33400A	33400-LHM9-E60		-	1	1	1	-	-	11023232
	33400-ACB3-M40		-	-	-	-	1	1	11023184
33402	33402-LGB5-E10	Vidrio Direccional Delantero Derecho	1	-	-	-	-	-	11023248
33450	33450-LGB5-E10	Direccional Delantera Izquierda	1	-	-	-	-	-	11023308
33450A	33450-LHM9-E60		-	1	1	1	-	-	11023318
	33450-ACB3-M40		-	-	-	-	1	1	11023269
33452	33452-LGB5-E10	Vidrio Direccional Delantero Izquierdo	1	-	-	-	-	-	11023330
34905	34905-LBA8-E80	Bombillo Direccional	2	-	-	-	-	-	11024359
34905A	34905-LCA5-E00		-	2	2	2	2	2	11024365
90304	90304-4H38-001	Tuerca 6 mm.	-	2	2	2	2	2	11016945
93903	93903-34380	Tornillo 4x12	6	-	-	-	-	-	11011613

FIGURA 27: STOP - GUARDABARRO TRASERO

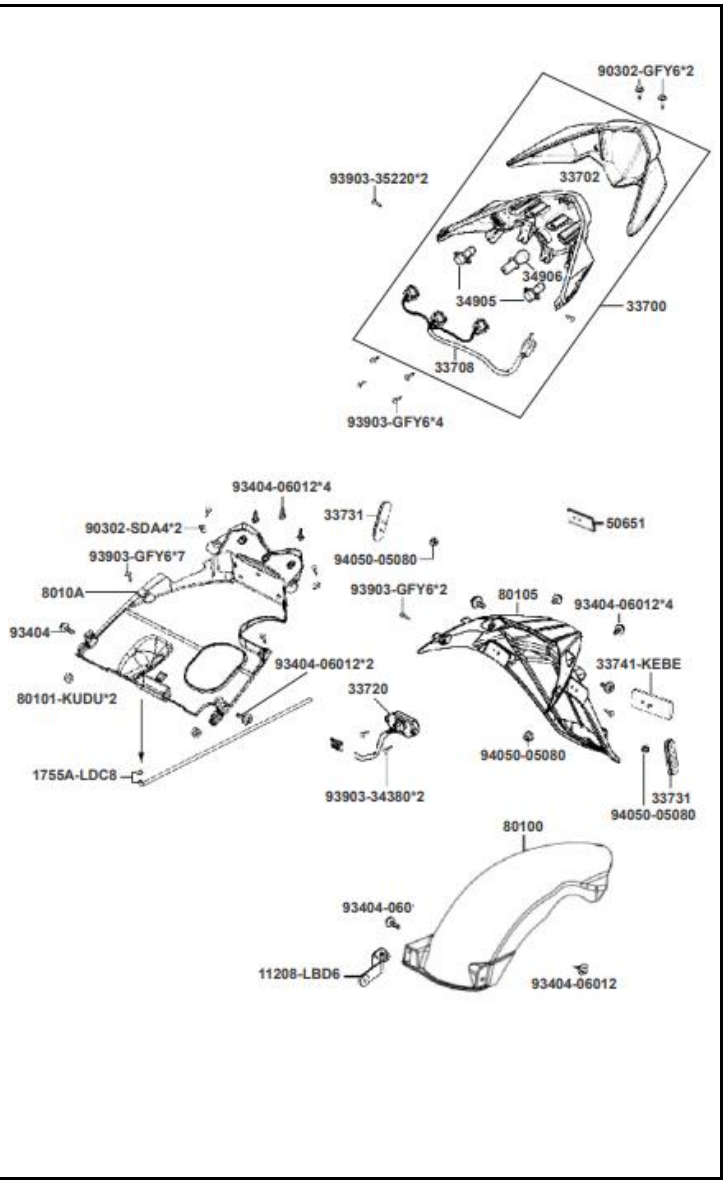

FIG. NO.	PARTE N°	DESCRIPCIÓN	RS 125	NAKED	DIGITAL	DIGITAL 2.0	DIGITAL 3.0	DIGITAL 3.0 AHO	SAP
11208	11208-LBD6-C00	Platina Soporte Guardabarro Trasero	1	1	1	1	1	1	11006408
1755A	1755A-LDC8-E10	Manguera Drenaje	1	1	1	1	1	1	11007856
33700	33700-LGB5-E10	Stop Completo	1	1	1	1	1	1	11023471
33702	33702-LGB5-E10	Vidrio Stop	1	1	1	1	1	1	11023523
33708	33708-LGB5-E10	Soquete	1	1	1	1	1	1	11023548
33720	33720-LGB5-E10	Luz Placa	1	1	1	1	1	1	11023575
33731	33731-KGB5-C00	Reflector	2	2	2	2	2	2	11023591
33741	33741-KEBE-900	Reflector	1	1	1	1	1	1	11023602
34905	34905-KPCP-900	Bombillo Direccional	2	2	2	2	2	2	11024346
34906	34906-KPCP-900	Bombillo Stop 12v. 21/5w	1	1	1	1	1	1	11024371
50651	50651-LFC4-E10	Soporte Trasero	-	-	-	1	-	-	11015133
80100	80000545	Guardabarro Inf. Trasero	1	1	1	-	-	-	
	80100-LGR5-E10		-	-	-	1	1	1	11009443
80101-	80101-KUDU-C00	Antivibrante	2	2	2	2	2	2	11009482
80101-	80101-LGB6-E10	Guardabarro Trasero Interno	1	1	1	1	-	-	11009760
80105	80000454	Guardabarro Sup. Trasero	1	1	1	1	1	1	
8010A	20005887	Cubierta Trasera Interna	1	1	1	-	-	-	
	8010A-ALC5-M41-N1R		-	-	-	1	1	1	11009723
90302-	90302-GFY6-901	Tornillo 5x12	2	2	2	2	-	-	11016896
	90302-GFY6-C10	Tornillo 5x16	-	-	-	-	2	2	11016899
90302-	90302-SDA4-004	Tuerca Presión 4 mm.	2	2	2	2	2	2	11016932
93404	93404-06012-07	Tornillo 6x12	8	8	8	8	8	8	11011441
93903-	93903-34380	Tornillo 4x12	2	2	2	2	2	2	11011613
93903-	93903-35220	Tornillo 5x12	2	2	2	2	2	2	11011625
93903-	93903-GFY6-C00	Tornillo 4x14	13	13	13	13	13	13	11011648
94050	94050-05080	Tuerca 5 mm.	3	3	3	3	3	3	11011706

FIGURA 28:SISTEMA ELÉCTRICO (1/2)

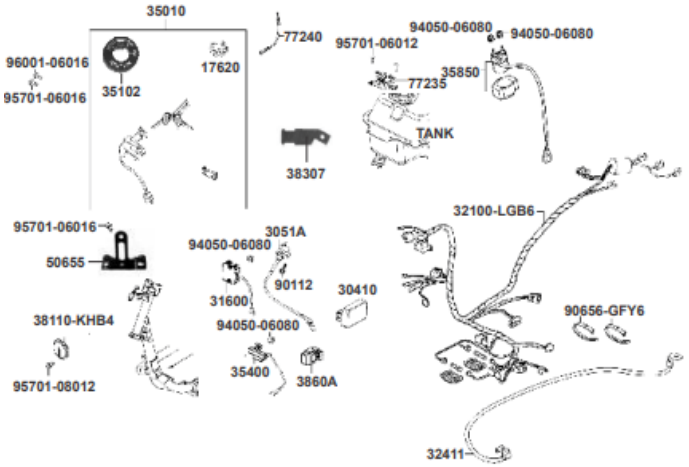

FIG. NO.	PARTE N°	DESCRIPCIÓN	RS 125	NAKED	DIGITAL	DIGITAL 2.0	DIGITAL 3.0	DIGITAL 3.0 AHO	SAP
17620	17620-LDF7-E10	Tapa Tanque Gasolina Sin Llave	1	-	-	-	-	-	11007907
	17620-KGBG-E00	Tapa Tanque Gasolina Con Llave	-	1	1	1	1	1	11016324
30410	30410-LEJ3-E10	C. D. I.	1	1	1	1	1	1	11021518
3051A	3051A-GFY6-C00	Bobina de Alta	1	1	1	1	1	1	11044708
31600	31600-LFC2-E10	Regulador (Pequeño)	1	1	1	1	-	-	11045492
	31600-ALC5-M40	Regulador (Grande)	1	1	1	1	1	-	11045396
	31600-LEA5-C01		-	-	-	-	-	1	11045483
32100	32100-LGB6-M40	Ramal Eléctrico	1	1	1	1	-	-	11046234
	32100-ALC5-M40	Ramal Eléctrico	-	1	1	1	-	-	11046142
	32100-ALC5-M41	Ramal Eléctrico	-	-	-	-	1	-	11000381
	20008539		-	-	-	-	-	1	
32411	32411-LEJ3-E10	Cable Batería	1	1	1	1	1	1	11031043
35010	35010-LGB6-E10	Swiche Encendido	1	-	-	-	-	-	11051387
	35010-LGB5-E10		-	1	1	1	1	1	11051380
35102	35102-KGBG-91A	Indicador ON-OFF Swiche de Encendido	1	1	1	1	1	1	11053327
35400	35400-LEJ3-E10	Resistencia	1	1	1	1	1	1	11053829
35850	35850-KHD8-C00	Relay Arranque	1	1	1	1	1	1	11053950
38110	38110-KHB4-E0A	Pito (Hasta Modelo 2013)	1	1	-	-	-	-	11068450
	38110-KFAF-90B	Pito (Desde Modelo 2014)	1	1	1	1	1	1	11068442
38307	38307-LHM9-E60	Soporte Relay y Direccionales	-	-	-	1	1	1	11068494
3860A	3860A-LGB5-E12	Unidad Control Luces	1	1	1	1	1	-	11068549
	38600-AEH2-M40		-	-	-	-	-	1	11067457
	El Regulador (Pequeño) 31600-LFC2-E10 fue reemplazado por el Regulador (Grande) 31600-ALC5-M40, éste último puede ser utilizado en RS 125, Naked, Digital y Digital 2.0 cambiando adicionalmente las siguientes partes:								
	50655-ADA9-M30	Platina Soporte Regulador:							11030624
	94050-06080	Tuerca 6 mm:							11023829
	95701-06016-08	Tornillo 6x16:							11024422

FIGURA 28 :SISTEMA ELÉCTRICO (2/2)

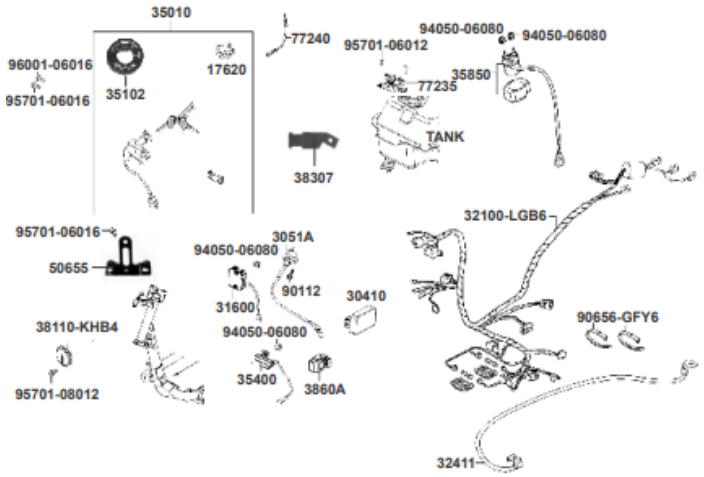

FIG. NO.	PARTE N°	DESCRIPCIÓN	RS 125	NAKED	DIGITAL	DIGITAL 2.0	DIGITAL 3.0	DIGITAL 3.0 AHO	SAP
50655	50655-ADA9-M30	Platina Soporte Regulador	1	1	1	1	1	1	11015137
77235	77235-LGB5-E10	Seguro Sillín	1	1	1	1	1	1	11008138
77240	77240-LGB5-E10	Cable Seguro Sillín	1	1	1	1	1	1	11008159
90112	90112-KRDR-C00	Tornillo 54x22	1	1	1	1	1	1	11015994
90656	90656-GFY6-911	Correa	2	2	2	2	2	2	11026382
94050	94050-06080	Tuerca 6 mm.	4	4	4	4	4	4	11011709
95701-	95701-06012-08	Tornillo 6x12	2	2	2	2	2	2	11012053
95701-	95701-06016-08	Tornillo 6x16	1	1	1	1	1	1	11012065
95701-	95701-08012-08	Tornillo 8x12	1	1	1	1	1	1	11012124
96001	96001-06016-08	Tornillo 6x16	1	1	1	1	1	1	11012277

FIGURA 29 : CHASIS

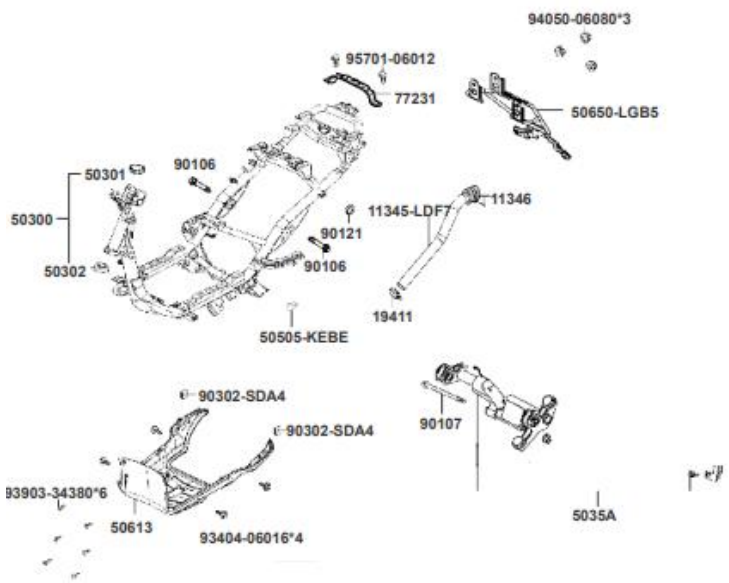

FIG. NO.	PARTE N°	DESCRIPCIÓN	RS 125	NAKED	DIGITAL	DIGITAL 2.0	DIGITAL 3.0	DIGITAL 3.0 AHO	SAP
11345	11345-LDF7-E10	Manguera Conducto	1	1	1	1	1	1	11006904
11346	11346-KEBE-900	Abrazadera	1	1	1	1	1	1	11006923
19411	19411-KNBN-900	Abrazadera	1	1	1	1	1	1	11010164
50300	50300-GFY6-315	Kit Cunas (4 PCS) (Ref. Pág. Nº 60)	1	1	1	1	1	1	11014199
50301	50301-GLM0-001	Cuna Superior Chasis (Ref. Pág. Nº 60)	1	1	1	1	1	1	11014211
50302	50302-2H68-011	Cuna Inferior Chasis (Ref. Pág. Nº 60)	1	1	1	1	1	1	11014262
5035A	5035A-KUDU-9000	Soporte Motor	1	1	1	-	-	-	11014688
	50350-LFC3-B40		-	-	-	1	1	1	11014653
50505	50505-KEBE-900	Antivibrante Gato Central	1	1	1	-	-	-	11014779
	50505-LDC8-E10		-	-	-	1	1	1	11014779
50613	80000552	Protector Motor	1	1	1	1	1	1	
50650	50650-LGB5-E10	Soporte Guardabarro Trasero	1	1	1	1	1	1	11015129
77231	77231-LCB9-C10	Platina Chasis	1	1	1	1	-	-	11008113
	77231-LGB5-E10		-	-	-	-	1	1	11008115
90106	90106-GFY6-901	Tornillo 10x55	2	2	2	2	-	-	11015682
	90106-LGB6-E10		-	-	-	-	2	2	11015706
90107	90107-KUDU-900	Tornillo 10x188	-	-	-	1	-	-	11015764
90121	90121-GFY6-C00	Buje	1	1	1	1	1	1	11016074
90302-	90302-SDA4-004	Tuerca Presión 4 mm.	2	2	2	2	2	2	11016932
93404	93404-06016-07	Tornillo 6x16	4	4	4	4	4	4	11011450
93903	93903-34380	Tornillo 4x12	6	6	6	6	6	6	11011613
94050	94050-06080	Tuerca 6 mm.	3	3	3	3	3	3	11011709
95701	95701-06012-08	Tornillo 6x12	2	2	2	2	2	2	11012053

FIGURA 30: FILTRO DE GASES

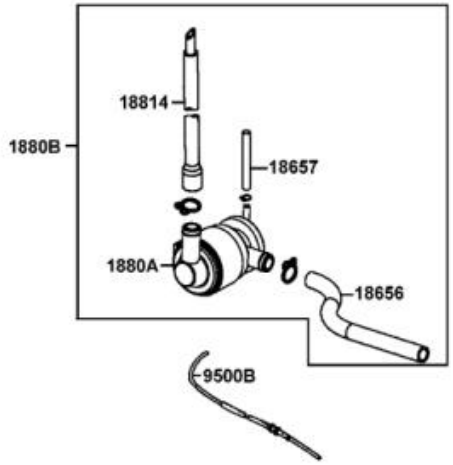

FIG. NO.	PARTE N°	DESCRIPCIÓN	RS 125	NAKED	DIGITAL	DIGITAL 2.0	DIGITAL 3.0	DIGITAL 3.0 AHO	SAP
18656	18656-LDF7-E10	Conducto Válvula AI/C	-	-	-	1	1	1	11009265
18657	18657-LDC8-E10	Conducto	-	-	-	1	1	1	11009289
1880A	1880A-LGB6-E10	Válvula AI/C	-	-	-	1	1	1	11009361
1880B	1880B-LGB6-E10	Válvula AI/C Completa	-	-	-	1	1	1	11009408
18814	18814-LDF7-EY0	Conducto Válvula AI/C	-	-	-	1	1	1	11009442
9500B	9500B-LDC8-E10	Conducto	-	-	-	1	1	1	

FIGURA 31: CALCOMANÍAS AGILITY RS 125 / AGILITY NAKED (1/ 2)

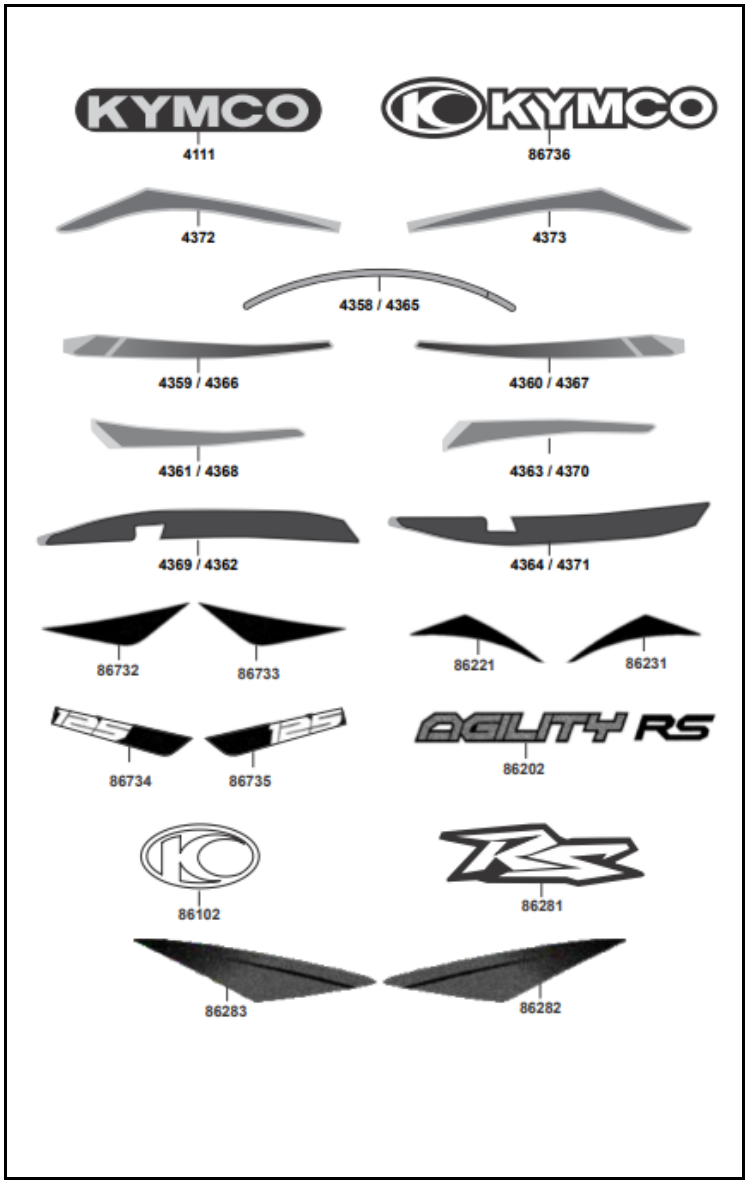

FIG. NO.	PARTE N°	DESCRIPCIÓN	RS 125	NAKED	DIGITAL	DIGITAL 2.0	DIGITAL 3.0	DIGITAL 3.0 AHO	SAP
4111	4111/00	Calcomanía Frontal "KYMCO"	1	1	-	-	-	-	21000077
4358	4358/00	Calcomanía Rines (Rojo)	12	-	-	-	-	-	21000532
4359	4359/00	Calcomanía Frontal Derecha (Roja)	1	-	-	-	-	-	21000533
4360	4360/00	Calcomanía Frontal Izquierda (Roja)	1	-	-	-	-	-	21000534
4361	4361/00	Calcomanía Cola Inferior Izq. (Roja)	1	-	-	-	-	-	21000535
4362	4362/00	Calcomanía Cola Superior Izq. (Roja)	1	-	-	-	-	-	21000536
4363	4363/00	Calcomanía Cola Inferior Der (Roja)	1	-	-	-	-	-	21000537
4364	4364/00	Calcomanía Cola Superior Der. (Roja)	1	-	-	-	-	-	
4365	4365/00	Calcomanía Rines (Gris)	12	-	-	-	-	-	21000538
4366	4366/00	Calcomanía Frontal Derecha (Gris)	1	-	-	-	-	-	21000539
4367	4367/00	Calcomanía Frontal Izquierda (Gris)	1	-	-	-	-	-	21000540
4368	4368/00	Calcomanía Cola Inferior Izq. (Gris)	1	-	-	-	-	-	
4369	4369/00	Calcomanía Cola Superior Izq. (Gris)	1	-	-	-	-	-	21000541
4370	4370/00	Calcomanía Cola Inferior Der (Gris)	1	-	-	-	-	-	21000542
4371	4371/00	Calcomanía Cola Superior Der. (Gris)	1	-	-	-	-	-	21000543
4372	4372/00	Calcomanía Cola Inferior Izq. (Verde)	1	1	-	-	-	-	21000544
4373	4373/00	Calcomanía Cola Inferior Der. (Verde)	1	1	-	-	-	-	21000545
4374	4374/00	Calcomanía "KYMCO" Mofle	1	-	-	-	-	-	21000546
86102	86102-LEA5-E00-T0	Calcomanía Logo KYMCO	1	1	-	-	-	-	11014398
86202	86202-LGB5-E10-T0	Calcomanía "Agility RS" Rojo	2	2	-	-	-	-	11014483
	86202-LGB5-E10-T0	Calcomanía "Agility RS" Negro	2	2	-	-	-	-	11014487
86221	86221-LGB5-E10-T0	Calcomanía Tapa Lateral Derecha	1	1	-	-	-	-	11014510
86231	86231-LGB5-E10-T0	Calcomanía Tapa Lateral Izquierda	1	1	-	-	-	-	11014515
86281	86281-LHM9-E61-T	Calcomanía "RS"	1	1	-	-	-	-	11014519
	3300-11N/00	Calcomanía "RS" (Negro)	-	1	-	-	-	-	
86282	86282-LGB5-E10-T0	Calcomanía Carenaje Superior Derecha	1	1	-	-	-	-	11014523

FIGURA 31: CALCOMANÍAS AGILITY RS 125 / AGILITY NAKED (2/2)

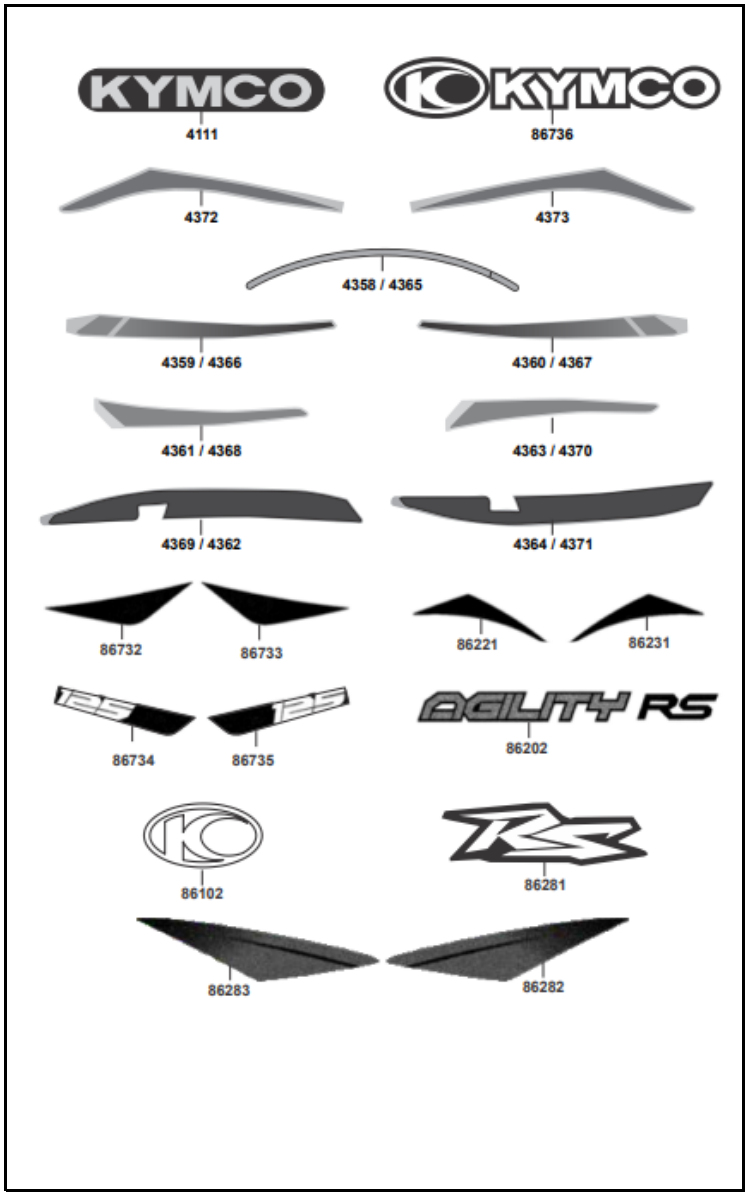

FIG. NO.	PARTE N°	DESCRIPCIÓN	RS 125	NAKED	DIGITAL	DIGITAL 2.0	DIGITAL 3.0	DIGITAL 3.0 AHO	SAP
86283	86283-LGB5-E10-T0	Calcomanía Carenaje Superior Izquierda	1	1	-	-	-	-	11014527
86732	86732-LGB5-E10-T0	Calcomanía Carenaje Inferior Derecha	1	1	-	-	-	-	11014808
86733	86733-LGB5-E10-T0	Calcomanía Carenaje Inferior Izquierda	1	1	-	-	-	-	11014812
86734	86734-LGB6-E10-T0	Calcomanía "125" Derecha	1	1	-	-	-	-	11014816
86735	86735-LGB6-E10-T0	Calcomanía "125" Izquierda	1	1	-	-	-	-	11014820
86736	4092/00	Calcomanía "KYMCO" Estribo	2	2	-	-	-	-	21000460
	KIT-437359/00	Kit Calcomanias (Items:4359-4360-4361-436	1	-	-	-	-	-	21002203
		4363-4364-4372-4373)							
	KIT-435960/00	Kit Calcomanias (Ítems: 4368-4369-4370-43	1	-	-	-	-	-	21002202

FIGURA 32: EDICION ESPECIAL AGILITY NAKED

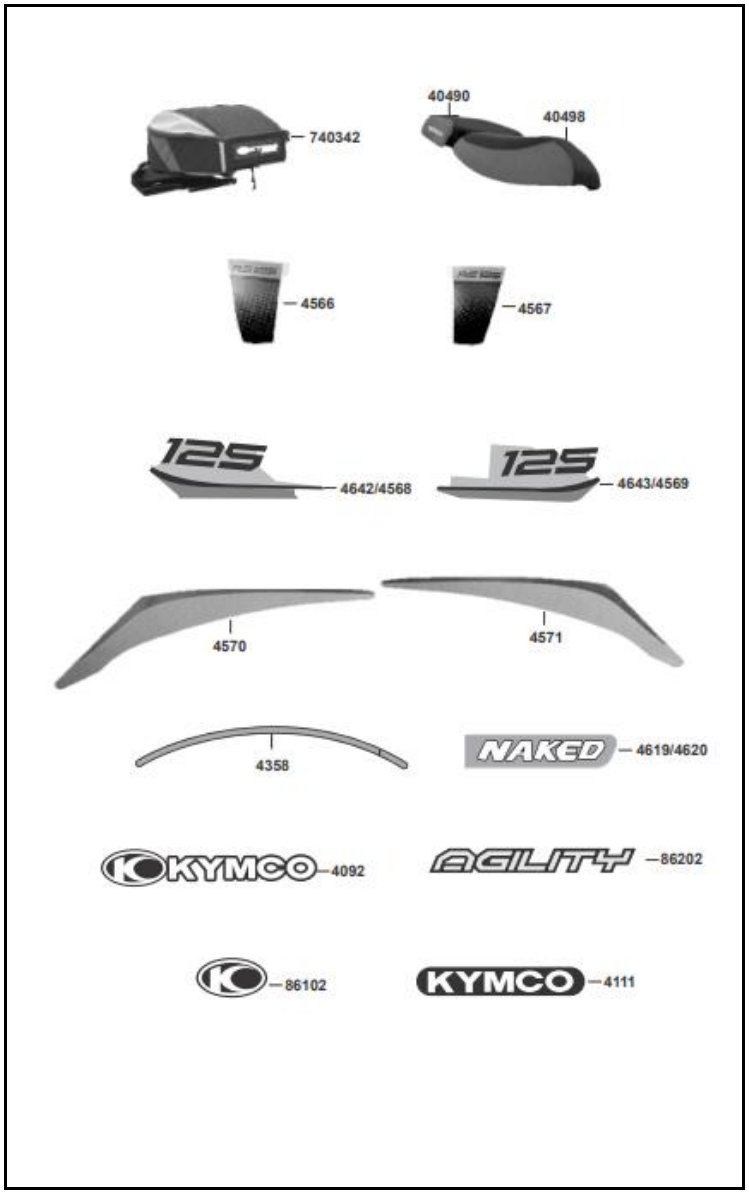

FIG. NO.	PARTE N°	DESCRIPCIÓN	RS 125	NAKED	DIGITAL	DIGITAL 2.0	DIGITAL 3.0	DIGITAL 3.0 AHO	SAP
40490	40490E	Forro de Sillín Trasero	-	1	-	-	-	-	21000453
40498	40498E	Forro de Sillín Delantero	-	1	-	-	-	-	21000454
4092	4092/00	Calcomanía "KYMCO" Estribo	-	2	-	-	-	-	21000460
4111	4111/00	Calcomanía Frontal "KYMCO"	-	1	-	-	-	-	21000077
4358	4358/00	Calcomanía Rines (Rojo)	-	1 2	-	-	-	-	21000532
4566	4566/00	Calcomanía Der. Carenaje Delantero	-	1	-	-	-	-	21000554
4567	4567/00	Calcomanía Izq. Carenaje Delantero	-	1	-	-	-	-	21000555
4568	4568/00	Calcomanía "125" Cola Der. (Negra)	-	1	-	-	-	-	21000556
4569	4569/00	Calcomanía "125" Cola Izq. (Negra)	-	1	-	-	-	-	21000557
4570	4570/00	Calcomanía Cola Derecha	-	1	-	-	-	-	
4571	4571/00	Calcomanía Cola Izquierda	-	1	-	-	-	-	21000558
4619	4619/00	Calcomanía "NAKED" Negra	-	2	-	-	-	-	21000569
4620	4620/00	Calcomanía "NAKED" Blanca	-	2	-	-	-	-	21000570
4642	4642/00	Calcomanía "125" Cola Der. (Negra-Blanca)	-	1	-	-	-	-	21000579
4643	4643/00	Calcomanía "125" Cola Izq. (Negra-Blanca)	-	1	-	-	-	-	21000580
740342	740342/00	Top Case	-	1	-	-	-	-	
86102	86102-LEA5-E00	Calcomanía Logo KYMCO	-	1	-	-	-	-	11014398
86202	86202-LGB5-E10	Calcomanía "AGILITY" Roja	-	2	-	-	-	-	11014483
	KIT-464243/00	Kit Calcomanias (Ítems: 4570-4571-4642-4643)	-	1	-	-	-	-	21002206

FIGURA 33: CALCOMANÍAS AGILITY NAKED 2014 (1/2)

FIG. NO.	PARTE N°	DESCRIPCIÓN	RS 125	NAKED	DIGITAL	DIGITAL 2.0	DIGITAL 3.0	DIGITAL 3.0 AHO	SAP
4111	4111/00	Calc. Logo Frontal "KYMCO"	-	1	-	-	-	-	21000077
4382	4382/00	Calcomanía "KYMCO" Estribo	-	2	-	-	-	-	21000460
4619	4619/00	Calcomanía "NAKED" Negra	-	2	-	-	-	-	21000569
4620	4620/00	Calcomanía "NAKED" Blanca	-	2	-	-	-	-	21000570
4695	4695/00	Calc. Inf. Tapa Lat. Izq. Azul	-	1	-	-	-	-	
4696	4696/00	Calc. Inf. Tapa Lat. Der. Azul	-	1	-	-	-	-	
4687	4687/00	Calc. Inf. Tapa Lat. Izq. Roja	-	1	-	-	-	-	21000582
4688	4688/00	Calc. Inf. Tapa Lat. Der. Roja	-	1	-	-	-	-	21000583
4703	4703/00	Calc. Inf. Tapa Lat. Izq. Negra	-	1	-	-	-	-	21000592
4704	4704/00	Calc. Inf. Tapa Lat. Der. Negra	-	1	-	-	-	-	
4691	4691/00	Calc. Sup. Tapa Lat. Izq. Azul	-	1	-	-	-	-	21000586
4692	4692/00	Calc. Sup. Tapa Lat. Der. Azul	-	1	-	-	-	-	#N/D
4699	4699/00	Calc. Sup. Tapa Lat. Izq. Roja	-	1	-	-	-	-	#N/D
4700	4700/00	Calc. Sup. Tapa Lat. Der. Roja	-	1	-	-	-	-	#N/D
4707	4707/00	Calc. Sup. Tapa Lat. Izq. Negra	-	1	-	-	-	-	#N/D
4708	4708/00	Calc. Sup. Tapa Lat. Der. Negra	-	1	-	-	-	-	
4685	4685/00	Calcomanía Frontal Izq. Azul	-	1	-	-	-	-	21000581
4686	4686/00	Calcomanía Frontal Der. Azul	-	1	-	-	-	-	
4693	4693/00	Calcomanía Frontal Izq. Roja	-	1	-	-	-	-	21000587
4694	4694/00	Calcomanía Frontal Der. Roja	-	1	-	-	-	-	
4701	4701/00	Calcomanía Frontal Izq. Negra	-	1	-	-	-	-	21000590
4702	4702/00	Calcomanía Frontal Der. Negra	-	1	-	-	-	-	21000591
4689	4689/00	Calcomanía "125" Izq. Azul	-	1	-	-	-	-	21000584
4690	4690/00	Calcomanía "125" Der. Azul	-	1	-	-	-	-	21000585
4697	4697/00	Calcomanía "125" Izq. Roja	-	1	-	-	-	-	21000588
4698	4698/00	Calcomanía "125" Der. Roja	-	1	-	-	-	-	21000589
4705	4705/00	Calcomanía "125" Izq. Negra	-	1	-	-	-	-	21000593
4706	4706/00	Calcomanía "125" Der. Negra	-	1	-	-	-	-	21000594
86102	86102-LEA5-E00-T0	Calcomanía Logo KYMCO	-	1	-	-	-	-	#N/D
86202	86202-LGB5-E10-T0	Calcomanía "AGILITY" Roja	-	2	-	-	-	-	#N/D

FIGURA 33: CALCOMANÍAS AGILITY NAKED 2014 (2/2)

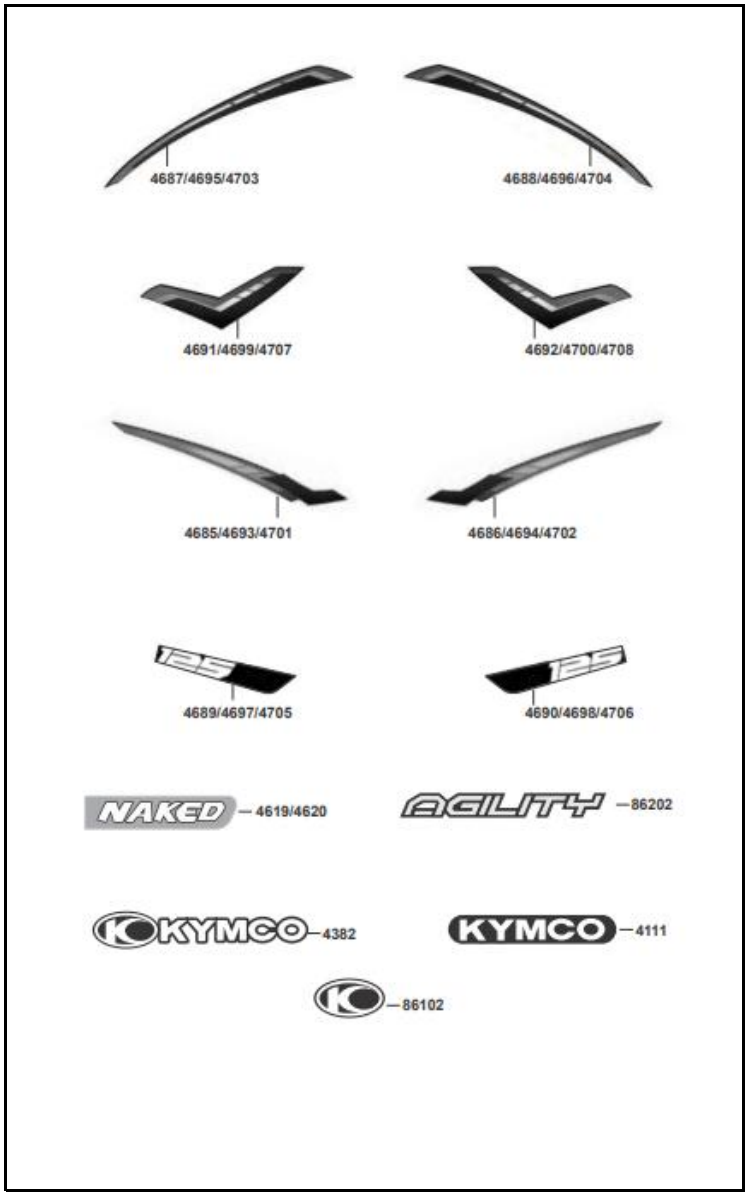

FIG. NO.	PARTE N°	DESCRIPCIÓN	RS 125	NAKED	DIGITAL	DIGITAL 2.0	DIGITAL 3.0	DIGITAL 3.0 AHO	SAP
	KIT-468586/00	Kit Calcomanias (Ítems: 4685-4686-4687-46	-	1	-	-	-	-	21002207
	KIT-469192/00	Kit Calcomanias (Ítems: 4691-4692)	-	1	-	-	-	-	21002208
	KIT-469394/00	Kit Calcomanias (Ítems: 4693-4694-4695-46	-	1	-	-	-	-	21002209
	KIT-469900/00	Kit Calcomanias (Ítems: 4699-4700)	-	1	-	-	-	-	21002210
	KIT-470102/00	Kit Calcomanias (Ítems: 4701-4702-4703-47	-	1	-	-	-	-	21002211
	KIT-470708/00	Kit Calcomanias (Ítems: 4707-4708)	-	1	-	-	-	-	21002212

FIGURA 34: CALCOMANÍAS AGILITY NAKED VERDE ACID

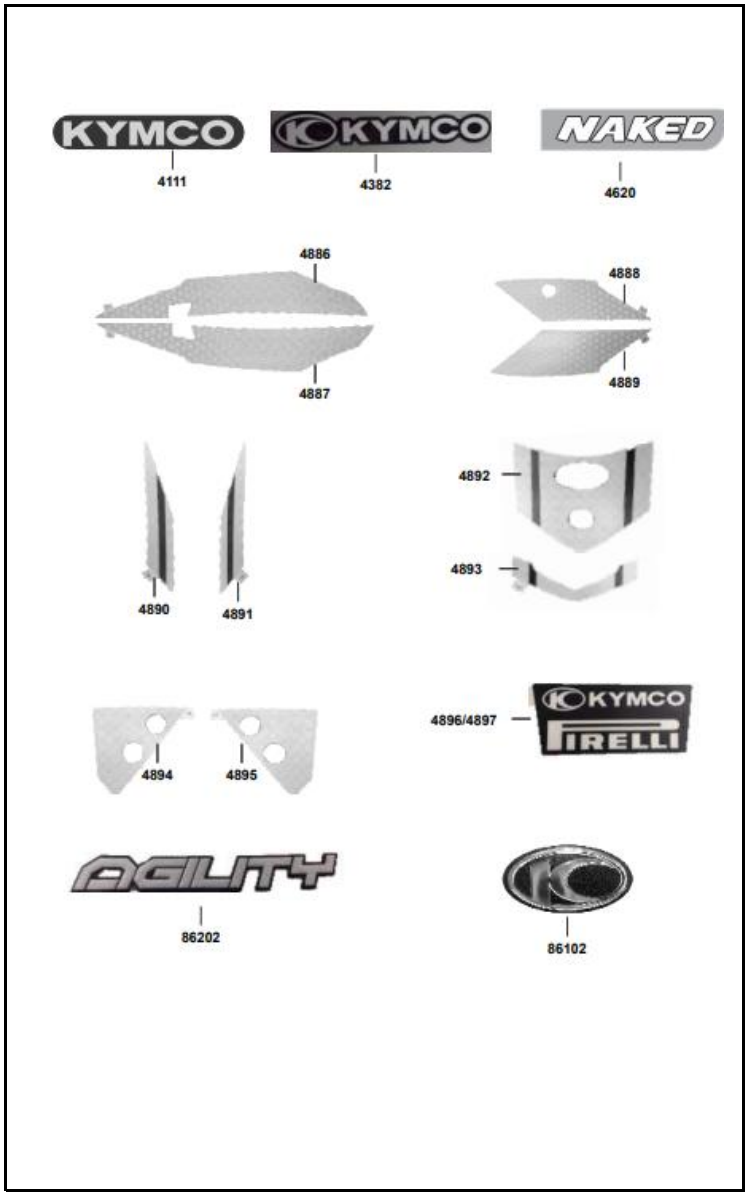

FIG. NO.	PARTE N°	DESCRIPCIÓN	RS 125	NAKED	DIGITAL	DIGITAL 2.0	DIGITAL 3.0	DIGITAL 3.0 AHO	SAP
4111	4111/00	Calc. Logo Frontal "KYMCO"	-	1	-	-	-	-	21000077
4382	4382/00	Calc. Estribo "KYMCO"	-	2	-	-	-	-	21000460
4620	4620/00	Calc. "NAKED" Blanca	-	2	-	-	-	-	21000570
4886	4886/00	Calc. Cola Superior Izquierda	-	1	-	-	-	-	21000618
4887	4887/00	Calc. Cola Superior Derecha	-	1	-	-	-	-	21000619
4888	4888/00	Calc. Cola Inferior Izquierda	-	1	-	-	-	-	21000620
4889	4889/00	Calc. Cola Inferior Derecha	-	1	-	-	-	-	21000621
4890	4890/00	Calc. Carenaje Derecha	-	1	-	-	-	-	21000622
4891	4891/00	Calc. Carenaje Izquierda	-	1	-	-	-	-	21000623
4892	4892/00	Calc. Superior Cubierta Farola	-	1	-	-	-	-	21000624
4893	4893/00	Calc. Inferior Cubierta Farola	-	1	-	-	-	-	21000625
4894	4894/00	Calc. Guardabarro Izquierda	-	1	-	-	-	-	21000626
4895	4895/00	Calc. Guardabarro Derecha	-	1	-	-	-	-	21000627
4896	4896/00	Calc. Carenaje Izquierda "KYMCO PIRELLI"	-	1	-	-	-	-	21000628
4897	4897/00	Calc. Carenaje Derecha "KYMCO PIRELLI"	-	1	-	-	-	-	21000629
86102	86102-LEA5-E00-T0	Emblema "KYMCO"	-	1	-	-	-	-	11014398
86202	86202-LGB5-E10-T0	Emblema "AGILITY " Negro	-	2	-	-	-	-	11014487

FIGURA 35: CALCOMANÍAS AGILITY NAKED GRIS ASFALTO

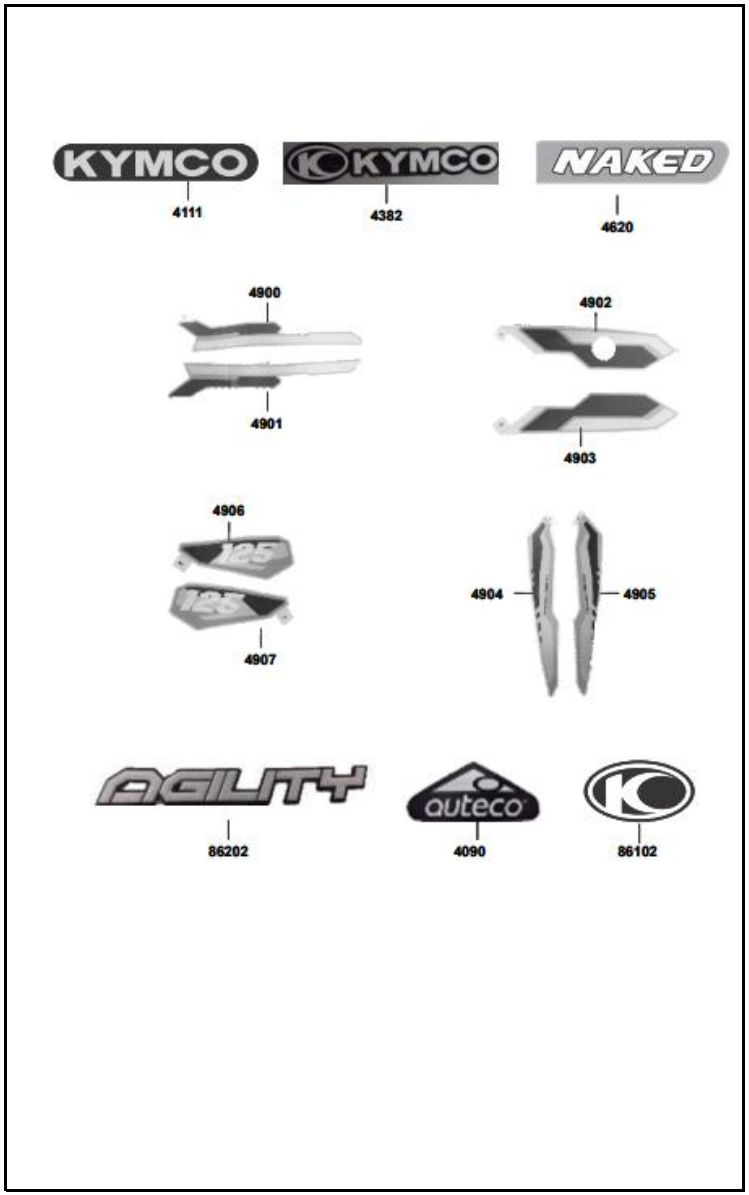

FIG. NO.	PARTE N°	DESCRIPCIÓN	RS 125	NAKED	DIGITAL	DIGITAL 2.0	DIGITAL 3.0	DIGITAL 3.0 AHO	SAP
4090	4090/00	Calcomanía "Auteco"	-	1	-	-	-	-	21000056
4111	4111/00	Calcomanía Logo Frontal "KYMCO"	-	1	-	-	-	-	21000077
8382	4382/00	Calcomanía Estribo "KYMCO"	-	2	-	-	-	-	21000460
4620	4620/00	Calcomanía "NAKED" Blanca	-	2	-	-	-	-	21000570
4900	4900/00	Calcomanía Cola Superior Izq.	-	1	-	-	-	-	
4901	4901/00	Calcomanía Cola Superior Der.	-	1	-	-	-	-	
4902	4902/00	Calcomanía Cola Inferior Izq.	-	1	-	-	-	-	
4903	4903/00	Calcomanía Cola Inferior Der.	-	1	-	-	-	-	21000631
4904	4904/00	Calcomanía Carenaje Frontal Izq.	-	1	-	-	-	-	
4905	4905/00	Calcomanía Carenaje Frontal Der.	-	1	-	-	-	-	21000632
4906	4906/00	Calcomanía Carenaje Der. "125"	-	1	-	-	-	-	
4907	4907/00	Calcomanía Carenaje Izq. "125"	-	1	-	-	-	-	21000633
86102	86102-LEA5-E00-T0	Emblema "KYMCO"	-	1	-	-	-	-	11014398
86202	86202-LGB5-E10-T0	Calcomanía "AGILITY" Roja	-	2	-	-	-	-	11014483
	KIT-490001/00	Kit Calcomanias (Ítems: 4900-4901-4902-49	-	1	-	-	-	-	21002215
	KIT-490405/00	Kit Calcomanias (4904-4905-4906-4907)	-	1	-	-	-	-	21002216

FIGURA 36:CALCOMANÍAS AGILITY NAKED CAMBIO AÑO MODELO 2015

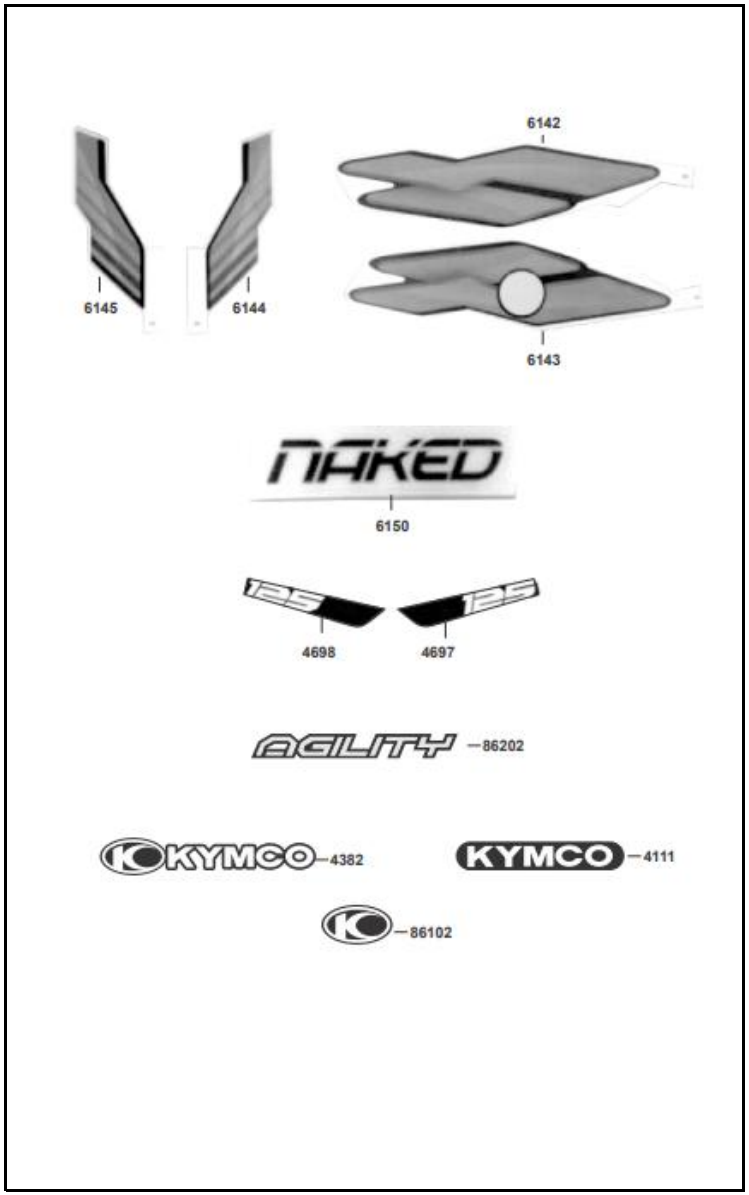

FIG. NO.	PARTE N°	DESCRIPCIÓN	RS 125	NAKED	DIGITAL	DIGITAL 2.0	DIGITAL 3.0	DIGITAL 3.0 AHO	SAP
4111	4111/00	Calc. Logo Frontal "KYMCO"	-	1	-	-	-	-	21000077
4382	4382/00	Calc. "KYMCO" Estribo	-	2	-	-	-	-	21000460
4697	4697/00	Cal. "125" Izquierda Roja	-	1	-	-	-	-	21000588
	4705/00	Cal. "125" Izquierda Negra	-	1	-	-	-	-	21000593
4698	4698/00	Cal. "125" Derecha Roja	-	1	-	-	-	-	21000589
	4706/00	Cal. "125" Derecha Negra	-	1	-	-	-	-	21000594
6142	6142/00	Calc. Tapa Lateral Derecha Roja	-	1	-	-	-	-	21000809
	6146/00	Calc. Tapa Lateral Derecha Negra	-	1	-	-	-	-	21000813
6143	6143/00	Calc. Tapa Lateral Izquierda Roja	-	1	-	-	-	-	21000810
	6147/00	Calc. Tapa Lateral Izquierda Negra	-	1	-	-	-	-	21000814
6144	6144/00	Calc. Cubierta Frontal Der. Roja	-	1	-	-	-	-	21000811
	6148/00	Calc. Cubierta Frontal Der. Gris	-	1	-	-	-	-	21000815
6145	6145/00	Calc. Cubierta Frontal Izq. Roja	-	1	-	-	-	-	21000812
	6149/00	Calc. Cubierta Frontal Izq. Gris	-	1	-	-	-	-	21000816
6150	6150/00	Calc. "NAKED" Blanca	-	2	-	-	-	-	21000817
	6152/00	Calc. "NAKED" Negra	-	2	-	-	-	-	21000818
86102	86102-LEA5-E00-T01	Cal. Logo KYMCO	-	1	-	-	-	-	11014398
		Cal. "AGILITY" Roja	-	2	-	-	-	-	

FIGURA 37: CALCOMANÍAS AGILITY DIGITAL / AGILITY DIGITAL 2.0 (1/2)

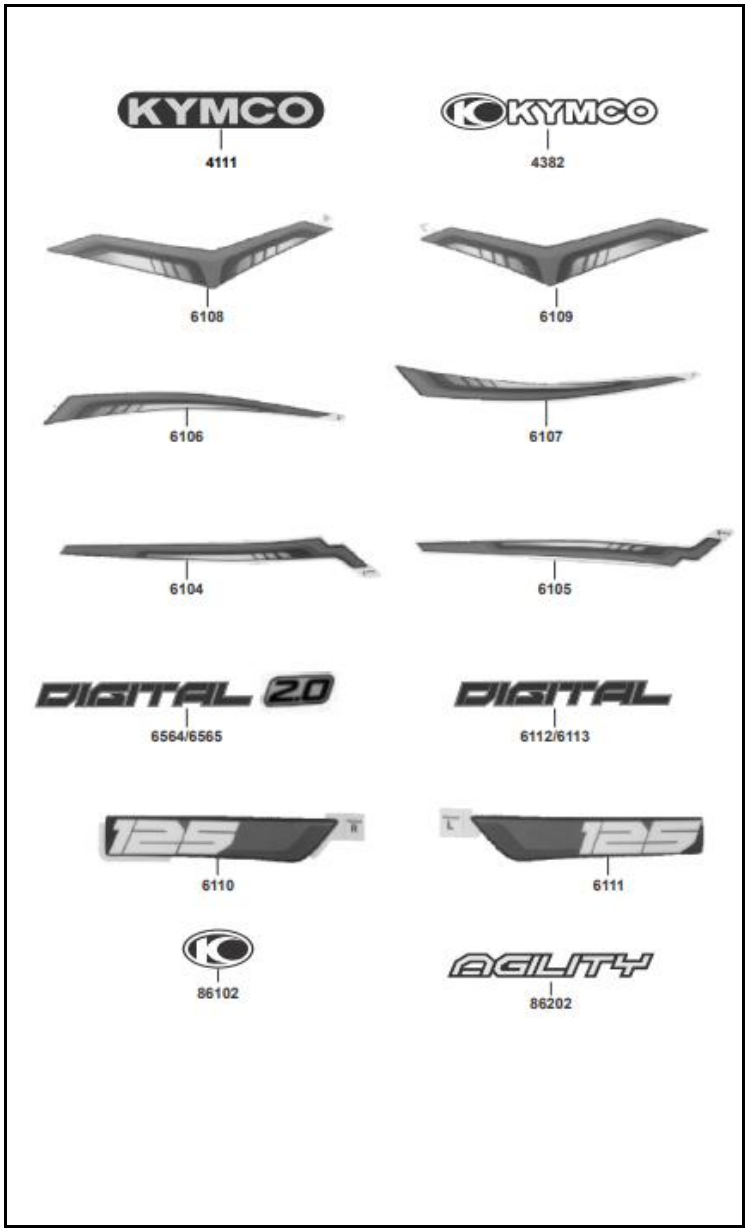

FIG. NO.	PARTE N°	DESCRIPCIÓN	RS 125	NAKED	DIGITAL	DIGITAL 2.0	DIGITAL 3.0	DIGITAL 3.0 AHO	SAP
4111	4111/00	Calc. Logo Frontal "KYMCO"	-	-	1	1	-	-	21000077
4382	4382/00	Cal. "KYMCO" Estribo	-	-	2	2	-	-	21000460
6108	6108/00	Calc. Tapa Lat. Derecha Negro-Rojo	-	-	1	1	-	-	21000793
	6118/00	Calc. Tapa Lat. Derecha Blanco-Rojo	-	-	1	1	-	-	21000793
	6128/00	Calc. Tapa Lat. Derecha Azul-Negro	-	-	1	1	-	-	21000805
6109	6109/00	Calc. Tapa Lat. Izquierda Negro-Rojo	-	-	1	1	-	-	21000794
	6119/00	Calc. Tapa Lat. Izquierda Blanco-Rojo	-	-	1	1	-	-	21000794
	6129/00	Calc. Tapa Lat. Izquierda Azul-Negro	-	-	1	1	-	-	21000806
6106	6106/00	Cal. Tapa Lat. Inf. Derecha Negro-Rojo	-	-	1	1	-	-	21000791
	6116/00	Cal. Tapa Lat. Inf. Derecha Blanco-Rojo	-	-	1	1	-	-	21000791
	6126/00	Cal. Tapa Lat. Inf. Derecha Azul-Negro	-	-	1	1	-	-	21000803
6107	6107/00	Cal. Tapa Lat. Inf. Izquierda Negro-Rojo	-	-	1	1	-	-	21000792
	6117/00	Cal. Tapa Lat. Inf. Izquierda Blanco-Rojo	-	-	1	1	-	-	21000792
	6127/00	Cal. Tapa Lat. Inf. Izquierda Azul-Negro	-	-	1	1	-	-	21000804
6104	6104/00	Cal. Cubierta Farola Derecha Negro-Rojo	-	-	1	1	-	-	21000789
	6114/00	Cal. Cubierta Farola Derecha Blanco-Rojo	-	-	1	1	-	-	21000789
	6124/00	Cal. Cubierta Farola Derecha Azul-Negro	-	-	1	1	-	-	21000801
6105	6105/00	Cal. Cubierta Farola Izquierda Negro-Roj	-	-	1	1	-	-	21000790
	6115/00	Cal. Cubierta Farola Izquierda Blanco-Ro	-	-	1	1	-	-	21000790
	6125/00	Cal. Cubierta Farola Izquierda Azul-Negr	-	-	1	1	-	-	21000802
6112	6112/00	Cal. "DIGITAL" Derecha Negra	-	-	1	-	-	-	21000797
	6122/00	Cal. "DIGITAL" Derecha Blanca	-	-	1	-	-	-	21000799
6113	6113/00	Cal. "DIGITAL" Izquierda Negra	-	-	1	-	-	-	21000798
	6123/00	Cal. "DIGITAL" Izquierda Blanca	-	-	1	-	-	-	21000800
6110	6110/00	Cal. "125" Derecha Negro-Rojo	-	-	1	1	-	-	21000795
	6120/00	Cal. "125" Derecha Blanco-Rojo	-	-	1	1	-	-	21000795
	6130/00	Cal. "125" Derecha Azul-Negro	-	-	1	1	-	-	21000807

FIGURA 37: CALCOMANÍAS AGILITY DIGITAL / AGILITY DIGITAL 2.0 (2/2)

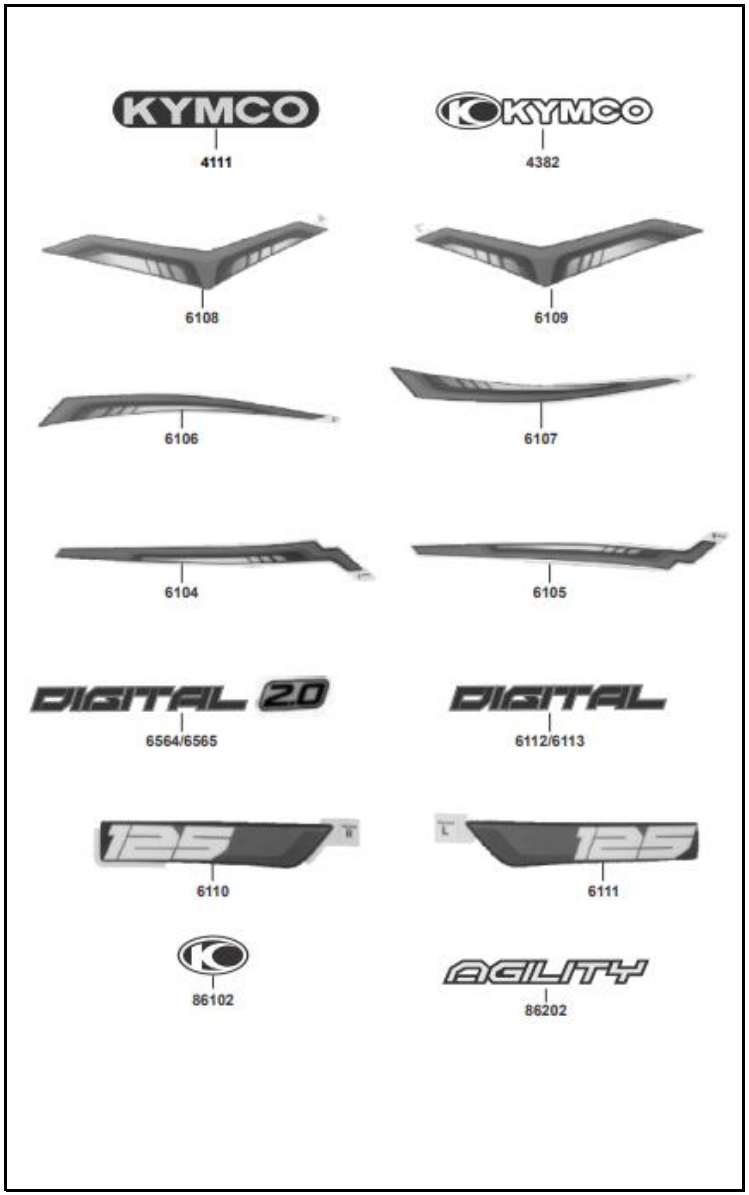

FIG. NO.	PARTE N°	DESCRIPCIÓN	RS 125	NAKED	DIGITAL	DIGITAL 2.0	DIGITAL 3.0	DIGITAL 3.0 AHO	SAP
6111	6111/00	Cal. "125" Izquierda Negro-Rojo	-	-	1	1	-	-	21000796
	6121/00	Cal. "125" Izquierda Blanco-Rojo	-	-	1	1	-	-	21000796
	6131/00	Cal. "125" Izquierda Azul-Negro	-	-	1	1	-	-	21000808
6564	6564/00	Cal. "2.0" Blanca	-	-	-	1	-	-	21002360
6565	6565/00	Cal. "2.0" Negra	-	-	-	1	-	-	21002361
86102	86102-LEA5-E00-T0	Cal. Logo KYMCO	-	-	1	1	-	-	11014398
86202	86202-LGB5-E10-T0	Cal. "AGILITY" Roja	-	-	2	2	-	-	11014483

FIGURA 38: CALCOMANÍAS AGILITY DIGITAL / DIGITAL 2.0 FUCSIA - FEMENINA

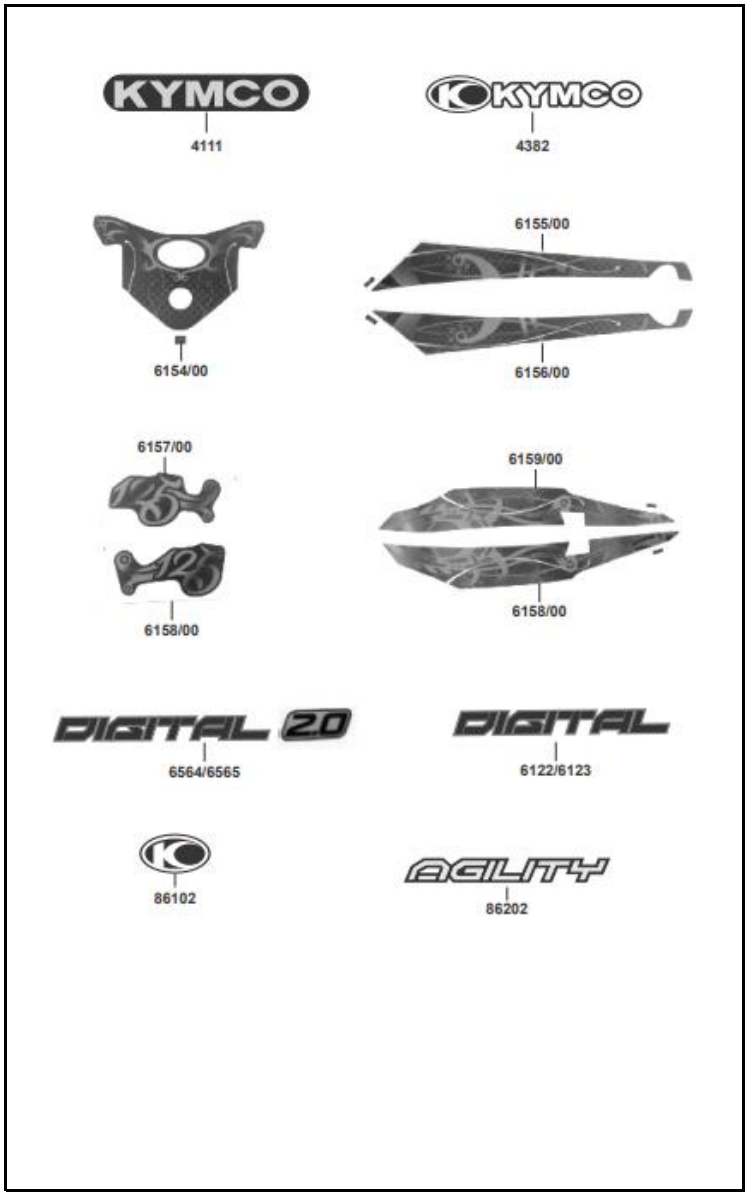

FIG. NO.	PARTE N°	DESCRIPCIÓN	RS 125	NAKED	DIGITAL	DIGITAL 2.0	DIGITAL 3.0	DIGITAL 3.0 AHO	SAP
4111	4111/00	Calc. Logo Frontal "KYMCO"	-	-	1	1	-	-	21000077
4382	4382/00	Cal. "KYMCO" Estribo	-	-	2	2	-	-	21000460
6122	6122/00	Cal. "DIGITAL" Derecha Blanca	-	-	1	-	-	-	21000799
6123	6123/00	Cal. "DIGITAL" Izquierda Blanca	-	-	1	-	-	-	21000800
6154	6154/00	Cal. Cubierta Farola	-	-	1	1	-	-	21000819
6155	6155/00	Cal. Tapa Lateral Derecha	-	-	1	1	-	-	21000820
6156	6156/00	Cal. Tapa Lateral Izquierda	-	-	1	1	-	-	21000821
6157	6157/00	Cal. Carenaje Delantero Derecha	-	-	1	1	-	-	21000822
6158	6158/00	Cal. Carenaje Delantero Izquierda	-	-	1	1	-	-	21000823
6159	6159/00	Cal. Cola Inferior Izquierda	-	-	1	1	-	-	21000824
6564	6564/00	Cal. "2.0" Blanca	-	-	-	2	-	-	21002360
86102	86102-LEA5-E00-T0	Cal. Logo KYMCO	-	-	1	1	-	-	11014398
86202	86202-LGB5-E10-T0	Cal. "AGILITY" Roja	-	-	2	2	-	-	11014483

FIGURA 39: CALCOMANÍAS AGILITY DIGITAL 2.0 75 ANIVERSARIO

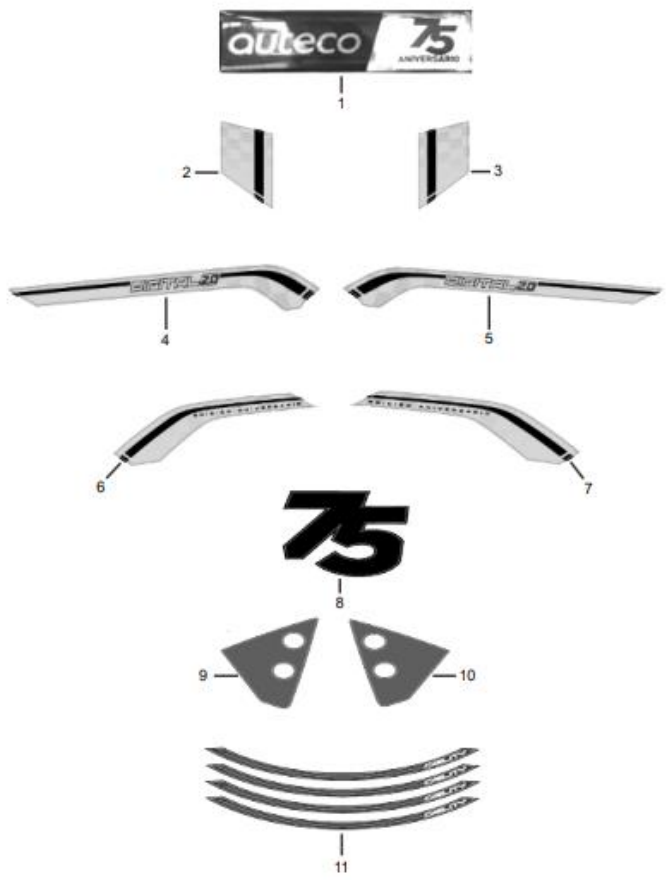

FIG. NO.	PARTE N°	DESCRIPCIÓN	RS 125	NAKED	DIGITAL	DIGITAL 2.0	DIGITAL 3.0	DIGITAL 3.0 AHO	SAP
1	20004920/00	Calcomanía Auteco 75 Aniversario	-	-	-	1	-	-	
2	20004849/00	Calcomanía Cubierta Farola Lat. Izq.	-	-	-	1	-	-	21002415
3	20004848/00	Calcomanía Cubierta Farola Lat. Der.	-	-	-	1	-	-	21002414
4	20004850/00	Calcomanía Trasera Superior Izq.	-	-	-	1	-	-	21002416
5	20004851/00	Calcomanía Trasera Superior Der.	-	-	-	1	-	-	21002417
6	20004852/00	Calcomanía Trasera Inferior Izq.	-	-	-	1	-	-	21002418
7	20004853/00	Calcomanía Trasera Inferior Der.	-	-	-	1	-	-	21002419
8	20004854/00	Calcomanía Carenaje Interno	-	-	-	2	-	-	21002420
9	20004856/00	Calcomanía Guardabarro Del. Izq.	-	-	-	1	-	-	21002421
10	20004857/00	Calcomanía Guardabarro Del. Der.	-	-	-	1	-	-	21002422
11	20004858/00	Calcomanía Rin 75 Aniversario	-	-	-	8	-	-	21002423

FIGURA 40:CALCOMANÍAS AGILITY DIGITAL 3.0 HASTA 2019

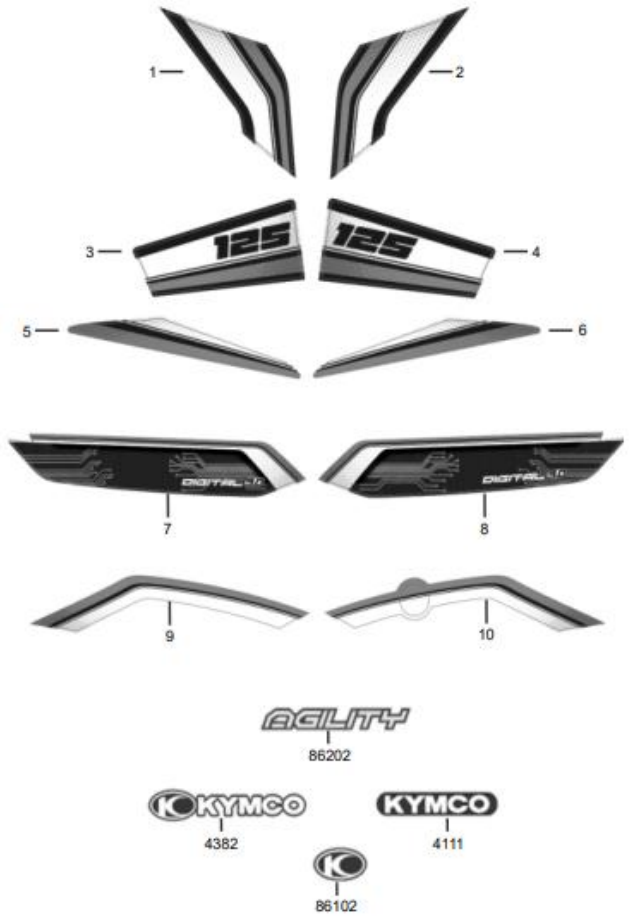

FIG. NO.	PARTE N°	DESCRIPCIÓN	RS 125	NAKED	DIGITAL	DIGITAL 2.0	DIGITAL 3.0	DIGITAL 3.0 AHO	SAP
1	20005278/00	Calcomanía Cubierta Farola Der. (Roja)	-	-	-	-	1	-	21002541
	20005288/00	Calcomanía Cubierta Farola Der. (Azul)	-	-	-	-	1	-	21002551
2	20005277/00	Calcomanía Cubierta Farola Izq. (Roja)	-	-	-	-	1	-	21002540
	20005287/00	Calcomanía Cubierta Farola Izq. (Azul)	-	-	-	-	1	-	21002550
3	20005280/00	Calcomanía Carenaje Del. Lat. Der. (Roja)	-	-	-	-	1	-	21002543
	20005290/00	Calcomanía Carenaje Del. Lat. Der. (Azul)	-	-	-	-	1	-	21002553
4	20005279/00	Calcomanía Carenaje Del. Lat. Izq. (Roja)	-	-	-	-	1	-	21002542
	20005289/00	Calcomanía Carenaje Del. Lat. Izq. (Azul)	-	-	-	-	1	-	21002552
5	20005276/00	Calcomanía Guardabarro Del. Der. (Roja)	-	-	-	-	1	-	21002539
	20005286/00	Calcomanía Guardabarro Del. Der. (Azul)	-	-	-	-	1	-	21002549
6	20005275/00	Calcomanía Guardabarro Del. Izq. (Roja)	-	-	-	-	1	-	21002538
	20005285/00	Calcomanía Guardabarro Del. Izq. (Azul)	-	-	-	-	1	-	21002548
7	20005284/00	Calcomanía Cubierta Sillín Sup. Der. (Roja)	-	-	-	-	1	-	21002547
	20005294/00	Calcomanía Cubierta Sillín Sup. Der. (Azul)	-	-	-	-	1	-	21002557
8	20005283/00	Calcomanía Cubierta Sillín Sup. Izq. (Roja)	-	-	-	-	1	-	21002546
	20005293/00	Calcomanía Cubierta Sillín Sup. Izq. (Azul)	-	-	-	-	1	-	21002556
9	20005282/00	Calcomanía Cubierta Sillín Inf. Der. (Roja)	-	-	-	-	1	-	21002545
	20005292/00	Calcomanía Cubierta Sillín Inf. Der. (Azul)	-	-	-	-	1	-	21002555
10	20005281/00	Calcomanía Cubierta Sillín Inf. Izq. (Roja)	-	-	-	-	1	-	21002544
	20005291/00	Calcomanía Cubierta Sillín Inf. Izq. (Azul)	-	-	-	-	1	-	21002554
86202	86202-LGB5-E10-T0	Calcomanía "Agility" Rojo	-	-	-	-	2	-	11014483
	86202-LGB5-E10-T0	Calcomanía "Agility" Negro	-	-	-	-	2	-	11014487
86102	86102-LEA5-E00-T0	Emblema "KYMCO"	-	-	-	-	1	-	11014398
4111	4111/00	Calc. Logo Frontal "KYMCO"	-	-	-	-	1	-	21000077
4382	4382/00	Calc. "KYMCO" Estribo	-	-	-	-	2	-	21000460

FIGURA 41:CALCOMANÍAS AGILITY DIGITAL 3.0 FUCSIA - FEMENINA

FIG. NO.	PARTE N°	DESCRIPCIÓN	RS 125	NAKED	DIGITAL	DIGITAL 2.0	DIGITAL 3.0	DIGITAL 3.0 AHO	SAP
1	20005298/00	Calcomanía Cubierta Farola Der.	-	-	-	-	1	-	21002561
2	20005297/00	Calcomanía Cubierta Farola Izq.	-	-	-	-	1	-	21002560
3	20005300/00	Calcomanía Carenaje Del. Lat. Der.	-	-	-	-	1	-	21002563
4	20005299/00	Calcomanía Carenaje Del. Lat. Izq.	-	-	-	-	1	-	21002562
5	20005296/00	Calcomanía Guardabarro Del. Der.	-	-	-	-	1	-	21002559
6	20005295/00	Calcomanía Guardabarro Del. Izq.	-	-	-	-	1	-	21002558
7	20005302/00	Calcomanía Cubierta Sillín Der.	-	-	-	-	1	-	21002565
8	20005301/00	Calcomanía Cubierta Sillín Izq.	-	-	-	-	1	-	21002564
86102	86102-LEA5-E00-T0	Emblema "KYMCO"	-	-	-	-	1	-	11014398
4111	4111/00	Calc. Logo Frontal "KYMCO"	-	-	-	-	1	-	21000077
4382	4382/00	Calc. "KYMCO" Estribo	-	-	-	-	2	-	21000460

FIGURA 42:CALCOMANÍAS AGILITY DIGITAL 3.0 PRO

FIG. NO.	PARTE N°	DESCRIPCIÓN	RS 125	NAKED	DIGITAL	DIGITAL 2.0	DIGITAL 3.0	DIGITAL 3.0 AHO	SAP
1	20005278/00	Calc. Cubierta Farola Der. (Roja)	-	-	-	-	1	-	21002541
	20005288/00	Calc. Cubierta Farola Der. (Azul)	-	-	-	-	1	-	21002551
2	20005277/00	Calc. Cubierta Farola Izq. (Roja)	-	-	-	-	1	-	21002540
	20005287/00	Calc. Cubierta Farola Izq. (Azul)	-	-	-	-	1	-	21002550
3	20005280/00	Calc. Carenaje Del. Lat. Der. (Roja)	-	-	-	-	1	-	21002543
	20005290/00	Calc. Carenaje Del. Lat. Der. (Azul)	-	-	-	-	1	-	21002553
4	20005279/00	Calc. Carenaje Del. Lat. Izq. (Roja)	-	-	-	-	1	-	21002542
	20005289/00	Calc. Carenaje Del. Lat. Izq. (Azul)	-	-	-	-	1	-	21002552
5	20005276/00	Calc. Guardabarro Del. Der. (Roja)	-	-	-	-	1	-	21002539
	20005286/00	Calc. Guardabarro Del. Der. (Azul)	-	-	-	-	1	-	21002549
6	20005275/00	Calc. Guardabarro Del. Izq. (Roja)	-	-	-	-	1	-	21002538
	20005285/00	Calc. Guardabarro Del. Izq. (Azul)	-	-	-	-	1	-	21002548
7	20005284/00	Calc. Cubierta Sillín Sup. Der. (Roja)	-	-	-	-	1	-	21002547
	20005294/00	Calc. Cubierta Sillín Sup. Der. (Azul)	-	-	-	-	1	-	21002557
8	20005283/00	Calc. Cubierta Sillín Sup. Izq. (Roja)	-	-	-	-	1	-	21002546
	20005293/00	Calc. Cubierta Sillín Sup. Izq. (Azul)	-	-	-	-	1	-	21002556
9	20005282/00	Calc. Cubierta Sillín Inf. Der. (Roja)	-	-	-	-	1	-	21002545
	20005292/00	Calc. Cubierta Sillín Inf. Der. (Azul)	-	-	-	-	1	-	21002555
10	20005281/00	Calc. Cubierta Sillín Inf. Izq. (Roja)	-	-	-	-	1	-	21002544
	20005291/00	Calc. Cubierta Sillín Inf. Izq. (Azul)	-	-	-	-	1	-	21002554
11	20006070/00	Calcomanía "PRO" Izq.	-	-	-	-	1	-	21002777
12	20006071/00	Calcomanía "PRO" Der.	-	-	-	-	1	-	21002778
13	20000233/00	Calcomanía Auteco	-	-	-	-	1	-	
14	4382/00	Calc. "KYMCO" Estribo	-	-	-	-	2	-	21000460
15	4111/00	Calc. Logo Frontal "KYMCO"	-	-	-	-	1	-	21000077
16	86202-LGB5-E10-T0	Calcomanía "Agility" (Rojo)	-	-	-	-	2	-	11014483
	86202-LGB5-E10-T0	Calcomanía "Agility" (Negro)	-	-	-	-	2	-	11014487
17	86102-LEA5-E00-T0	Emblema "KYMCO"	-	-	-	-	1	-	11029235

FIGURA 43: ACCESORIOS AGILITY DIGITAL 3.0 PRO

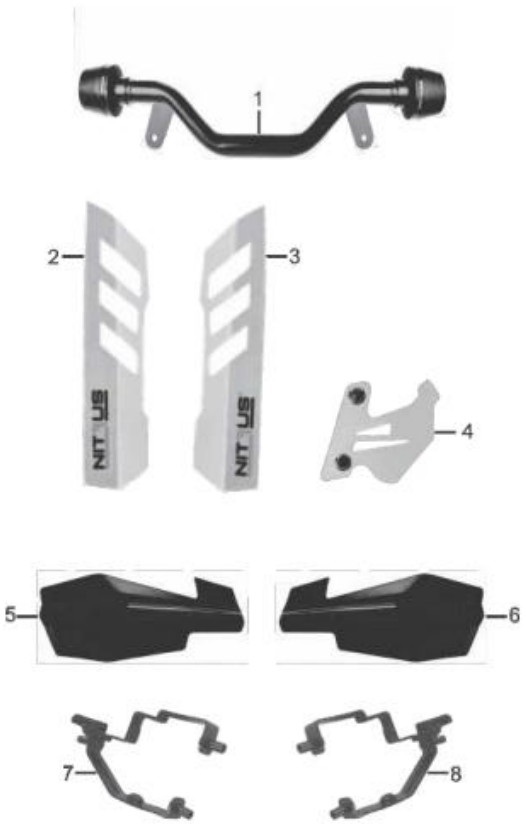

FIG. NO.	PARTE N°	DESCRIPCIÓN	RS 125	NAKED	DIGITAL	DIGITAL 2.0	DIGITAL 3.0	DIGITAL 3.0 AHO	SAP
1	20006074/00	Slider Delantero	-	-	-	-	1	-	21002779
2	20006088/00	Protector Barra Derecha	-	-	-	-	1	-	21002788
3	20006089/00	Protector Barra Izquierda	-	-	-	-	1	-	21002789
4	20006072/00	Protector Caliper	-	-	-	-	1	-	21004436
5	20008068/00	Cortaviento Derecho (Nitrus)	-	-	-	-	1	-	
6	20008069/00	Cortaviento Izquierdo (Nitrus)	-	-	-	-	1	-	
7	020249/00	Soporte Cortaviento Der.	-	-	-	-	1	-	21000037
8	020289/00	Soporte Cortaviento Izq.	-	-	-	-	1	-	21000039

FIGURA 44: CALCOMANÍAS Y ACCESORIOS EDICIÓN AGILITY DIGITAL 3.0 SKY BLUE

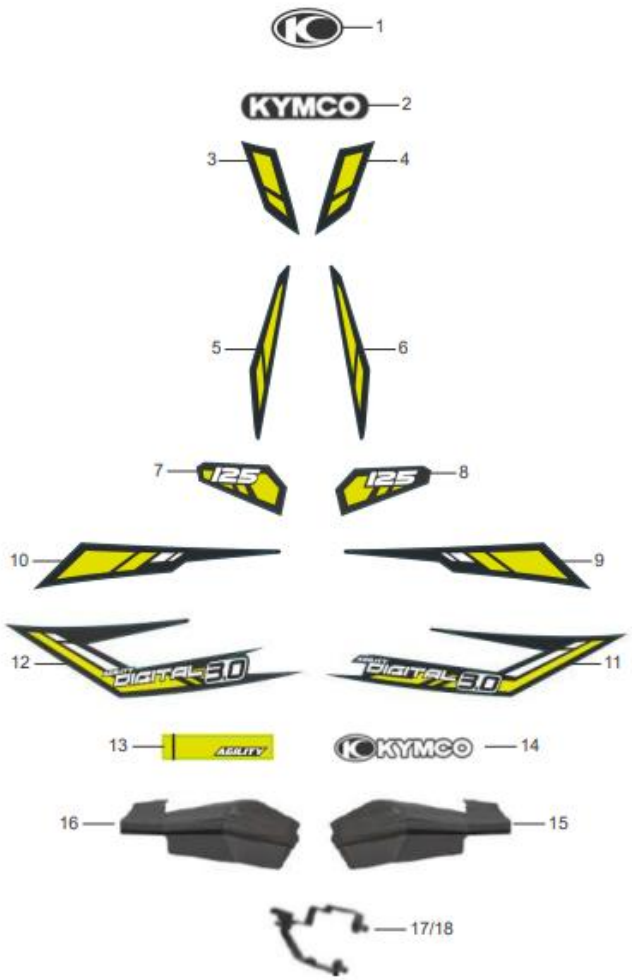

FIG. NO.	PARTE N°	DESCRIPCIÓN	RS 125	NAKED	DIGITAL	DIGITAL 2.0	DIGITAL 3.0	DIGITAL 3.0 AHO	SAP
1	86102-LEA5-E00-T0	Calcomanía Logo "KYMCO"	-	-	-	-	1	-	11014398
2	4111/00	Calcomanía Frontal "KYMCO"	-	-	-	-	1	-	21000077
3	20007810/00	Calcomanía Cubierta Farola Der.	-	-	-	-	1	-	21003439
4	20007811/00	Calcomanía Cubierta Farola Izq.	-	-	-	-	1	-	21003440
5	20007812/00	Calcomanía Guardabarro Delantero Der.	-	-	-	-	1	-	21003441
6	20007813/00	Calcomanía Guardabarro Delantero Izq.	-	-	-	-	1	-	21003442
7	20007808/00	Calcomanía Cubierta Frontal Derecha	-	-	-	-	1	-	21003437
8	20007809/00	Calcomanía Cubierta Frontal Izquierda	-	-	-	-	1	-	21003438
9	20007806/00	Calcomanía Cubierta Sillín Superior Der.	-	-	-	-	1	-	21003435
10	20007807/00	Calcomanía Cubierta Sillín Superior Izq.	-	-	-	-	1	-	21003436
11	20007804/00	Calcomanía Cubierta Sillín Inferior Der.	-	-	-	-	1	-	21003433
12	20007805/00	Calcomanía Cubierta Sillín Inferior Izq.	-	-	-	-	1	-	21003434
13	20007814/00	Calcomanía Rin Del. - Tras.	-	-	-	-	4	-	21003443
14	4382/00	Calcomanía Estribo "KYMCO"	-	-	-	-	2	-	21000460
15	20008068/00	Cortaviento Derecho	-	-	-	-	1	-	
16	20008069/00	Cortaviento Izquierdo	-	-	-	-	1	-	
17	020249/00	Soporte Cortaviento Derecho	-	-	-	-	1	-	21000037
18	020289/00	Soporte Cortaviento Izquierdo	-	-	-	-	1	-	21000039

FIGURA 45: CALCOMANÍAS Y ACCESORIOS EDICIÓN AGILITY DIGITAL 3.0 NEÓN (1/2)

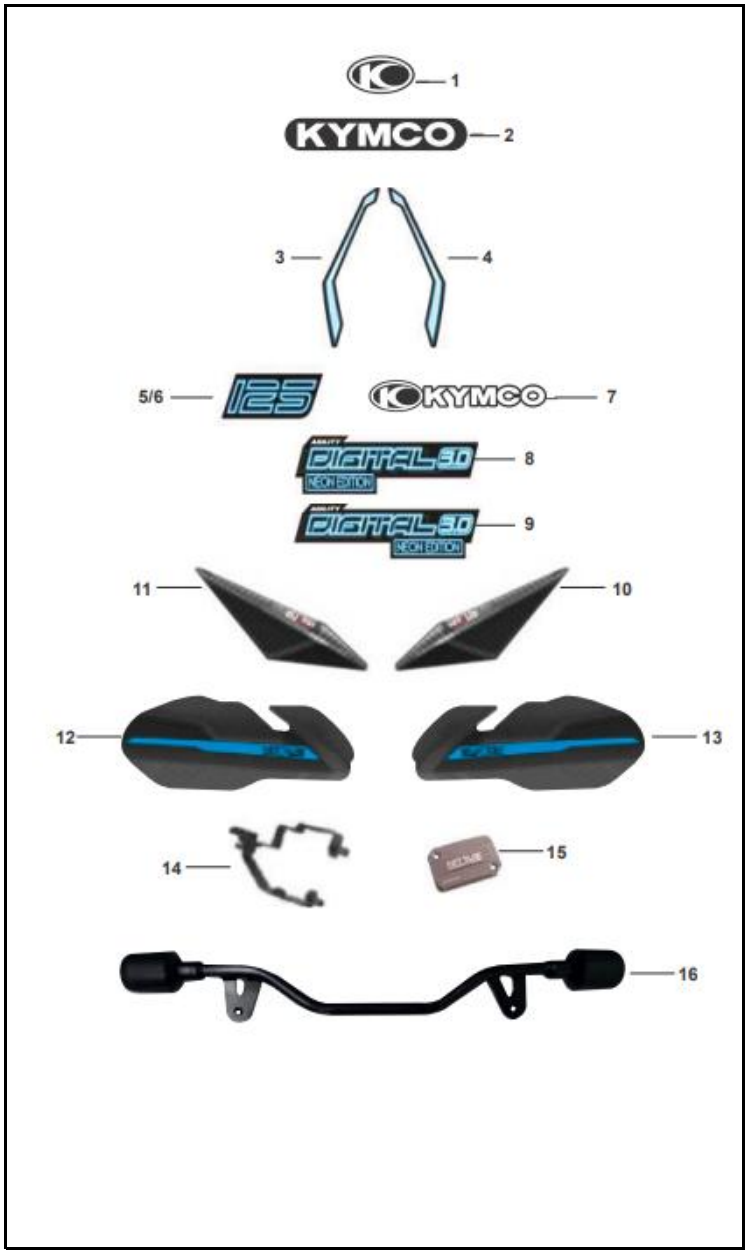

FIG. NO.	PARTE N°	DESCRIPCIÓN	RS 125	NAKED	DIGITAL	DIGITAL 2.0	DIGITAL 3.0	DIGITAL 3.0 AHO	SAP
1	86102-LEA5-E00-T0	Calcomanía Logo "KYMCO"	-	-	-	-	1	-	11029235
2	4111/00	Calcomanía Frontal "KYMCO"	-	-	-	-	1	-	21000077
3	20008132	Calcomanía Guardabarro Del. Der. (Azul)	-	-	-	-	1	-	21003517
	20008138	Calcomanía Guardabarro Del. Der. (Naranja)	-	-	-	-	1	-	21003523
	20008144	Calcomanía Guardabarro Del. Der. (Verde)	-	-	-	-	1	-	21003529
4	20008133	Calcomanía Guardabarro Del. Izq. (Azul)	-	-	-	-	1	-	21003518
	20008139	Calcomanía Guardabarro Del. Izq. (Naranja)	-	-	-	-	1	-	21003524
	20008145	Calcomanía Guardabarro Del. Izq. (Verde)	-	-	-	-	1	-	21003530
5	20008130	Calcomanía Carenaje Frontal Der. (Azul)	-	-	-	-	1	-	21003515
	20008136	Calcomanía Carenaje Frontal Der. (Naranja)	-	-	-	-	1	-	21003521
	20008142	Calcomanía Carenaje Frontal Der. (Verde)	-	-	-	-	1	-	21003527
6	20008131	Calcomanía Carenaje Frontal Izq. (Azul)	-	-	-	-	1	-	21003516
	20008137	Calcomanía Carenaje Frontal Izq. (Naranja)	-	-	-	-	1	-	21003522
	20008143	Calcomanía Carenaje Frontal Izq. (Verde)	-	-	-	-	1	-	21003528
7	4382/00	Calcomanía Estribo "KYMCO"	-	-	-	-	2	-	21000460
8	20008128	Calcomanía Cubierta Sillín Der. (Azul)	-	-	-	-	1	-	21003513
	20008134	Calcomanía Cubierta Sillín Der. (Naranja)	-	-	-	-	1	-	21003519
	20008140	Calcomanía Cubierta Sillín Der. (Verde)	-	-	-	-	1	-	21003525
9	20008129	Calcomanía Cubierta Sillín Izq. (Azul)	-	-	-	-	1	-	21003514
	20008135	Calcomanía Cubierta Sillín Izq. (Naranja)	-	-	-	-	1	-	21003520
	20008141	Calcomanía Cubierta Sillín Izq. (Verde)	-	-	-	-	1	-	21003526
10	20008001	Slider Carbono Derecho	-	-	-	-	1	-	21003478
11	20008002	Slider Carbono Izquierdo	-	-	-	-	1	-	21003479
12	20008009	Cortaviento Derecho (Azul)	-	-	-	-	1	-	21003481
	20008066	Cortaviento Derecho (Naranja)	-	-	-	-	1	-	#N/D
	20008007	Cortaviento Derecho (Verde)	-	-	-	-	1	-	#N/D
13	20008008	Cortaviento Izquierdo (Azul)	-	-	-	-	1	-	21003480
	20008065	Cortaviento Izquierdo (Naranja)	-	-	-	-	1	-	#N/D
	20008006	Cortaviento Izquierdo (Verde)	-	-	-	-	1	-	#N/D

FIGURA 45: CALCOMANÍAS Y ACCESORIOS EDICIÓN AGILITY DIGITAL 3.0 NEÓN (2/2)

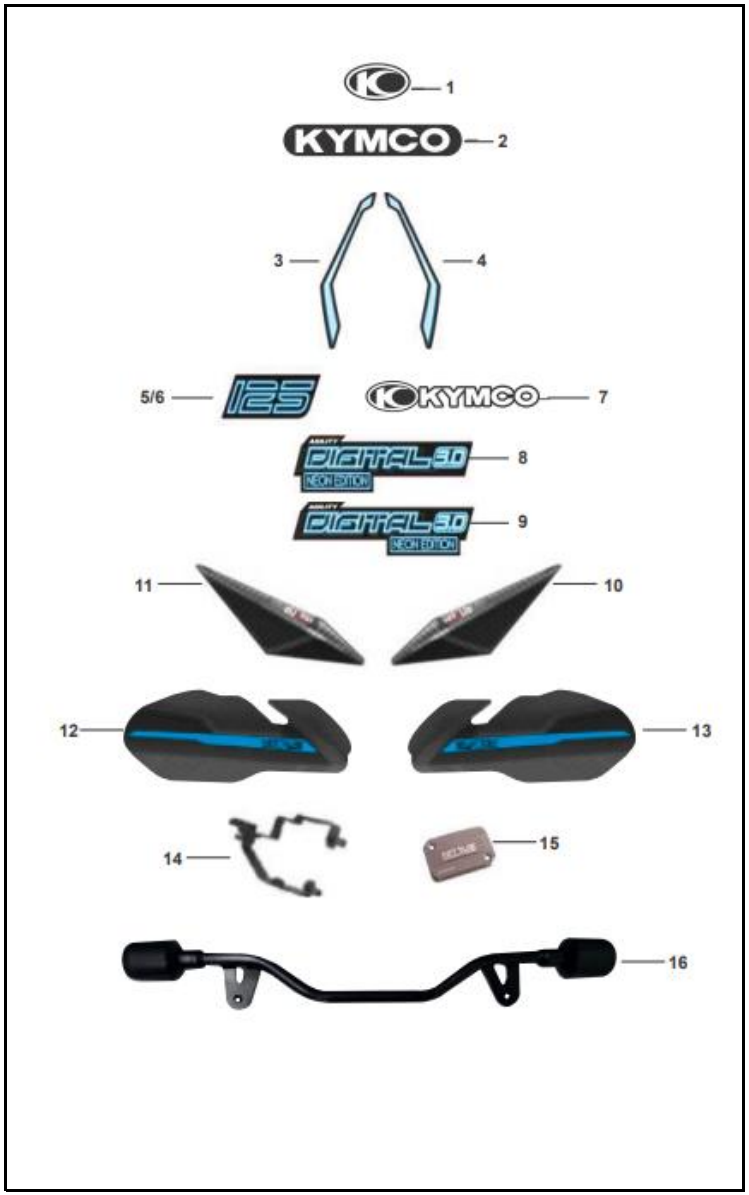

FIG. NO.	PARTE N°	DESCRIPCIÓN	RS 125	NAKED	DIGITAL	DIGITAL 2.0	DIGITAL 3.0	DIGITAL 3.0 AHO	SAP
14	20008214/00	Soporte Cortaviento Derecho	-	-	-	-	1	-	21003595
15	20008213/00	Soporte Cortaviento Izquierdo	-	-	-	-	1	-	21003594
16	10047838/00	Tapa Bomba Freno Delantero	-	-	-	-	1	-	
17	20008118/00	Slider	-	-	-	-	1	-	21003510

FIGURA 46 : CALCOMANÍAS DESDE 2019 (1/2)

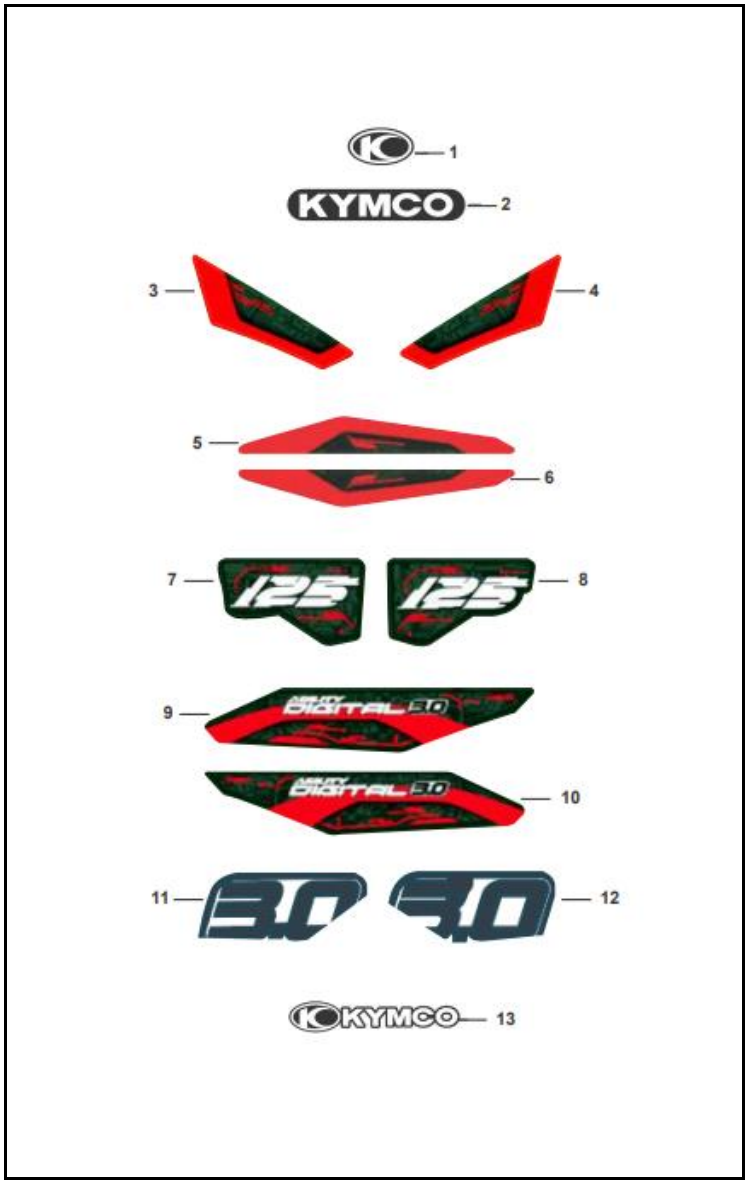

FIG. NO.	PARTE N°	DESCRIPCIÓN	RS 125	NAKED	DIGITAL	DIGITAL 2.0	DIGITAL 3.0	DIGITAL 3.0 AHO	SAP
1	86102-LEA5-E00-T0	Calcomanía Logo "KYMCO	-	-	-	-	1	1	11029235
2	4111/00	Calcomanía Frontal "KYMCO"	-	-	-	-	1	1	21000077
3	20008844	Calcomanía Carenaje Frontal Derecha (Moto	-	-	-	-	1	1	21003851
	20008826	Calcomanía Carenaje Frontal Derecha (Moto	-	-	-	-	1	1	21003833
	20008836	Calcomanía Carenaje Frontal Derecha (Moto	-	-	-	-	1	1	21003843
4	20008845	Calcomanía Carenaje Frontal Izquierda (Mot	-	-	-	-	1	1	21003852
	20008827	Calcomanía Carenaje Frontal Izquierda (Mot	-	-	-	-	1	1	21003834
	20008837	Calcomanía Carenaje Frontal Izquierda (Mot	-	-	-	-	1	1	21003844
5	20008846	Calcomanía Guardabarro Delantero Der. (M	-	-	-	-	1	1	21003853
	20008828	Calcomanía Guardabarro Delantero Der. (M	-	-	-	-	1	1	21003835
	20008838	Calcomanía Guardabarro Delantero Der. (M	-	-	-	-	1	1	21003845
6	20008847	Calcomanía Guardabarro Delantero Izq. (Mo	-	-	-	-	1	1	21003854
	20008829	Calcomanía Guardabarro Delantero Izq. (Mo	-	-	-	-	1	1	21003836
	20008839	Calcomanía Guardabarro Delantero Izq. (Mo	-	-	-	-	1	1	21003846
7	20008842	Calcomanía Carenaje Frontal Lateral Der. (M	-	-	-	-	1	1	21003849
	20008824	Calcomanía Carenaje Frontal Lateral Der. (M	-	-	-	-	1	1	21003831
	20008834	Calcomanía Carenaje Frontal Lateral Der. (M	-	-	-	-	1	1	21003841
8	20008843	Calcomanía Carenaje Frontal Lateral Izq. (M	-	-	-	-	1	1	21003850
	20008825	Calcomanía Carenaje Frontal Lateral Izq. (M	-	-	-	-	1	1	21003832
	20008835	Calcomanía Carenaje Frontal Lateral Izq. (M	-	-	-	-	1	1	21003842
9	20008840	Calcomanía Cubierta Sillín Superior Der. (Mo	-	-	-	-	1	1	21003847
	20008822	Calcomanía Cubierta Sillín Superior Der. (Mo	-	-	-	-	1	1	21003829
	20008832	Calcomanía Cubierta Sillín Superior Der. (Mo	-	-	-	-	1	1	21003839
10	20008841	Calcomanía Cubierta Sillín Superior Izq. (Mo	-	-	-	-	1	1	21003848
	20008823	Calcomanía Cubierta Sillín Superior Izq. (Mo	-	-	-	-	1	1	21003830
	20008833	Calcomanía Cubierta Sillín Superior Izq. (Mo	-	-	-	-	1	1	21003840
11	20008820	Calcomanía Cubierta Sillín Inferior Der. (Mot	-	-	-	-	1	1	21003827
	20008830	Calcomanía Cubierta Sillín Inferior Der. (Mot	-	-	-	-	1	1	

FIGURA 46: CALCOMANÍAS DESDE 2019 (2/2)

FIG. NO.	PARTE N°	DESCRIPCIÓN	RS 125	NAKED	DIGITAL	DIGITAL 2.0	DIGITAL 3.0	DIGITAL 3.0 AHO	SAP
12	20008821	Calcomanía Cubierta Sillín Izq. (Moto Negra	-	-	-	-	1	1	21003828
	20008831	Calcomanía Cubierta Sillín Izq. (Moto Gris)	-	-	-	-	1	1	21003838
13	4382/00	Calcomanía Estribo “KYMCO”	-	-	-	-	2	2	21000460