Mobil Super™
4T Ultra

www.auteco.com.co
Línea gratuita nacional: 018000 520090

auteco®

APRENDE A SER EJEMPLAR EN LA VÍA EN WWW.LAVIAPARATODOS.COM

MRF

NITRUS®

LOS MEJORES ACCESORIOS PARA TU MOTOCARRO

¡SEGURIDAD, CALIDAD Y ESTILO A DONDE VAYAS!

** Pregunte al asesor por el código SAP del accesorio correspondiente. / * Los accesorios NITRUS están creados específicamente para los motocarros marca TORITO - RE BAJAJ modelo 2015 UP, con altos estándares de calidad y un diseño exclusivo. / * Imágenes son referencias ilustrativas, no constituyen oferta comercial / * Sujeto a inventario*

DISEÑOS EXCLUSIVOS:

TORITO RE

auteco Línea de Accesorios

NITRUS nitrus_accesorios

EL NUEVO **TORITO RE®**

¡VIENE RENOVADO!

1. Indicador de baja presión de aceite del motor

2. Rejillas para la puerta del motor que mejoran la disipación de calor

3. Caja de almacenamiento con seguro debajo del asiento

4. Cojinería de lujo que mejora la apariencia del motocarro

5. Reubicación de las palancas de reversa y de freno de mano para mayor versatilidad y comodidad

LA MARCA DE MOTOCARROS #1 EN EL MUNDO® BAJAJ RE

NUEVA GARANTÍA *
12 MESES ó 12 MIL KILOMETROS

* Sujeta a condiciones del Manual de Garantía y Mantenimiento.

Conservando estas grandes características

Mayor fuerza y Potencia
10,9 Caballos de Potencia

Faroles más modernos.
Diseño mejorado.

Mayor altura en la carpa.
Comodidad.

Sillines mejorados.
Mayor ergonomía

Sistema DTS-i de doble bujía.
Mayor potencia, desempeño superior y óptimo ahorro de combustible

Nuevo diseño SKUDO. Posición de asiento más confortable y mayor espacio para las piernas del conductor que se traduce en una menor fatiga para trabajar.

PREFACIO

Es nuestro placer presentarles a ustedes el Catálogo de Partes.

Este Catálogo ha sido especialmente diseñado para ayudarle en la selección de las partes correctas con el fin de mantener el vehículo en las mejores condiciones.

Los repuestos originales están sujetos a un exigente estándar de control de calidad, por lo tanto es necesario que usted sólo use repuestos originales.

En nuestro constante esfuerzo para mejorar la eficiencia y desempeño de su vehículo, las especificaciones, diagramas y número de partes pueden cambiar sin previo aviso. Consecuentemente las descripciones de los repuestos en este Catálogo pueden no ser las finales y definitivas.

Las alteraciones y modificaciones que ocurren en la impresión de este Catálogo, serán informadas a nuestra red, a través de circulares de Servicio o en nuestra página web: www.auteco.com.co accediendo al link repuestos. Es requisito que usted actualice su Catálogo y haga las correcciones necesarias, una vez reciba dichas circulares. Lo anterior le asegurará un rápido y adecuado despacho de sus partes, pues las órdenes están siendo diligenciadas con las referencias más actualizadas.

En caso de necesitar asistencia técnica, comunicarse con el Distribuidor Autorizado o llamar al Departamento de Servicios Auteco.

DIRECTORIO TELEFÓNICO - UN REPUESTOS Y ACCESORIOS
ÁREA COMERCIAL Y ASESORES DE VENTAS

NOMBRE	CARGO	ZONA	CELULAR	CORREO ELECTRÓNICO
Amira del Carmen Muñoz Carcamo	ASESOR COMERCIAL	Sur Magdalena	301 495 99 09	amunozc@auteco.com.co
Anderson Gonzales Barrios	ASESOR COMERCIAL	Dorada	320 682 09 82	agonzalez@auteco.com.co
Andres Felipe Bustamante Castañeda	ASESOR COMERCIAL	Granada - Meta	317 556 93 20	abustamante@auteco.com.co
Andres Julian Giraldo Osorio	ASESOR COMERCIAL	Pereira	301 375 43 57	ajgiraldo@auteco.com.co
Carlos Humberto Tobon Restrepo	ASESOR COMERCIAL	Antioquia	310 447 36 11	ctobon@auteco.com.co
Carlos Javier Uribe Duran	ASESOR COMERCIAL	Cucuta	321 799 79 28	cjuribe@auteco.com.co
Cristian David Cantillo Baena	ASESOR COMERCIAL	Quibdo - Choco	317 481 39 43	ccantillo@auteco.com.co
David Andres Riaño Vidales	ASESOR COMERCIAL	Bogota	321 803 29 57	driano@auteco.com.co
David Antonio Lazaro Lopez	ASESOR COMERCIAL	Aguachica	321 271 47 43	dlazaro@auteco.com.co
Diego Fernando Acevedo Rincon	ASESOR COMERCIAL		314 891 29 54	dfacevedo@auteco.com.co
Eliecer Zamora Vasquez	ASESOR COMERCIAL	Cali - Cauca	313 584 47 13	ezamora@auteco.com.co
Erwin Alexis Carlosama Tobar	ASESOR COMERCIAL	Cali	321 640 49 72	ecarlosama@auteco.com.co
Franz Caballero Castro	ASESOR COMERCIAL	Barranquilla	301 375 25 32	fcaballero@auteco.com.co
Giovany Montoya Alzate	ASESOR COMERCIAL		314 786 55 44	gmontoya@auteco.com.co
Gonzalo Adolfo Saldarriaga Sepulveda	ASESOR COMERCIAL	Medellin	310 406 88 74	gsaldarriaga@auteco.com.co
Gustavo Adolfo Cantillo Castillo	ASESOR COMERCIAL	Atlántico Soledad + Poblaciones	313 584 21 93	gcantillo@auteco.com.co
Gustavo Adolfo Corrales Correa	ASESOR COMERCIAL	Cali	300 634 67 59	gcorrales@auteco.com.co
Hackerman Jose Agamez Duque	ASESOR COMERCIAL	Sucre	321 701 19 03	hagamez@auteco.com.co
Herica Linares Riaño	ASESOR COMERCIAL	Bogota	301 247 71 10	hlinares@auteco.com.co
Hernan Alonso Pedraza Garcia	ASESOR COMERCIAL	Pueblos Cundinamarca	314 812 64 53	hpedraza@auteco.com.co
Jaime Alberto Orozco Jimenez	ASESOR COMERCIAL	Buga	316 556 05 05	jorozco@auteco.com.co
Jaime Alfonso Villalba Olier	ASESOR COMERCIAL	Bolivar Cartagena	313 584 72 62	jvillalba@auteco.com.co
Jeison Fernando Cifuentes Perez	ASESOR COMERCIAL	Bogota	321 799 79 30	yfcifuentes@auteco.com.co
Jesith Fernando Rodriguez	ASESOR COMERCIAL	Pasto	316 555 26 38	jfrodriguez@auteco.com.co
Jhon Francisco Acosta Acosta	ASESOR COMERCIAL	Oriente Antioqueño	318 359 68 43	jacosta@auteco.com.co
Joaquin Alberto Escobar Luna	ASESOR COMERCIAL	Sur de Bolivar	312 298 74 44	jaescobar@auteco.com.co
Jorge Eduardo Pinilla Torres	ASESOR COMERCIAL	Tunja	310 407 40 72	jpinilla@auteco.com.co
Jorge Mario Gil Rios	ASESOR COMERCIAL	Area Metropolitana Sur	313 672 73 53	jgil@auteco.com.co
Juan Esteban Castañeda	ASESOR COMERCIAL	Mocoa - Putumayo		
Juan Manuel Rodriguez Villa	ASESOR COMERCIAL	Barrancabermeja	317 481 77 08	jmrodriguez@auteco.com.co
Juan Sebastian Arana Gil	ASESOR COMERCIAL	Tulua	313 646 30 22	jarana@auteco.com.co
Leidy Johana Velasquez Sanchez	ASESOR COMERCIAL	Ibague	312 257 67 91	lvelasquez@auteco.com.co
Leidy Lindsay Gallego Vasquez	ASESOR COMERCIAL	Manizales	318 338 40 54	lgallegoauteco@gmail.com
Leonardo Ramirez Polonia	ASESOR COMERCIAL	Pitalito	317 481 50 89	lramirez@auteco.com.co
Luis Anderson Forero Ramirez	ASESOR COMERCIAL	Armenia	317 481 40 80	lforero@auteco.com.co
Meryce Alejandra Cortazar Pachon	ASESOR COMERCIAL	Chia	320 732 97 60	mcortazar@auteco.com.co
Miguel Angel Guerrero Estupiñan	ASESOR COMERCIAL	Norte del Valle - Buenaventura	314 772 07 98	mguerrero@auteco.com.co
Miguel Arturo Osorio Ruiz	ASESOR COMERCIAL	Valledupar	321 799 78 87	mosorio@auteco.com.co
Miller Fabian Acosta	ASESOR COMERCIAL	Centro Bogota	313 585 98 37	macosta@auteco.com.co
Milton Cesar Olaya Carvajal	ASESOR COMERCIAL	Neiva	310 436 27 42	molaya@auteco.com.co
Nestor Raul Adarve Rendon	ASESOR COMERCIAL	Sur Area Metropolitana - Medellin - Amazonas	310 436 26 89	nadarve@auteco.com.co
Paula Andrea Serna Yepes	ASESOR COMERCIAL	Uraba - Apartado	317 553 26 37	pserna@auteco.com.co
Pilar Katherine Garcia Tique	ASESOR COMERCIAL	Sur Bogota	300 541 93 34	pgarcia@auteco.com.co
Rafael Antonio Dorado	ASESOR COMERCIAL	Cordoba	314 701 17 85	rdorado@auteco.com.co
Raul de Jesus Foronda	ASESOR COMERCIAL	Santa Marta - Magdalena	312 850 45 74	rforonda@auteco.com.co
Richard Andres Muñoz Montenegro	ASESOR COMERCIAL	Popayan	321 799 79 26	rmunoz@auteco.com.co
Ruben Dario Buitrago Palma	ASESOR COMERCIAL	Yopal	317 479 71 61	rbuitrago@auteco.com.co

DIRECTORIO TELEFÓNICO - UN REPUESTOS Y ACCESORIOS
ÁREA COMERCIAL Y ASESORES DE VENTAS

NOMBRE	CARGO	ZONA	CELULAR	CORREO ELECTRÓNICO
Ruben Dario Campo Cárdena	ASESOR COMERCIAL	Caldas - Norte Risaralda	321 799 79 06	rcampo@auteco.com.co
Uberney Ortiz Velez	ASESOR COMERCIAL	Area Metropolitana Nororiental	313 672 73 37	uortiz@auteco.com.co
Willintong Cardenas Cenon	ASESOR COMERCIAL	Florencia	320 697 60 81	wcardenas@auteco.com.co
Wilson Sabogal Miranda	ASESOR COMERCIAL	Bucaramanga Area Metropolitana	300 542 85 48	wsabogal@auteco.com.co
Yeedsander Guzman Garcia	ASESOR COMERCIAL	Atlantico Barranquilla Norte	300 542 64 59	yguzman@auteco.com.co
Yessica Patricia Henao Pupo	ASESOR COMERCIAL	Bajo Cauca	318 411 79 11	yphenao@auteco.com.co
Jhon Jahiver Salamanca Latorre	DESARROLLADOR UN RPTOS Y ACCS	Cundinamarca	300 542 87 56	jsalamanca@auteco.com.co
Cesar Augusto Mendoza Suarez	JEFE DE ZONA	Zona Centro	310 444 22 15	cmendoza@auteco.com.co
Hilde Alexander Garcia Cano	JEFE DE ZONA	Zona Occidente	321 641 50 63	hgarcia@auteco.com.co
Jimmy Alexander Muñoz	JEFE DE ZONA	Zona Eje Tolhuca	310 414 88 45	jmunoz@auteco.com.co
Jimmy Herrera Hernandez	JEFE DE ZONA	Zona Oriente	310 373 90 19	jherrera@auteco.com.co
Jorge Eliecer Lopez Duque	JEFE DE ZONA	Zona Sur	320 682 09 64	jelopez@auteco.com.co
Lina Margarita Osorio de Oro	JEFE DE ZONA	Zona Costa	313 585 60 28	losorio@auteco.com.co

SERVICIO AL CLIENTE

LINEA ÚNICA DE SERVICIO AL CLIENTE CANAL (4) 444 81 90

UNIDAD DE REPUESTOS y ACCESORIOS • FAX OFICINAS: 373 03 75

ATENCIÓN EN:	NOMBRE	E-MAIL	TELÉFONO	FAX
SERVICIO PAGO ANTICIPADO	DORIS CARMONA	serviciopagoanticipadorptos@auteco.com.co	(4) 444 81 90 OPCION (2)	(4) 373 83 94
COORDINADOR SERVICIO POSTVENTA	LUIS G. RODRIGUEZ	lrodriguez@auteco.com.co		
DEVOLUCIONES - RECLAMOS	JULIAN RODRIGUEZ	devolucionesrptos@auteco.com.co		
MOTO FUERA DE RUTA	JONI HOLGUIN	motofueraderuta@auteco.com.co		
LÍNEA DE ATENCIÓN AL CLIENTE				
POSCONSUMO BATERIAS	YUDY DUQUE	yduque@auteco.com.co	3004243097	(4) 277 5117
CARTERA		cartera@auteco.com.co		(4) 306 81 54
VENTA MOTOS		pedidosmotos@auteco.com.co		(4) 372 62 95

AUTOTECNICA COLOMBIANA S.A.S (AUTECO S.A.S) SEDE PRINCIPAL Cra. 42 Nº 45-77 Itagüí Ant. - PBX: (4)306 81 81
Atención a clientes finales: LÍNEA GRATUITA NACIONAL - 01 8000 52 00 90

ÍNDICE

FIGURA Nº	DESCRIPCIÓN	PÁG. Nº
1	MOTOR Y CARCASA CLUTCH	1 - 2
2	CARCASA MAGNETO	3
3	CUBIERTA CLUTCH	4 - 5
4	CUBIERTA DIFERENCIAL	6
5	CILINDRO / PISTÓN	7
6	CULATA	8 - 9
7	VÁLVULA	10 - 11
8	EJE LEVAS / TENSOR CADENILLA	12
9	CIGUEÑAL	13
10	EJE DE CAJA	14
11	TRANSMISIÓN	15
12	PIÑON DIFERENCIAL	16
13	BOMBA DE ACEITE	17
14	CLUTCH	18
15	CORONA CLUTCH	19
16	LEVA CAMBIOS	20
17	CONTROL REVERSA	21
18	PALANCA CRANK / EJE CRANK	22 - 23
19	CUBIERTA VENTILADOR	24
20	VOLANTE / PLATO BOBINAS	25 - 26
21	MOTOR DE ARRANQUE	27
22	CAJA PIÑON VELOCÍMETRO	28
23	SOPORTE DE MOTOR	29
24	SILENCIADOR	30 - 31
25	CARBURADOR	32 - 33
26	FILTRO DE AIRE	34 - 35
27	RADIADOR	36
28	TANQUE DE GASOLINA	37 - 38
29	EJE TRANSMISIÓN	39
30	BRAZO OSCILANTE / AMORTIGUADOR TRASERO	40

FIGURA Nº	DESCRIPCIÓN	PÁG. Nº
31	RINES / LLANTAS / RUEDA TRASERA	41
32	AMORTIGUADOR DELANTERO	42
33	RUEDA DELANTERA	43
34	GUARDABARRO DELANTERO	44
35	SISTEMA DE FRENOS AUTOAJUSTABLES	45
36	COLUMNA DE DIRECCIÓN	46
37	CONDUCTO PRINCIPAL DE FRENO	47
38	BOMBA DE FRENO	48
39	PEDAL DE FRENO	49
40	REVERSA	50
41	FRENO DE MANO	51
42	LEVA DE REVERSA	52
43	MANUBRIO	53
44	CABLES DE CONTROL	54
45	CHASIS	55
46	CABLE ELÉCTRICO	56
47	TABLERO	57 - 58
48	CARROCERÍA	59 - 60
49	PARABRISAS Y MOTOR LIMPIA PARABRISAS	61
50	CARENAJE FRONTAL	62
51	ASIENTOS	63 - 64
52	LUCES FRONTALES	65
53	STOP	66
54	SWICHES Y PITO	67
55	EQUIPO ELÉCTRICO	68
56	BATERÍA / HERRAMIENTA	69
57	CALCOMANIAS 75 ANIVERSARIO	70
	LISTA DE KITS	71
	INDICE DE REFERENCIAS	72 - 78

ÍNDICE DE GRÁFICOS

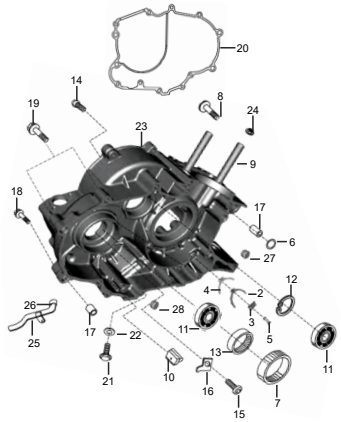

FIGURA N° 1: MOTOR Y CARCASA CLUTCH	PÁG. Nº. 1-2

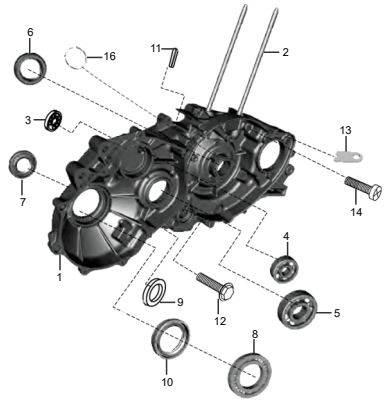

FIGURA N° 2: CARCASA MAGNETO	PÁG. Nº. 3

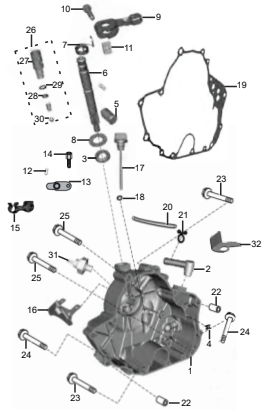

FIGURA N° 3: CUBIERTA CLUTCH	PÁG. Nº. 4-5

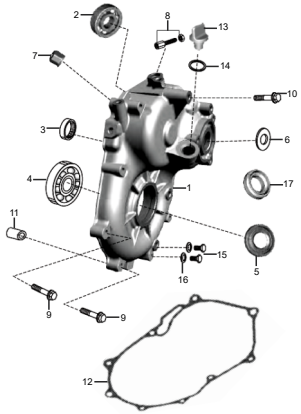

FIGURA N° 4: CUBIERTA DIFERENCIAL	PÁG. Nº. 6

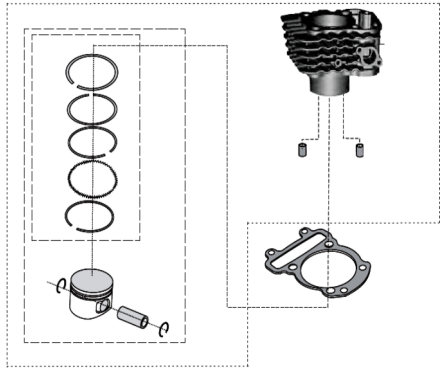

FIGURA N° 5: CILINDRO / PISTÓN	PÁG. Nº. 7

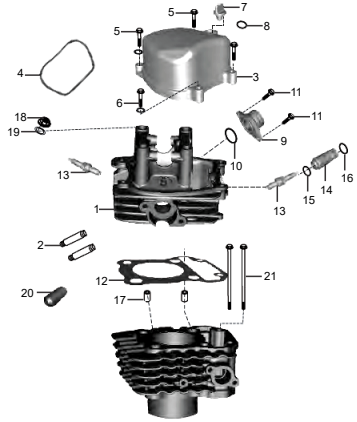

FIGURA N° 6: CULATA	PÁG. Nº. 8-9

ÍNDICE DE GRÁFICOS

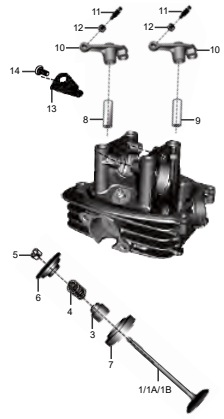	FIGURA N° 7: VÁLVULA	PÁG. Nº. 10 - 11	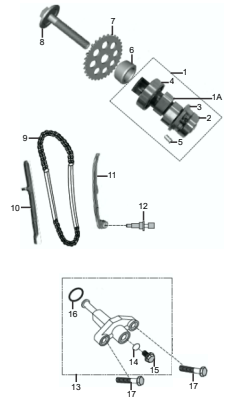	FIGURA N° 8: EJE LEVAS / TENSOR CADENILLA	PÁG. Nº. 12
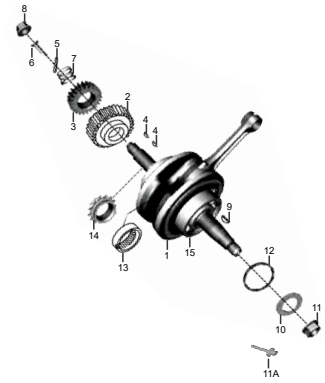	FIGURA N° 9: CIGUEÑAL	PÁG. Nº. 13	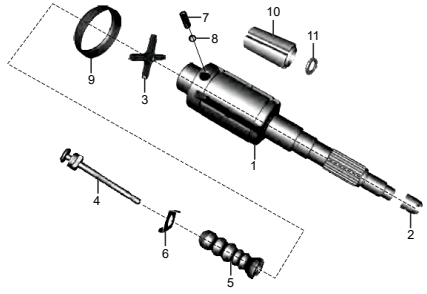	FIGURA N° 10: EJE DE CAJA	PÁG. Nº. 14
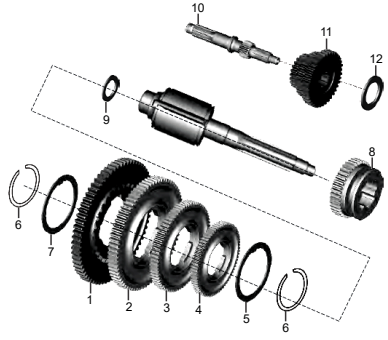	FIGURA N° 11: TRANSMISIÓN	PÁG. Nº. 15	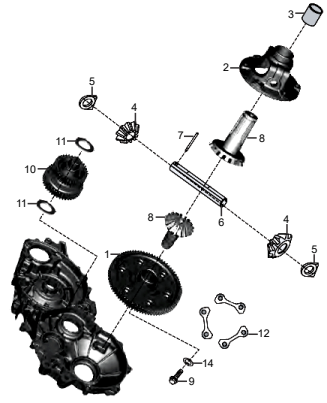	FIGURA N° 12: PIÑÓN DIFERENCIAL	PÁG. Nº. 16

ÍNDICE DE GRÁFICOS

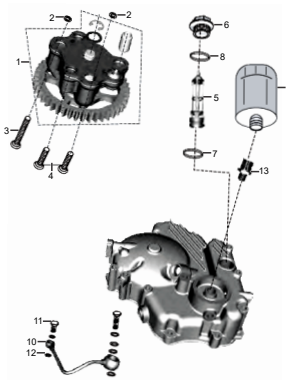

FIGURA N° 13: BOMBA DE ACEITE	PÁG. Nº. 17

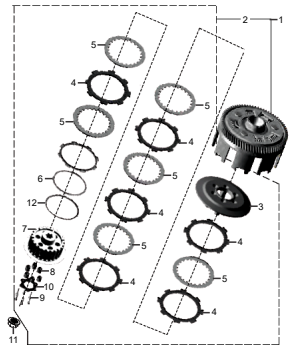

FIGURA N° 14: CLUTCH	PÁG. Nº. 18

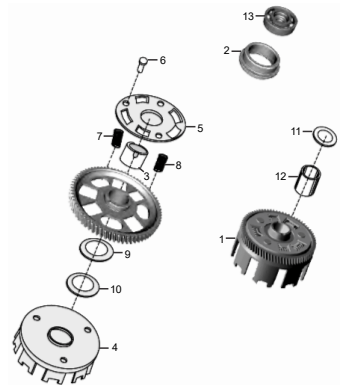

FIGURA N° 15: CORONA CLUTCH	PÁG. Nº. 19

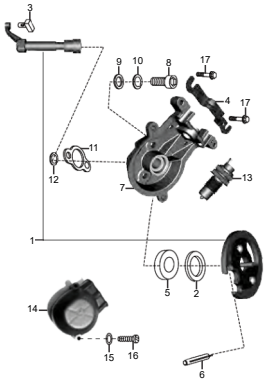

FIGURA N° 16: LEVA CAMBIOS	PÁG. Nº. 20

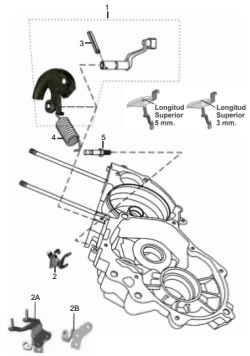

FIGURA N° 17: CONTROL REVERSA	PÁG. Nº. 21

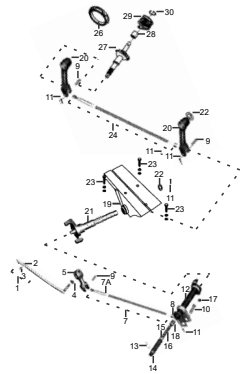

FIGURA N° 18: PALANCA CRANK / EJE CRANK	PÁG. Nº. 22 - 23

ÍNDICE DE GRÁFICOS

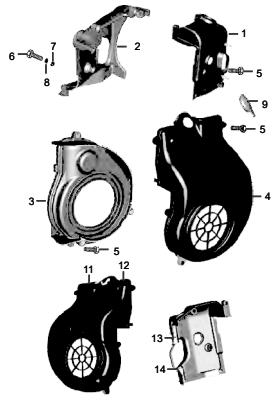

FIGURA N° 19: CUBIERTA VENTILADOR	PÁG. Nº. 24

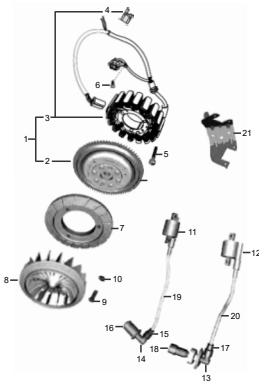

FIGURA N° 20: VOLANTE / PLATO DE BOBINAS	PÁG. Nº. 25 - 26

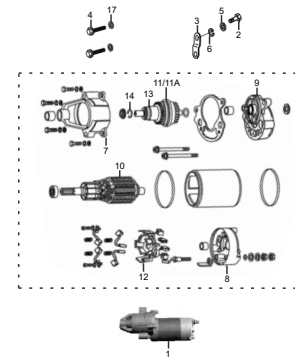

FIGURA N° 21: MOTOR DE ARRANQUE	PÁG. Nº. 27

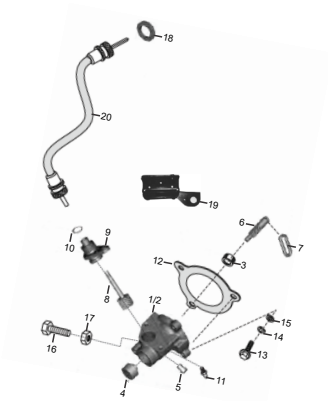

FIGURA N° 22: CAJA PIÑÓN VELOCÍMETRO	PÁG. Nº. 28

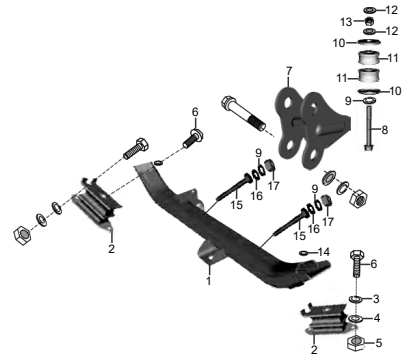

FIGURA N° 23: SOPORTE DE MOTOR	PÁG. Nº. 29

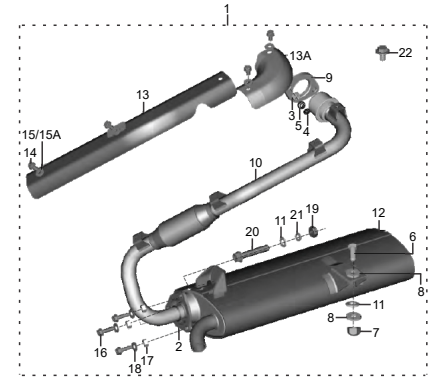

FIGURA N° 24: SILENCIADOR	PÁG. Nº. 30 - 31

ÍNDICE DE GRÁFICOS

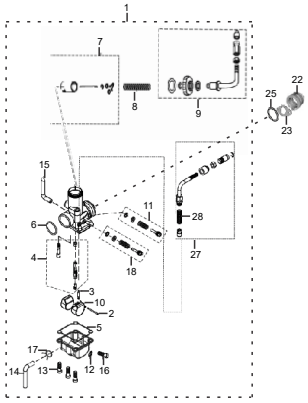

FIGURA N° 25: CARBURADOR	PÁG. Nº. 32 - 33

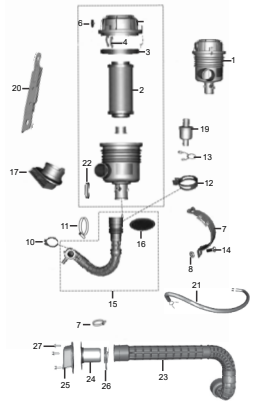

FIGURA N° 26: FILTRO DE AIRE	PÁG. Nº. 34 - 35

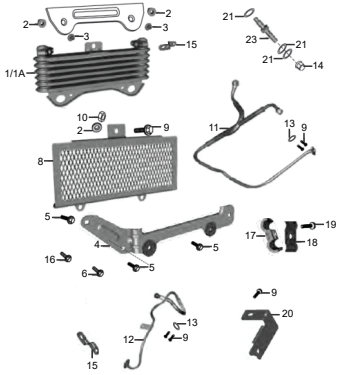

FIGURA N° 27: RADIADOR	PÁG. Nº. 36

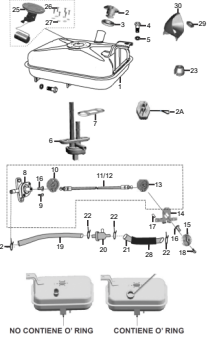

FIGURA N° 28: TANQUE DE GASOLINA	PÁG. Nº. 37 - 38

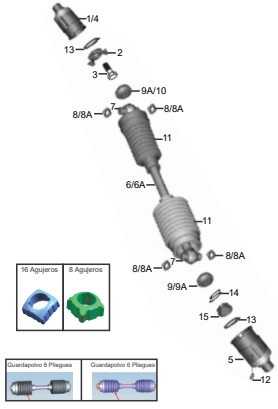

FIGURA N° 29: EJE TRANSMISIÓN	PÁG. Nº. 39

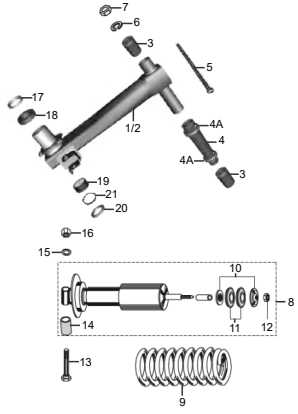

FIGURA N° 30: BRAZO OSCILANTE / AMORTIGUADOR TRASERO	PÁG. Nº. 40

ÍNDICE DE GRÁFICOS

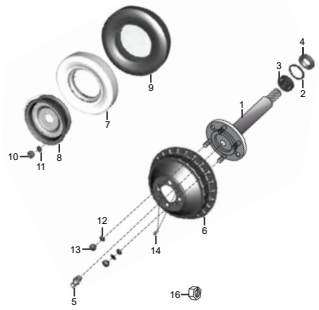

FIGURA N° 31: RINES / LLANTAS / RUEDA TRASERA	PÁG. Nº. 41

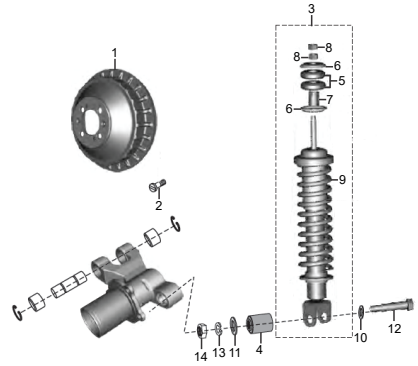

FIGURA N° 32: AMORTIGUADOR DELANTERO	PÁG. Nº. 42

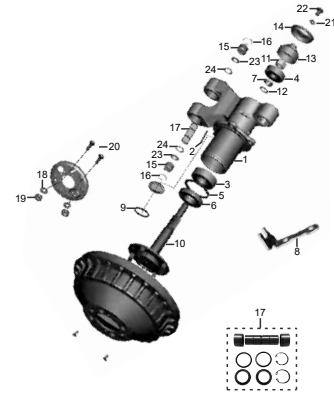

FIGURA N° 33: RUEDA DELANTERA	PÁG. Nº. 43

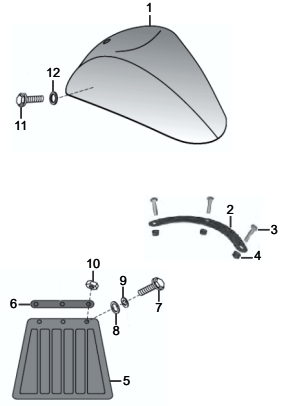

FIGURA N° 34: GUARDABARRO DELANTERO	PÁG. Nº. 44

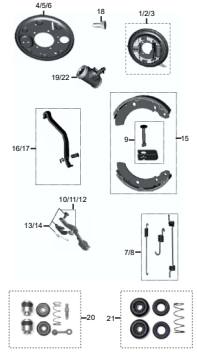

FIGURA N° 35: SISTEMA DE FRENOS AUTOAJUSTABLES	PÁG. Nº. 45

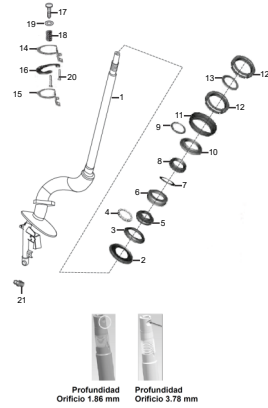

FIGURA N° 36: COLUMNA DE DIRECCIÓN	PÁG. Nº. 46

ÍNDICE DE GRÁFICOS

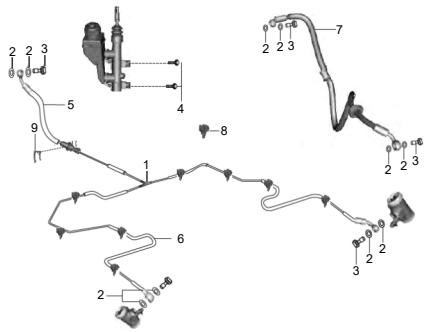	FIGURA N° 37: CONDUCTO PRINCIPAL DE FRENO	PÁG. Nº. 47	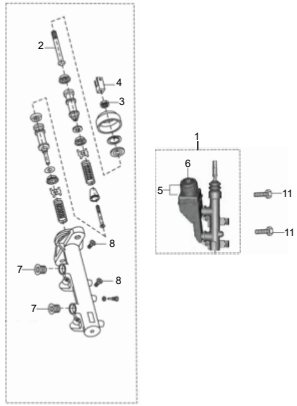	FIGURA N° 38: BOMBA DE FRENO	PÁG. Nº. 48
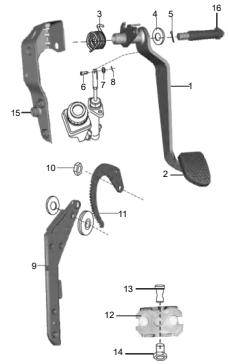	FIGURA N° 39: PEDAL DE FRENO	PÁG. Nº. 49	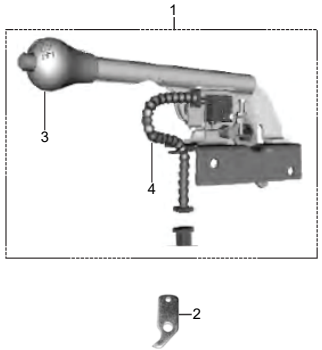	FIGURA N° 40: REVERSA	PÁG. Nº. 50
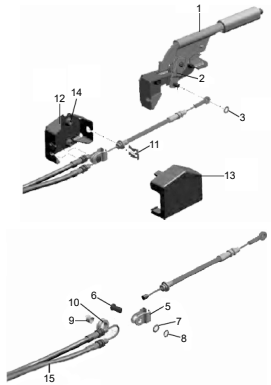	FIGURA N° 41: FRENO DE MANO	PÁG. Nº. 51	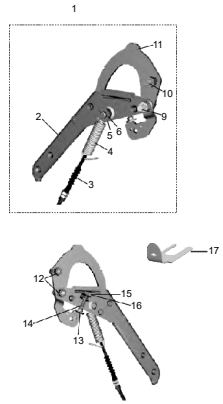	FIGURA N° 42: LEVA REVERSA	PÁG. Nº. 52

ÍNDICE DE GRÁFICOS

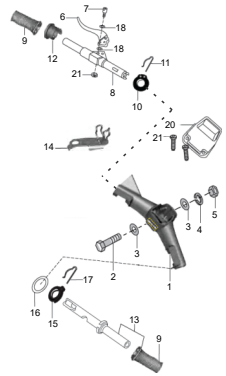

FIGURA N° 43: MANUBRIO	PÁG. Nº. 53

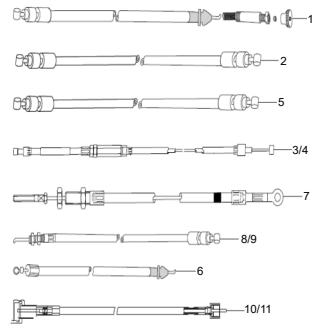

FIGURA N° 44: CABLES DE CONTROL	PÁG. Nº. 54

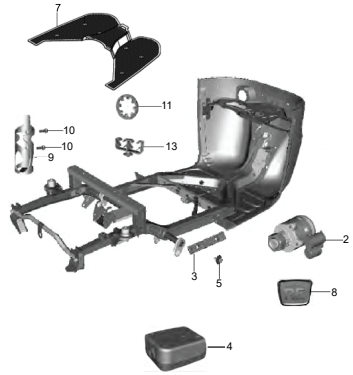

FIGURA N° 45: CHASIS	PÁG. Nº. 55

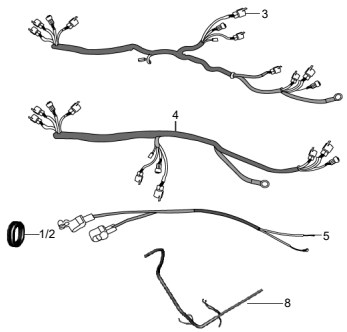

FIGURA N° 46: CABLE ELÉCTRICO	PÁG. Nº. 56

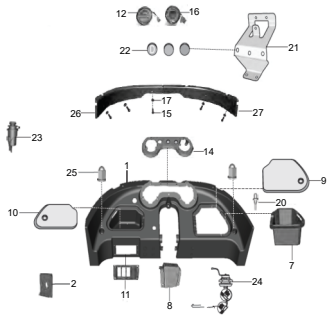

FIGURA N° 47: TABLERO	PÁG. Nº. 57 - 58

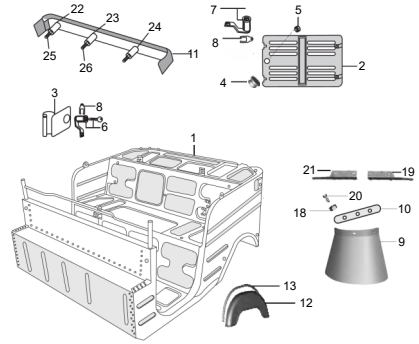

FIGURA N° 48: CARROCERÍA	PÁG. Nº. 59 - 60

ÍNDICE DE GRÁFICOS

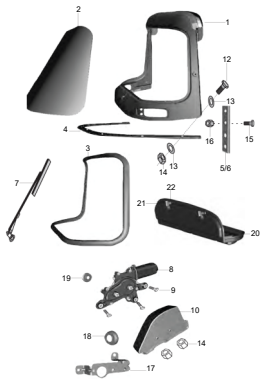

FIGURA N° 49: PARABRISAS Y MOTOR LIMPIA PARABRISAS	PÁG. Nº. 61

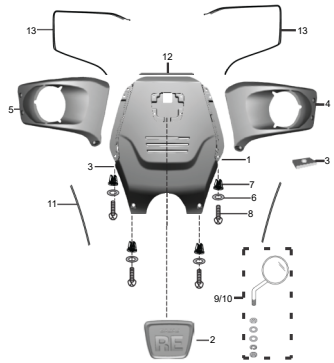

FIGURA N° 50: CARENAJE FRONTAL	PÁG. Nº. 62

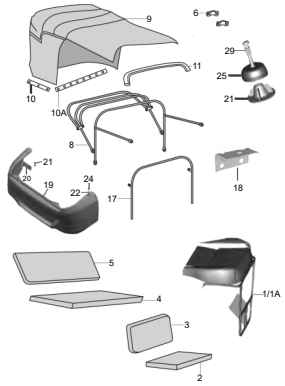

FIGURA N° 51: ASIENTOS	PÁG. Nº. 63 - 64

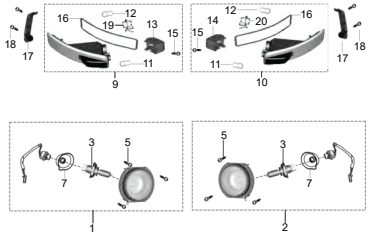

FIGURA N° 52: LUCES FRONTALES	PÁG. Nº. 65

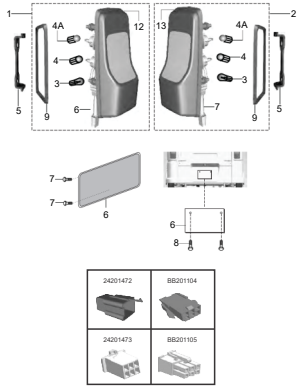

FIGURA N° 53: STOP	PÁG. Nº. 66

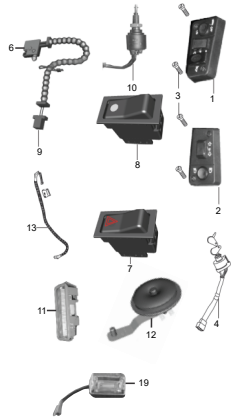

FIGURA N° 54: SWICHES Y PITO	PÁG. Nº. 67

ÍNDICE DE GRÁFICOS

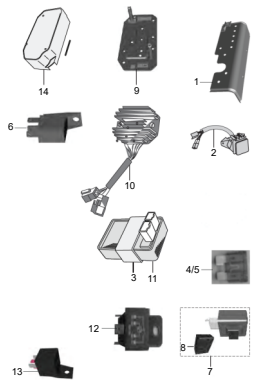		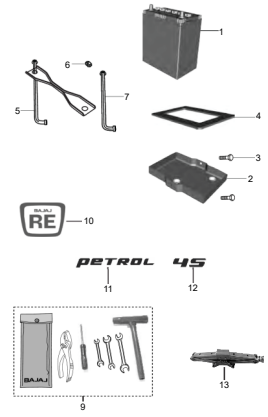		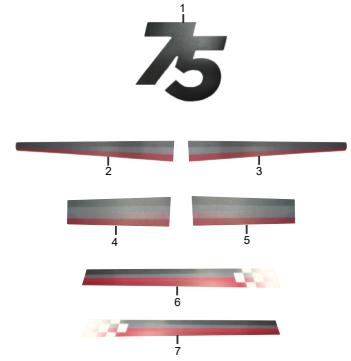	
FIGURA N° 55: EQUIPO ELÉCTRICO	PÁG. Nº. 68	FIGURA N° 56: BATERÍA / HERRAMIENTA	PÁG. Nº. 69	FIGURA N° 57: CALCOMANÍAS 75 ANIVERSARIO	PÁG. Nº. 70

FIGURA N° 1: MOTOR Y CARCASA CLUTCH (1/2)

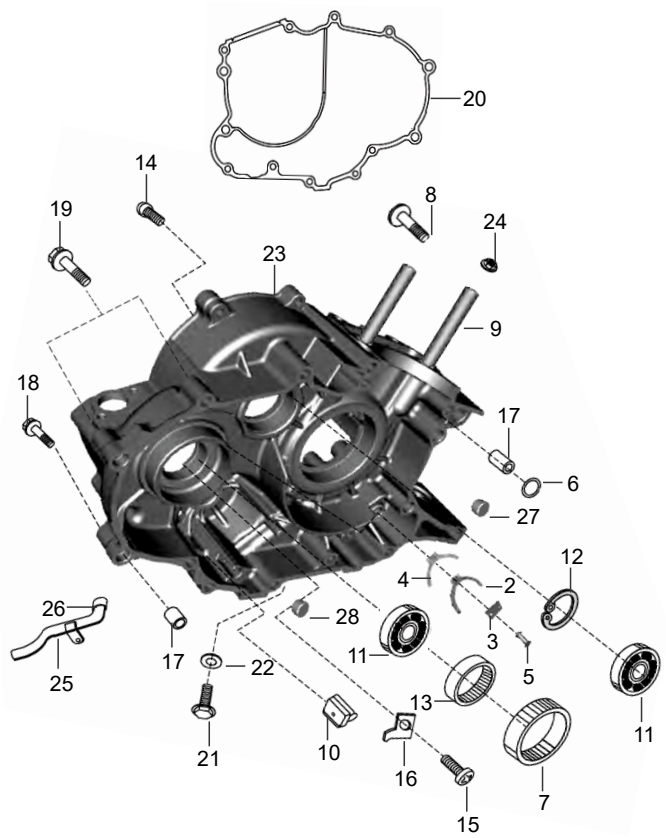

FIG. No.	PARTE No.	DESCRIPCIÓN	TORITO	TORITO BS-IV	OBSERVACIÓN
1	AA101713	Motor Completo (No Ilustrado)	1	-	Mofle Con Exhaustec
	AA102017		1	-	Mofle Sin Exhaustec
	AA102158		-	1	
2	AA101123	Platina Fijación Rodamiento Bolas	1	1	
3	AA101249	Arandela Carcasa	1	1	
4	AA101124	Platina Fijación Rodamiento Bolas	1	1	
5	39050809	Pin	2	2	
6	39101321	Anillo Reten	1	1	
7	AA101145	Buje Piñón Encendido	1	1	
8	LAD00062	Tornillo 6x105	2	2	
9	59050002	Esparrago M10	2	2	
10	AA101143	Antivibrante	1	1	
11	39121420	Rodamiento Bolas 6004	1	1	
12	21170419	Pin de Seguridad	1	1	
13	03100335	Rodamiento Agujas	1	1	
14	LAE00017	Tornillo	1	1	
15	39074501	Tornillo M6	1	1	
16	AB101014	Platina	1	1	
17	39100006	Pin Guía	2	2	
18	39107504	Tornillo	6	6	
19	39167604	Tornillo	2	2	
20	AN101129	Empaque Carcasa	1	1	
21	DU101223	Tapón Aceite	1	-	Cabeza 14 mm.
	DH101661		1	1	Cabeza 16 mm.
22	31101106	Arandela de Sellado	1	1	
23	AN101127	Carcasa Derecha	1	1	

FIGURA N° 1: MOTOR Y CARCASA CLUTCH (2/2)

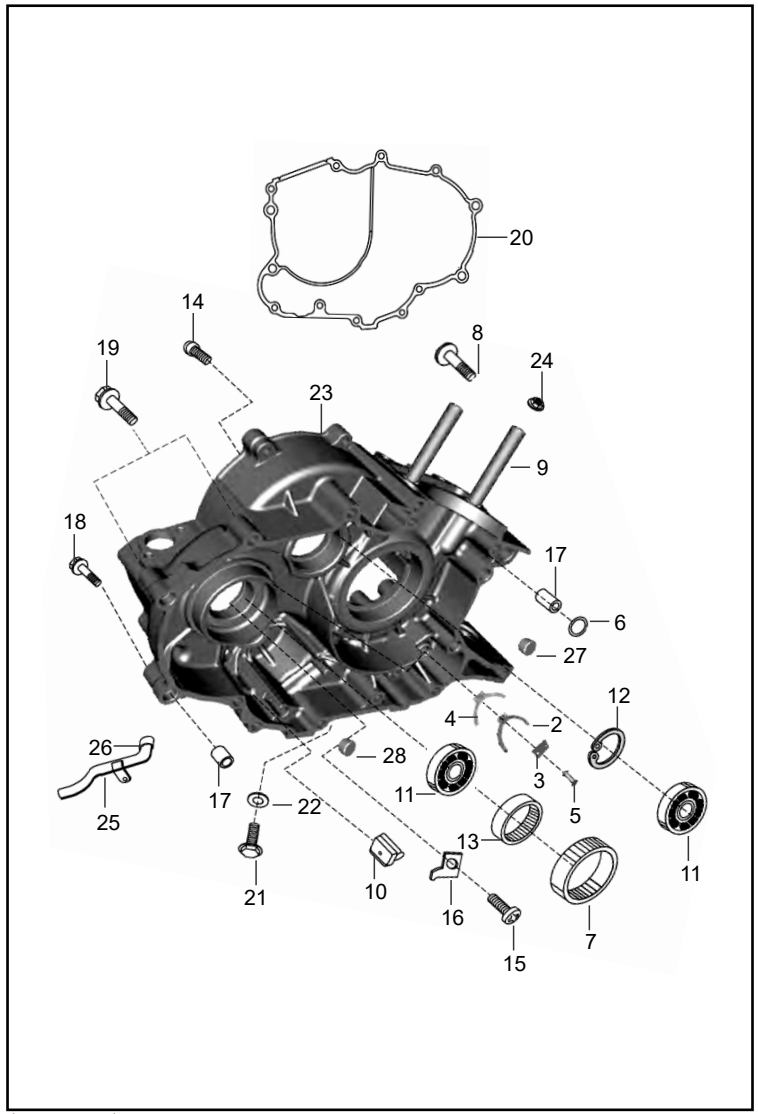

FIG. No.	PARTE No.	DESCRIPCIÓN	TORITO	TORITO BS-IV	OBSERVACIÓN
24	39163015	Tuerca	2	2	
25	AA101221	Conducto Aceite	1	1	
26	28101080	Buje Conducto Aceite	1	1	
27	31101060	Tapón	1	1	
28	DP101154	Tapón	1	1	
29	36AA4041	Kit Retenes	1	1	No Ilustrado
30	36AA4113	Kit Empaques	1	1	Ref. Pag. N° 71

FIGURA N° 2: CARCASA MAGNETO

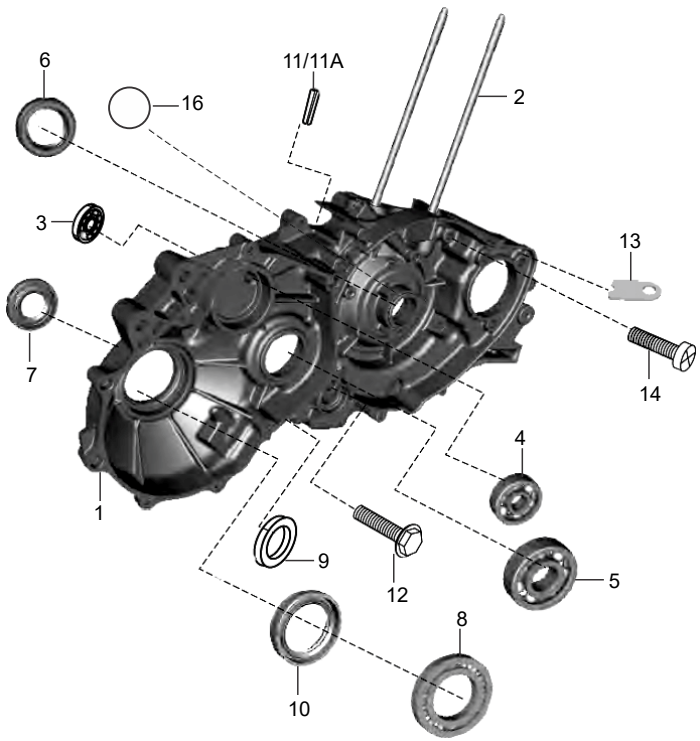

FIG. No.	PARTE No.	DESCRIPCIÓN	TORITO	TORITO BS-IV	OBSERVACIÓN
1	AA101735	Carcasa Izquierda	1	-	
	AU541007		-	1	
2	59050002	Espárrago M10	2	2	
3	30151059	Rodamiento Bolas	1	1	
4	39186420	Rodamiento Bolas	1	1	
5	39256120	Rodamiento Bolas 6305	1	1	
6	AP101268	Retén Caja	1	-	Para Cigüeñal Con Tuerca
	AA101950		1	1	Para Cigüeñal Con Tornillo
7	39171619	Retén Caja	1	1	
8	24130105	Rodamiento Bolas	1	1	
9	39191719	Retén Carcasa	1	1	
10	BF551613	Retén Caja	1	1	
11	39042706	Pin	1	-	
11A	LAA00022	Tornillo 7x23	1	1	
12	39107504	Tornillo Carcasa	1	1	
13	AN101352	Platina Soporte Cable	1	-	
	AU541012		-	1	
14	LAC00029	Tornillo	1	1	
15	AN101238	Tornillo Limitador	1	1	No Ilustrado
16	DK101097	Antivibrante	1	1	

FIGURA N° 3: CUBIERTA CLUTCH (1/2)

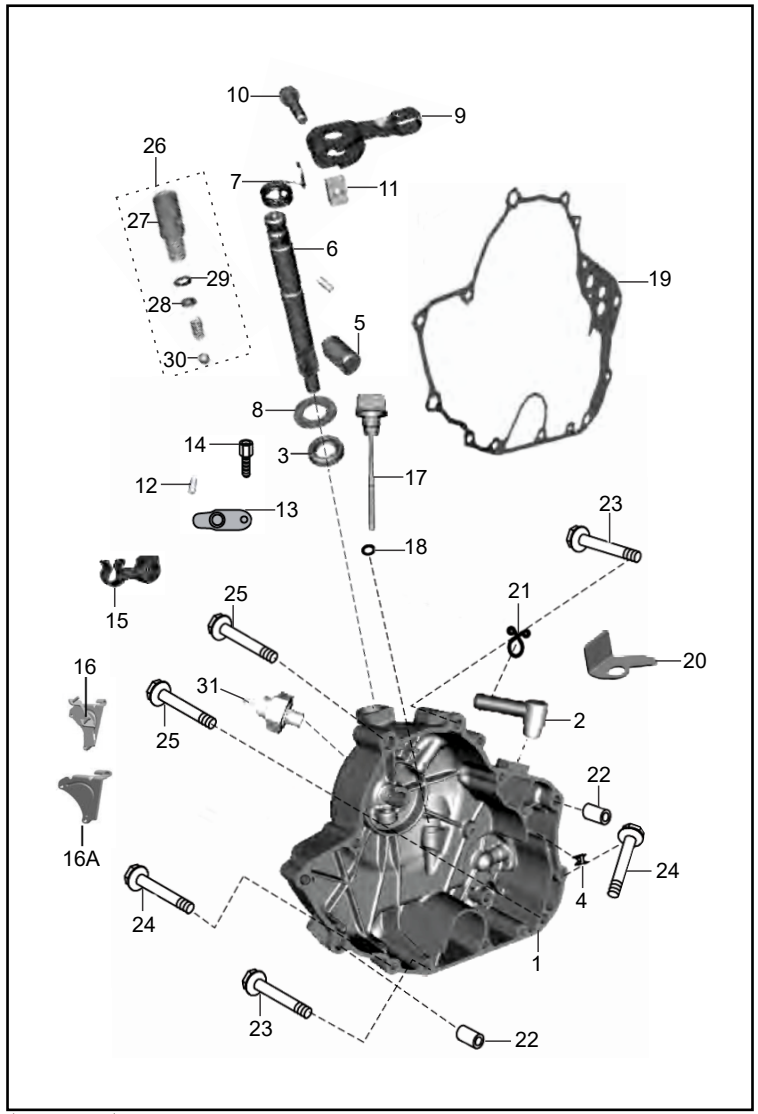

FIG. No.	PARTE No.	DESCRIPCIÓN	TORITO	TORITO BS-IV	OBSERVACIÓN
1	AN101161	Cubierta Clutch	1	-	
	52AN0122		1	1	Para Swiche Presion Aceite
2	AN101420	Desfogue Motor	1	1	
3	39104119	Reten Eje Interno Clutch	1	1	
4	AB101038	Antivibrante	1	1	
5	DH101141	Empujador Clutch	1	1	
6	AN101375	Eje Interno Clutch	1	1	
7	AN101376	Resorte Eje Interno Clutch	1	1	
8	39244311	Arandela	1	1	
9	DH101180	Leva Clutch	1	1	
10	39167404	Tornillo 6x25	1	1	
11	DH101275	Tuerca	1	1	
12	AP101149	Pin	1	1	
13	AN101189	Platina Cubierta Clutch	1	1	
14	39169901	Tornillo	1	1	
15	AN101348	Abrazadera Manguera	1	1	
15A	KCGA0606	Tuerca	1	1	No Ilustrado
16	AN101391	Platina Cable Clutch	1	-	
16A	AA101939	Platina Cable Clutch	1	1	
17	AA101667	Tapón Aceite	1	1	
18	39153721	Anillo Retén	1	1	
19	AN101186	Empaque Cubierta Clutch	1	1	
20	AA102055	Platina Swiche Presión Aceite	1	1	
21	24121476	Abrazadera	1	1	
22	39100006	Pin Guía	2	2	

FIGURA N° 3: CUBIERTA CLUTCH (2/2)

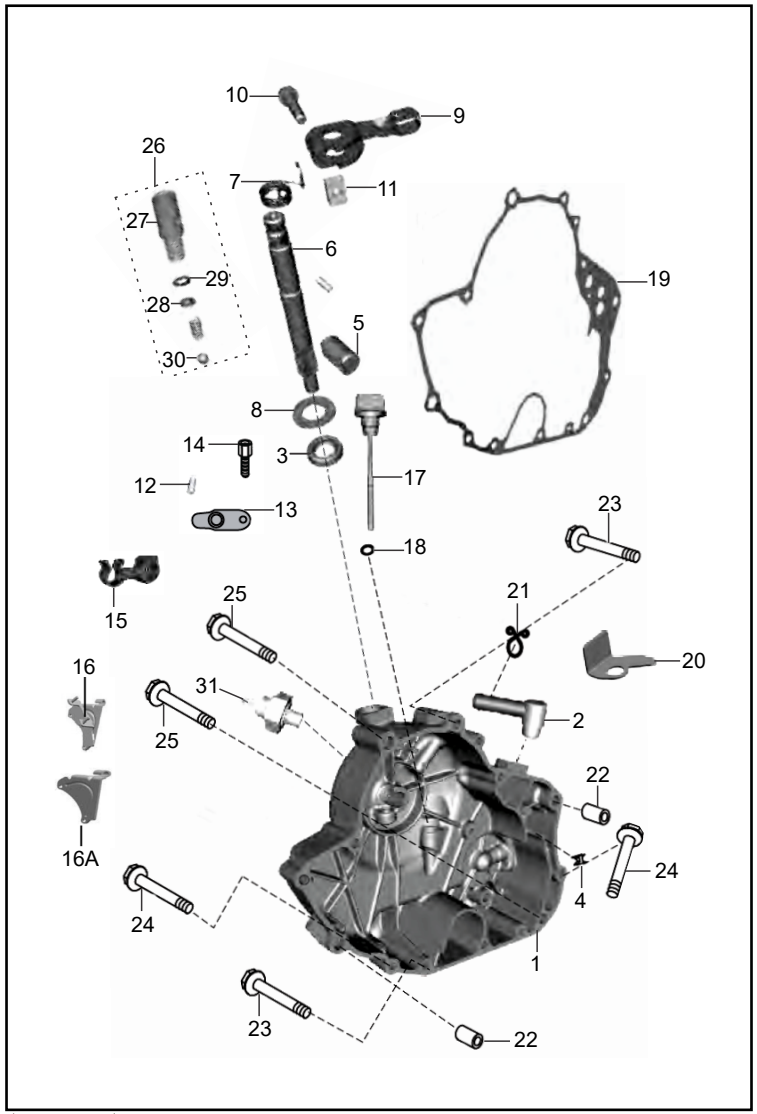

FIG. No.	PARTE No.	DESCRIPCIÓN	TORITO	TORITO BS-IV	OBSERVACIÓN
23	39106504	Tornillo 6x40	5	5	
24	39196304	Tornillo 6x65	4	4	
25	39172104	Tornillo 6x88	3	3	
26	DK101469	Válvula Presión	1	1	
27	DK101449	Resorte Válvula Presión	1	1	
28	DK101472	Arandela Válvula Presión	1	1	
29	39254717	Pin de Seguridad	1	1	
30	30101236	Balín	1	1	
31	AA201325	Swiche Presión Aceite	1	1	Para 52AN0122

FIGURA N° 4: CUBIERTA DIFERENCIAL

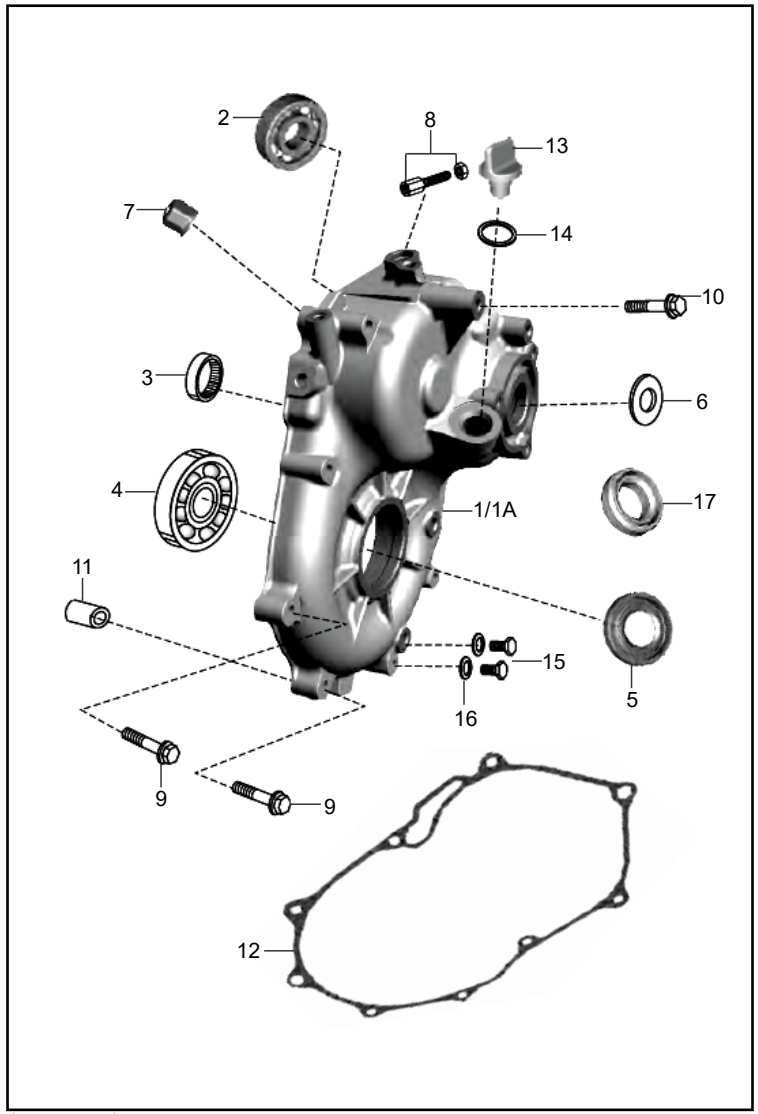

FIG. No.	PARTE No.	DESCRIPCIÓN	TORITO	TORITO BS-IV	OBSERVACIÓN
1	AZ541200	Cubierta Diferencial Completa	1	-	Para Pin
1A	AN101298	Cubierta Diferencial	1	-	Para Pin
	AA102026		1	1	Para Tornillo
2	30151039	Rodamiento Bolas	1	1	
3	39143520	Rodamiento Agujas	1	1	
4	KPBB6007	Rodamiento Bolas	1	1	
5	BF551613	Retenedor	1	1	
6	39186919	Retén Tapa Diferencial	1	1	
7	05101051	Tapón Cubierta Diferencial	1	-	Diametro 7 mm.
	24101069		1	1	Diametro 10 mm.
8	05151012	Tensor Cable	1	1	
9	LAD00035	Tornillo	7	7	
10	LAJ00001	Tornillo 6x55	1	1	
11	39100006	Pin Guía	2	2	
12	AN101312	Empaque Cubierta Diferencial	1	1	
13	AN131007	Tapón Aceite	1	1	
14	39153721	Anillo Retenedor	1	1	
15	28101141	Tapón Aceite	2	2	
16	39158511	Arandela	2	2	
17	39104619	Reten Leva Cambios	1	1	

FIGURA N° 5: CILINDRO / PISTÓN

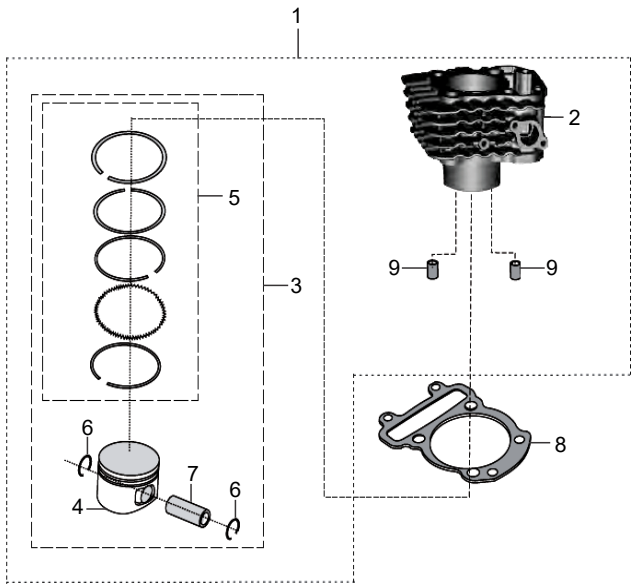

FIG. No.	PARTE No.	DESCRIPCIÓN	TORITO	TORITO BS-IV	OBSERVACIÓN
1	36AN0010	Cilindro Completo	1	-	
	36AA4105		-	1	
2	AN101133	Cilindro Solo	1	-	
3	AN101357	Kit Pistón STD	1	-	
	AA101865		-	1	
4	AN101358	Piston STD (Solo)	1	1	
5	36AN0016	Anillos STD	1	1	
6	39147817	Pin Pasador Piston	2	-	
	AA102087		-	2	
7	EE521220	Pasador Piston	1	1	
8	AN101135	Empaque Cilindro	1	1	
9	39218106	Pin Guía 14x20	2	2	

FIGURA N° 6: CULATA (1/2)

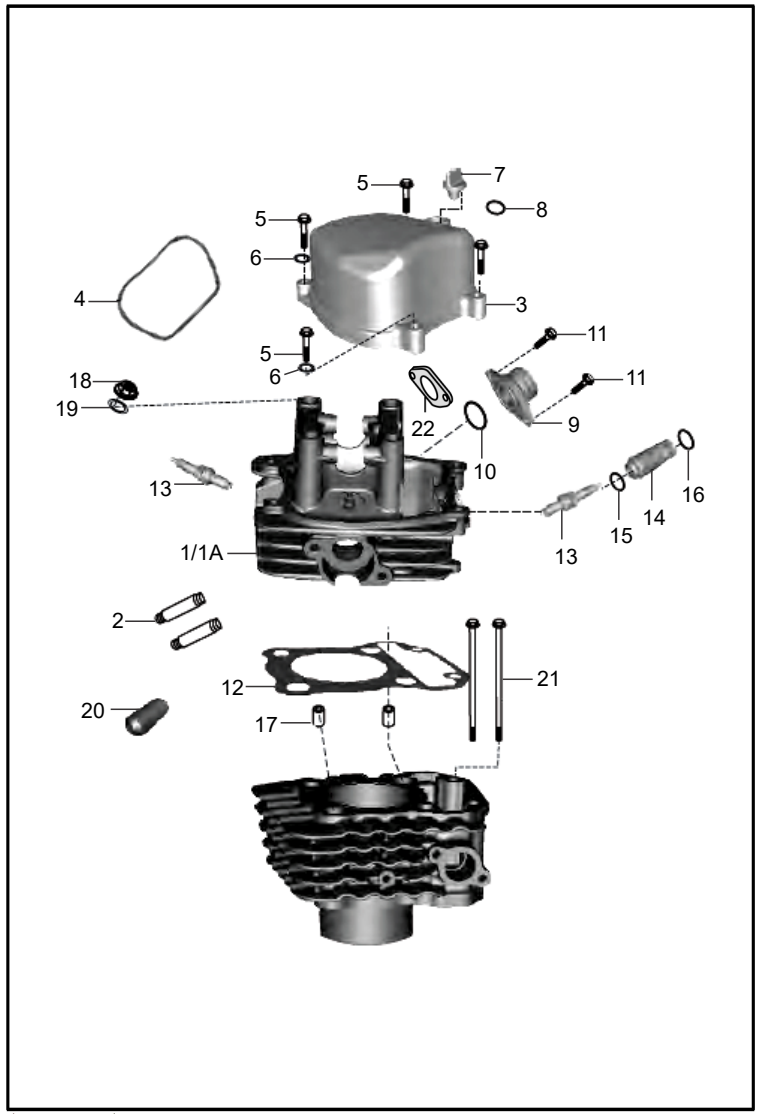

FIG. No.	PARTE No.	DESCRIPCIÓN	TORITO	TORITO BS-IV	OBSERVACIÓN
1	AA101769	Culata Completa	1	-	Hasta Jul/14
	AA101848		1	-	Desde Ago/14 Hasta Jun/16
	AA102093		1	-	Desde Jul/16
	AU511002		-	1	
1A	AA102092	Culata (Sola)	1	-	Desde Jul/16
2	39166005	Esparrago M8	2	-	
	DP101145		-	2	
3	AN101177	Tapa Culata	1	1	
4	AN101178	Reten Tapa Culata	1	-	2.7 mm. de Espesor
	AA101844		1	1	4.2 mm. de Espesor
5	59040038	Tornillo	4	4	
6	39130911	Arandela	2	2	
7	AN131007	Tapón Aceite	1	1	
8	39153721	Anillo Retenedor	1	1	
9	AN121201	Múltiple Admisión	1	-	Para Culata sin Baquela
	AA121218		1	-	Para Culata con Una Baquela
	AA121230		1	1	Para Culata con Doble Baquela
10	39128321	Anillo Retenedor	1	1	
11	39195804	Tornillo 6x18	2	-	
	KAED0622	Tornillo 6x22	2	2	
12	AN101149	Empaque Culata	1	1	
13	AZ351207	Bujía	2	-	Conector Roscado
	AA111154		2	2	Conector sin Rosca

FIGURA N° 6: CULATA (2/2)

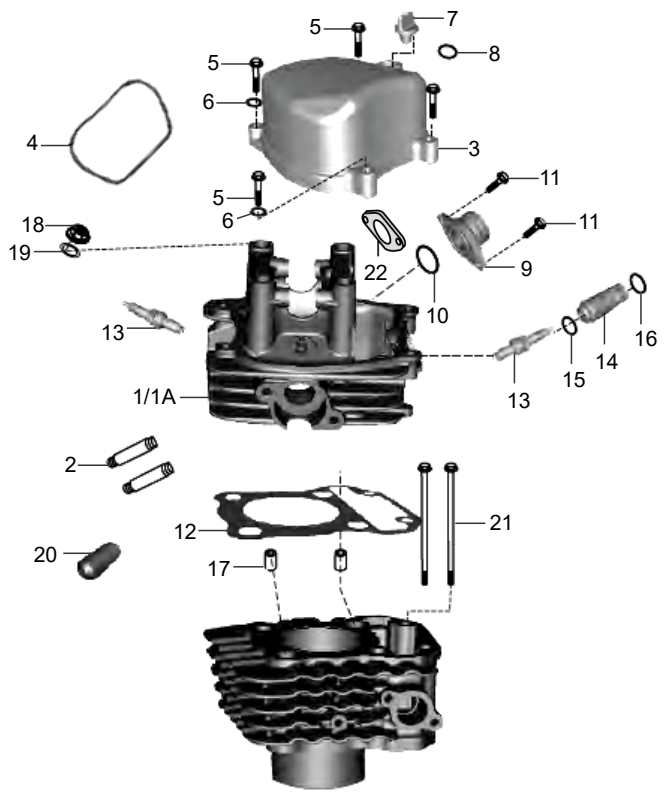

FIG. No.	PARTE No.	DESCRIPCIÓN	TORITO	TORITO BS-IV	OBSERVACIÓN
14	AN101181	Torre Bujía	1	1	
15	39262921	Anillo Retenedor	1	1	
16	39128321	Anillo Retenedor	1	1	
17	39218106	Pin Guía	2	2	
18	39105515	Tuerca	4	4	
19	39024811	Arandela 10 mm.	4	4	
20	39260801	Pin Pasador	1	1	
21	LAD00062	Tornillo Culata	2	2	
22	AA101838	Baquela	1	1	

FIGURA N° 7: VÁLVULA (1/2)

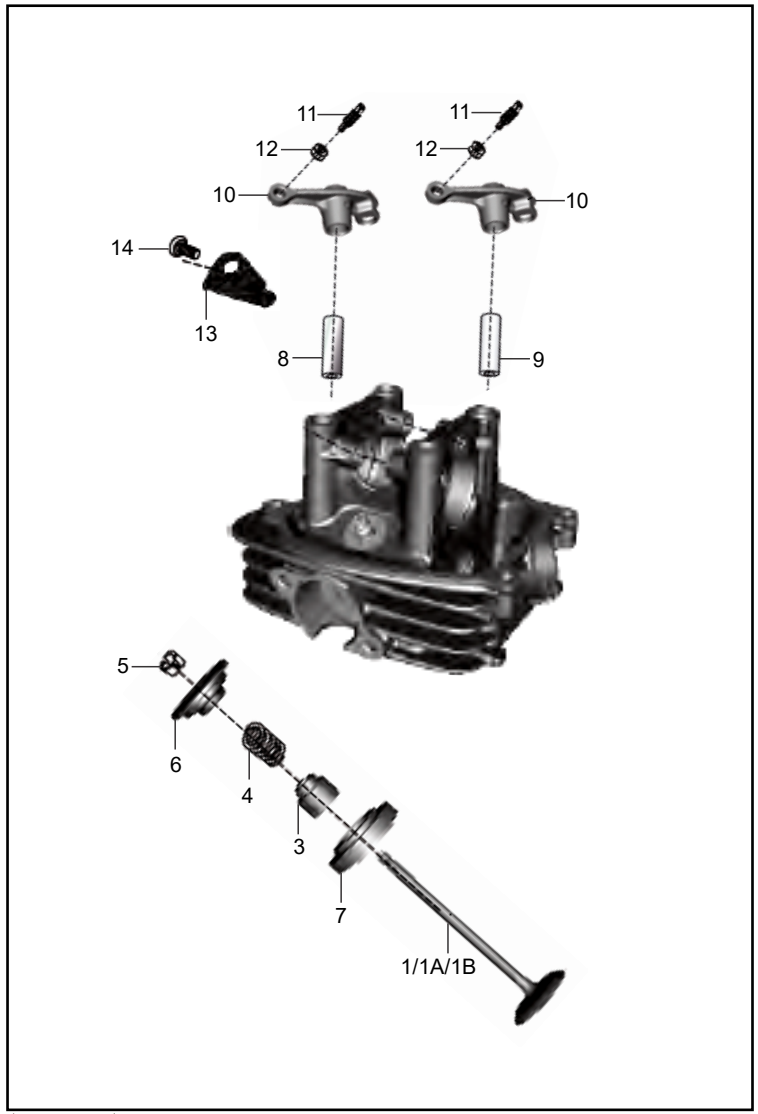

FIG. No.	PARTE No.	DESCRIPCIÓN	TORITO	TORITO BS-IV	OBSERVACIÓN
1	36AA4033	Kit Válvulas	1	-	Espesor 4.5 mm.
	36AA4102		1	-	Espesor 5.5 mm.
1A	AA101859	Válvula Admisión	-	1	
1B	AA101860	Válvula Escape	-	1	
2	36AA4038	Kit Reparación Válvulas	1	-	Ref. Pag. N° 71
3	39201719	Retén Válvula	2	-	Para Válvula Espesor 4.5 mm.
	39103519		2	2	Para Válvula Espesor 5.5 mm.
4	AN101140	Resorte Válvula	2	-	Para Culata AA101848
	31101022		2	-	Para Culata AA101769
	AA101875		2	2	Para Culata AA102092-AA102093
5	DG101029	Cuña Válvula	4	-	Para Válvula Espesor 4.5 mm.
	31101019		4	4	Para Válvula Espesor 5.5 mm.
6	DK101247	Retenedor Resorte Válvula	2	-	Para Culata AA101848
	JF511205		2	-	Para Culata AA101769
	31101018		2	2	Para Culata AA102092-AA102093
7	AA101843	Base para Resorte	2	-	Para Culata AA101848
	AN101429		2	-	Para Culata AA101769
	28101129		2	2	Para Culata AA102092-AA102093
8	JL511205	Pasador Balancín Admisión	1	1	
9	DK101751	Pasador Balancín Escape	1	1	
10	DK101755	Balancín	2	-	
	DU101060		-	2	
11	DF101055	Tornillo Balancín	2	2	
12	39097315	Tuerca 5x0.5	2	2	
13	AN101147	Platina Pinadora	1	1	

FIGURA N° 7: VÁLVULA (2/2)

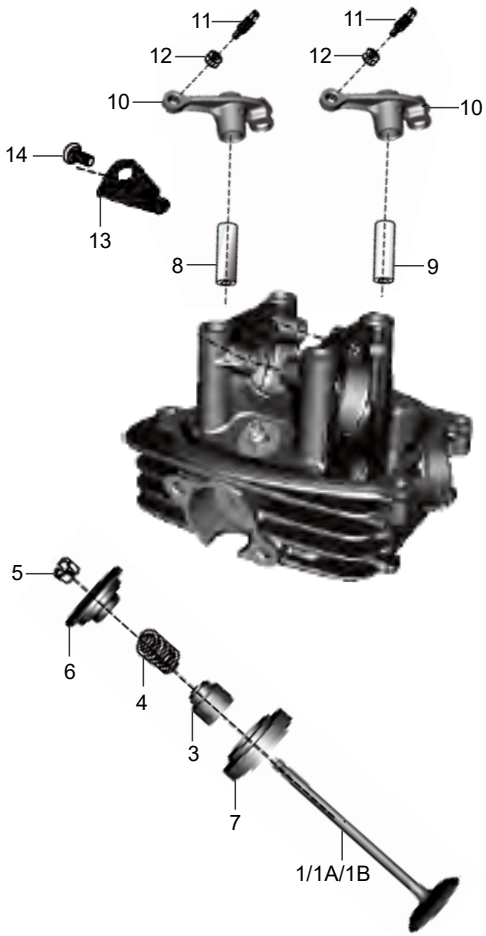

FIG. No.	PARTE No.	DESCRIPCIÓN	TORITO	TORITO BS-IV	OBSERVACIÓN
14	DX101074	Tornillo M6	1	1	
15	36311008	Kit Reparación Válvulas	1	1	Para Válvula Espesor 5.5 mm.

FIGURA N° 8: EJE LEVAS / TENSOR CADENILLA

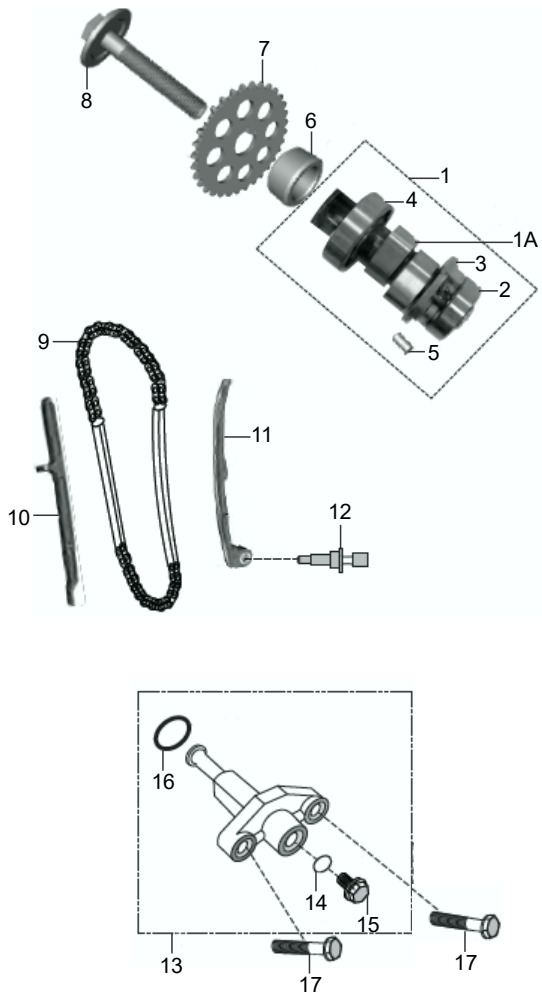

FIG. No.	PARTE No.	DESCRIPCIÓN	TORITO	TORITO BS-IV	OBSERVACIÓN
1	AA101847	Eje Levas Completo	1	-	Para Culata AA101848
	AA101768		1	-	Para Culata AA101769
	AA102003		1	-	Para Culata AA102092-AA102093
	AA101864		-	1	
1A	AA101846	Eje Levas (Solo)	1	-	Para Culata AA101848
	AA102004		1	-	Para Culata AA102092-AA102093
2	39188020	Rodamiento Bolas 15x32x9	1	1	
3	AN101323	Descompresor	1	1	
4	39254220	Rodamiento Eje Levas 15x42x13	1	1	
5	KHDA0306	Pin	1	1	
6	AA101814	Buje	1	1	
7	PD511229	Piñón Eje Levas	1	1	
8	AN101182	Tornillo	1	1	
9	DK101064	Cadenilla Distribución	1	1	
10	AN101166	Guía Cadenilla Distribución	1	1	
11	AN101257	Guía Cadenilla Distribución	1	1	
12	AN101250	Pin Guía Cadenilla	1	1	
13	DS101277	Tensor Cadenilla	1	1	
14	39179021	Anillo Retenedor	1	1	
15	DD101062	Tornillo 6x10	1	1	
16	39101421	Anillo Retenedor	1	1	
17	39167404	Tornillo	2	2	

FIGURA N° 9: CIGÜEÑAL

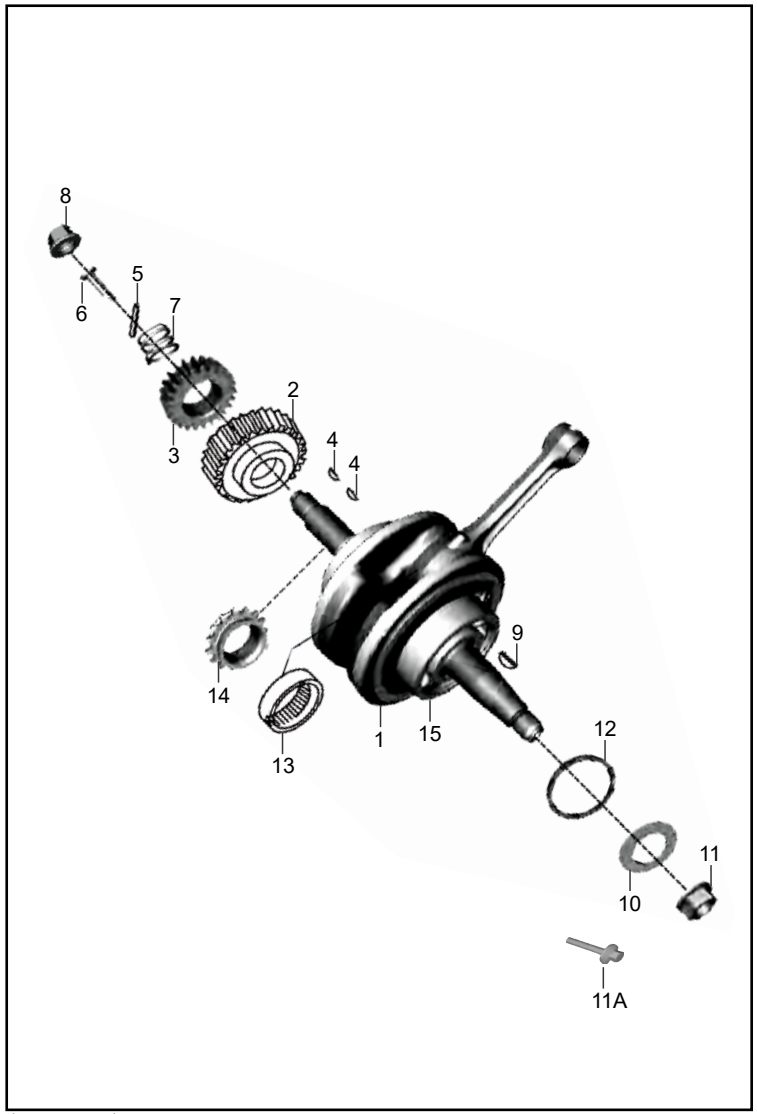

FIG. No.	PARTE No.	DESCRIPCIÓN	TORITO	TORITO BS-IV	OBSERVACIÓN
1	AN101152	Cigueñal	1	-	Para Ajustar Con Tuerca
	AA101949		1	1	Para Ajustar Con Tornillo
2	AN101342	Piñón Primario (31T)	1	-	Para Caja de Plan
	AN101343	Piñón Primario (29T)	1	-	Para Caja de Montaña
	AN101341	Piñón Primario (31T)	1	1	Desde Jul/16
3	AA101424	Piñón Bomba Aceite	1	1	
4	31101173	Cuña Cigueñal	2	2	
5	39192707	Pin Pasador	1	1	
6	AA101138	Tapón Aceite	1	1	
7	AA101139	Resorte Tapón Cigueñal	1	1	
8	39188515	Tuerca Cigueñal	1	1	
9	AA101345	Cuña Cigüeñal	1	-	Para AN101152
	AP101257		1	1	Para AA101949
10	01100612	Arandela	1	-	Para AN101152
	LDB00047		1	1	Para AA101949
11	39105315	Tuerca Cigueñal	1	-	Para AN101152
11A	LAD00124	Tornillo 10x55	1	1	Para AA101949
12	DK101097	Arandela Cigüeñal	1	1	
13	36AA4032	Kit Biela	1	1	
14	AN101155	Piñon Cigueñal	1	1	
15	39193120	Rodamiento Bolas 28x68x18	2	2	

FIGURA N° 10: EJE DE CAJA

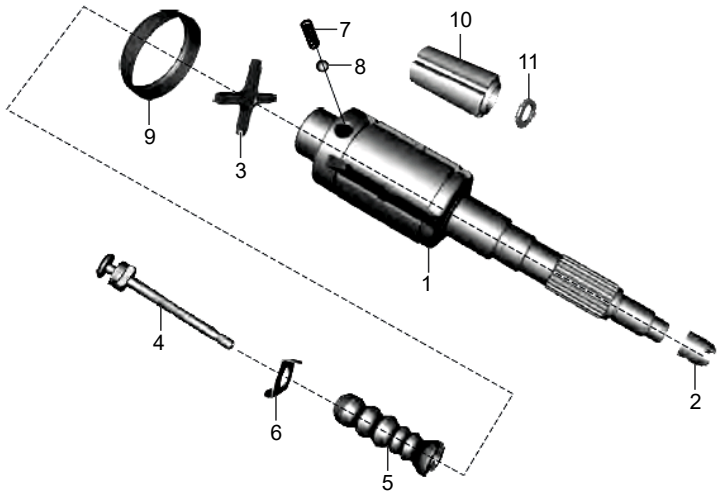

FIG. No.	PARTE No.	DESCRIPCIÓN	TORITO	TORITO BS-IV	OBSERVACIÓN
1	AN101197	Eje Caja	1	1	
2	AA101295	Buje Eje	1	1	
3	AB101067	Cruceta	1	1	
4	AA101054	Tornillo Guía Cruceta	1	-	Para 39021311
	AA101868		1	1	Para BA132045
5	AA101108	Buje	1	1	
6	39021311	Arandela Caja	1	-	Circunferencia Redonda
	BA132045		1	1	Circunferencia con Pestaña
7	28101038	Resorte Cruceta	2	2	
8	01180123	Balín 5/16	2	2	
9	AA101061	Cuña Eje Caja	1	1	
10	AN101198	Buje Eje Transmisión	1	1	
11	AN101200	Arandela Eje Transmisión	1	1	

FIGURA N° 11: TRANSMISIÓN

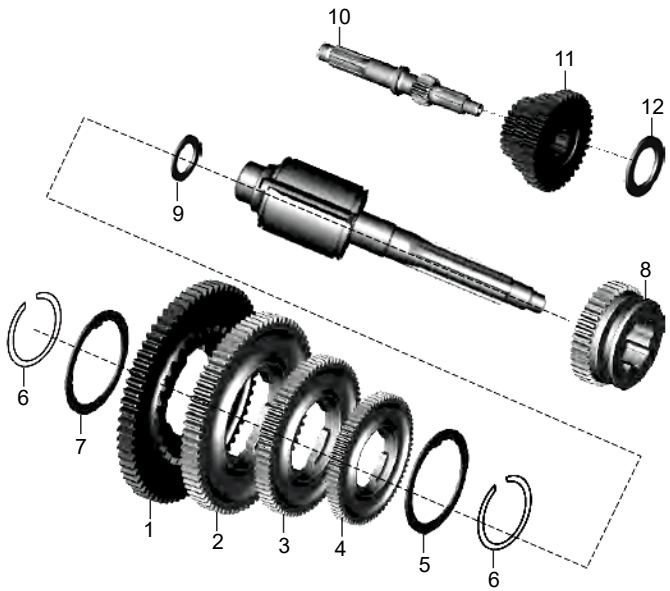

FIG. No.	PARTE No.	DESCRIPCIÓN	TORITO	TORITO BS-IV	OBSERVACIÓN
1	AN101379	Piñón 1a. (68T)	1	1	
2	AA101780	Piñón 2a. (72T)	1	1	
3	AA101781	Piñón 3a. (63T)	1	1	
4	AA101782	Piñón 4a. (55T)	1	1	
5	15101171	Arandela	1	1	
6	21100711	Pin Eje Caja	2	2	
7	01100711	Arandela Caja	1	1	
8	AN101328	Piñón Reversa (40T)	1	1	
9	AA101055	Arandela Caja	1	1	
10	AN101339	Eje Piñón Múltiple	1	1	
11	AA101779	Piñón Múltiple (23T-32T-40T)	1	1	
12	AN101347	Arandela Caja	1	1	

FIGURA N° 12: PIÑÓN DIFERENCIAL

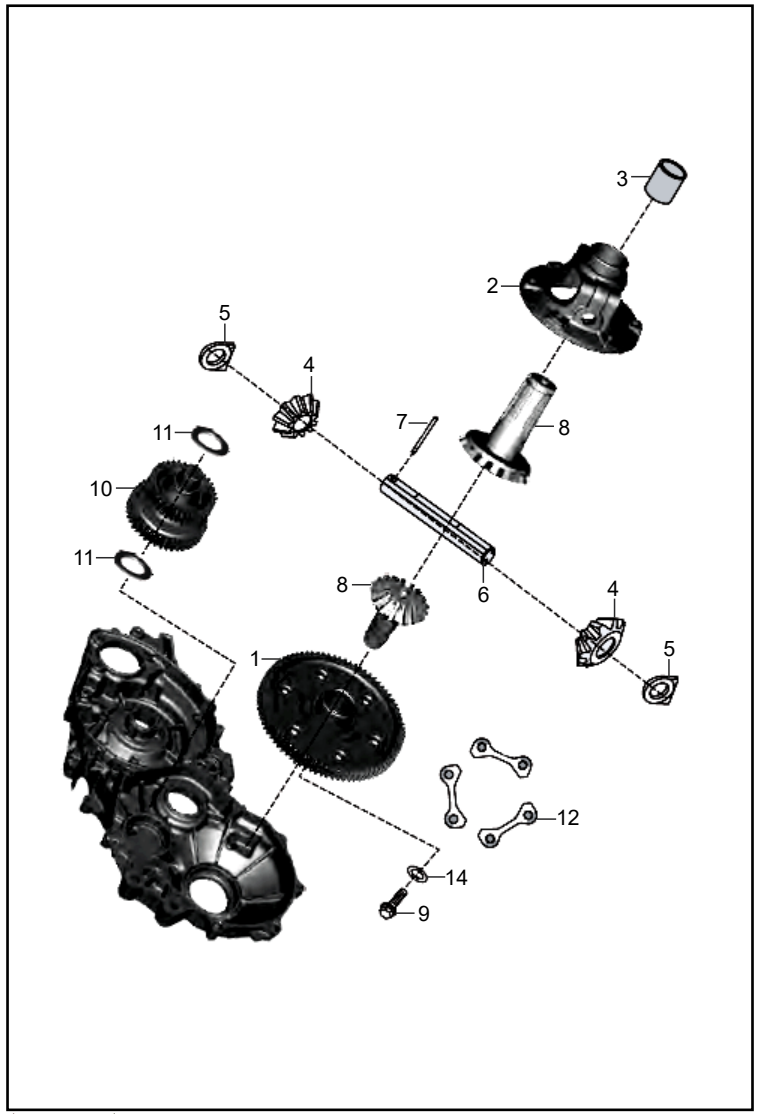

FIG. No.	PARTE No.	DESCRIPCIÓN	TORITO	TORITO BS-IV	OBSERVACIÓN
1	AN101336	Piñón Diferencial	1	1	
2	AA131033	Porta Corona	1	1	
3	24130111	Buje	1	1	
4	22131018	Piñón Satélite	2	2	
5	22131014	Espaciador	2	2	
6	24131032	Pasador	1	1	
7	24130113	Pin Pasador	1	1	
8	24131009	Piñón Satélite	2	2	
9	39043501	Tornillo 8x20	6	-	
	LAD00180	Tornillo 8x23	6	6	
10	AN101338	Piñón Múltiple Diferencial	1	1	
11	AA101058	Arandela Diferencial	2	2	
12	22170345	Arandela	3	3	
13	AN101337	Piñón Diferencial Completo	1	1	No Ilustrado
14	39026512	Arandela	6	6	
15	LHD00005	Pin 8x15	1	1	No Ilustrado

FIGURA N° 13: BOMBA DE ACEITE

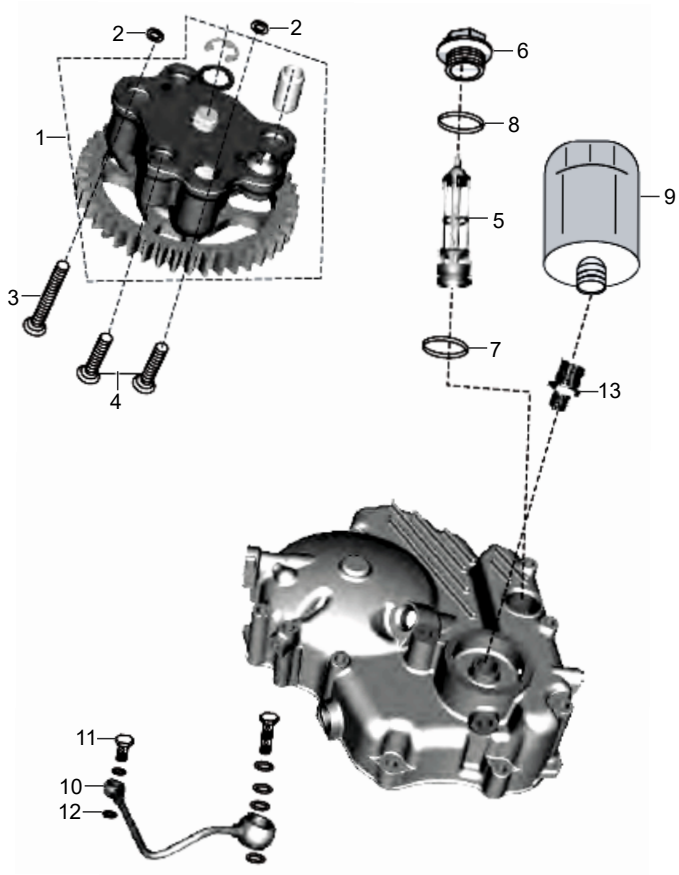

FIG. No.	PARTE No.	DESCRIPCIÓN	TORITO	TORITO BS-IV	OBSERVACIÓN
1	AA121336	Bomba Aceite	1	1	
2	39101321	Anillo Retenedor	2	2	
3	39073001	Tornillo	1	1	
4	39074801	Tornillo	2	2	
5	JA541019	Filtro Aceite	1	1	
6	28101022	Tapón Filtro Aceite	1	1	
7	JA541020	Anillo Retenedor	1	1	
8	39165721	Anillo Retenedor	1	1	
9	AN101190	Filtro Aceite	1	1	
10	AN101232	Conducto Aceite	1	1	
11	AN101188	Tornillo Lubricación	1	1	
12	31121006	Arandela de Sellado	2	2	
13	EC541004	Adaptador Filtro Aceite	1	1	

FIGURA N° 14: CLUTCH

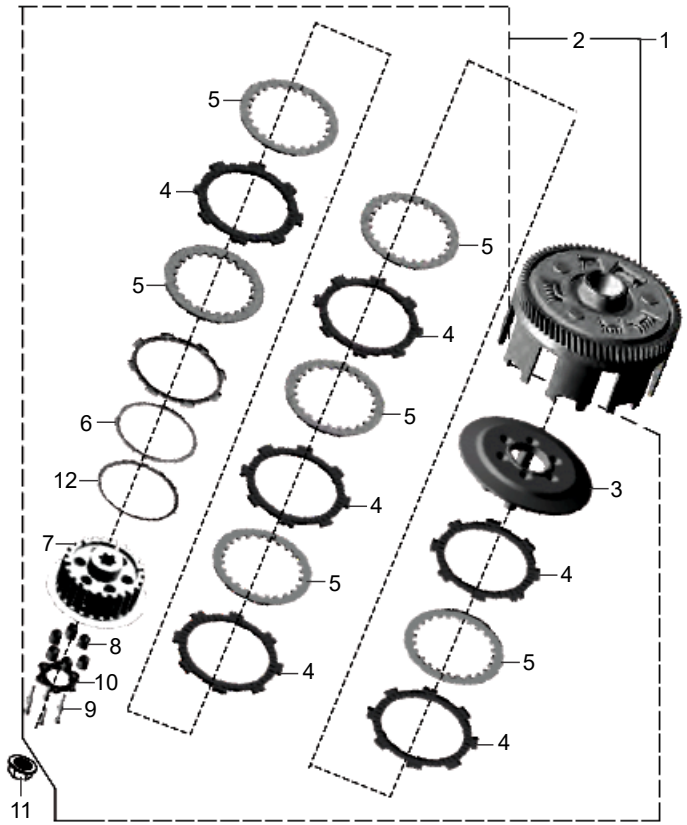

FIG. No.	PARTE No.	DESCRIPCIÓN	TORITO	TORITO BS-IV	OBSERVACIÓN
1	AA101598	Clutch Completo (74T)	1	-	Para Caja de Plan Hasta Jun/16
	AA101469	Clutch Completo (76T)	1	1	Para Caja de Montaña
	AA101593	Clutch Completo (77T)	1	1	Para Caja de Plan Desde Jul/16
2	AA101470	Clutch (Solo)	1	1	
3	AA101471	Porta Resorte Clutch	1	1	
4	36AA4025	Kit Disco Clutch	1	1	
5	AA101472	Separadores Clutch	6	6	
6	JA551422	Arandela Cóncava	1	1	
7	AA101473	Corona Interna Clutch	1	1	
8	AA101216	Resorte	6	6	
9	39098004	Tornillo	6	6	
10	AA101474	Soporte Clutch	1	1	
11	39193815	Tuerca	1	1	
12	JA551421	Arandela Plana	1	1	

FIGURA N° 15: CORONA CLUTCH

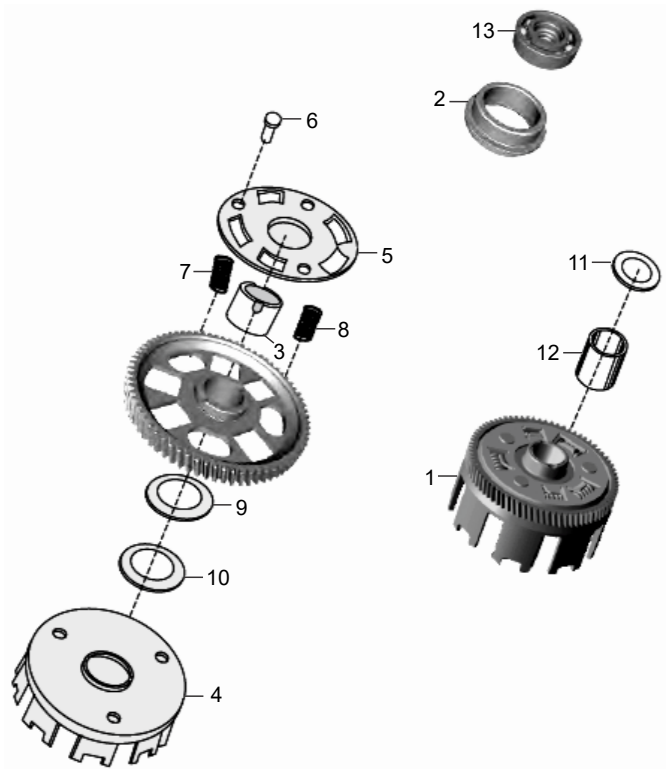

FIG. No.	PARTE No.	DESCRIPCIÓN	TORITO	TORITO BS-IV	OBSERVACIÓN
1	AA101599	Corona Embrague (74T)	1	-	Para Caja de Plan Hasta Jun/16
	AA101063	Corona Embrague (76T)	1	1	Para Caja de Montaña
	AA101592	Corona Embrague (77T)	1	1	Para Caja de Plan Desde Jul/16
2	AN101361	Buje Rodamiento Bolas Clutch	1	1	
3	AA101009	Buje Piñón Embrague	1	1	
4	AA101207	Corona Clutch (Sola)	1	1	
5	AA101142	Soporte Clutch	1	1	
6	39103309	Remache	3	3	
7	AA101400	Resorte Corona Clutch	3	3	
8	AA101401	Resorte Corona Clutch	2	2	
9	31101141	Arandela Corona	1	1	
10	39105711	Arandela Corona Clutch	1	1	
11	39200811	Arandela Clutch	1	1	
12	AA101213	Buje Corona Clutch	1	1	
13	DH101795	Rodamiento Bolas Clutch	1	1	

FIGURA N° 16: LEVA CAMBIOS

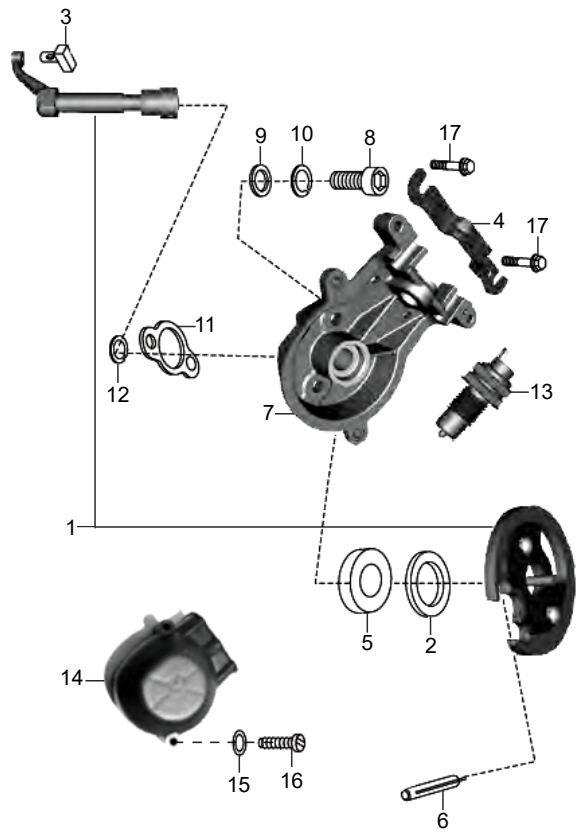

FIG. No.	PARTE No.	DESCRIPCIÓN	TORITO	TORITO BS-IV	OBSERVACIÓN
1	AA101736	Leva Selector Cambios	1	1	
2	39055011	Arandela	1	1	
3	BA132141	Cuña Leva Cambios	1	1	
4	AA101665	Platina Ajuste Cable	1	1	
5	39104619	Retén Leva de Cambios	1	1	
6	39042606	Pin	1	1	
7	AA101819	Soporte Selector Cambios	1	1	
8	39119704	Tornillo	2	2	
9	39019811	Arandela	2	2	
10	39182612	Arandela	2	2	
11	AA101084	Empaque Soporte Selector Cambios	1	1	
12	39080411	Arandela	2	2	
13	AP111023	Switch Neutro	1	1	
14	10066739	Guardapolvo	1	1	
15	39019711	Arandela	2	2	
16	LBU00015	Tornillo	2	2	
17	39206004	Tornillo	2	2	

FIGURA N° 17: CONTROL REVERSA

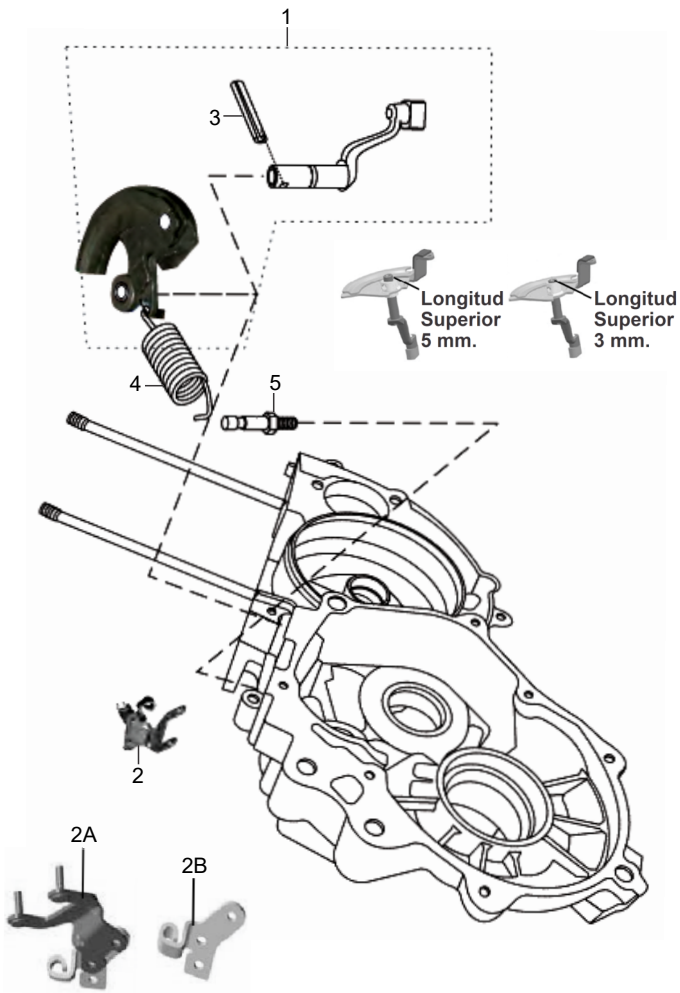

FIG. No.	PARTE No.	DESCRIPCIÓN	TORITO	TORITO BS-IV	OBSERVACIÓN
1	AN101300	Kit Control Reversa	1	-	Longitud Superior 5 mm.
	AA102018		1	1	Longitud Superior 3 mm.
2	AN101305	Guia Cable Reversa	1	-	
2A	AA102057	Guia Cable Reversa	1	-	
2B	AA102031	Guia Cable Reversa	1	1	
3	39042606	Pin	1	1	
4	AN131022	Resorte Control Reversa	1	1	
5	AA101212	Tornillo Ajustador	1	1	
6	AA101734	Buje	1	1	No Ilustrado

FIGURA N° 18: PALANCA CRANK / EJE CRANK (1/2)

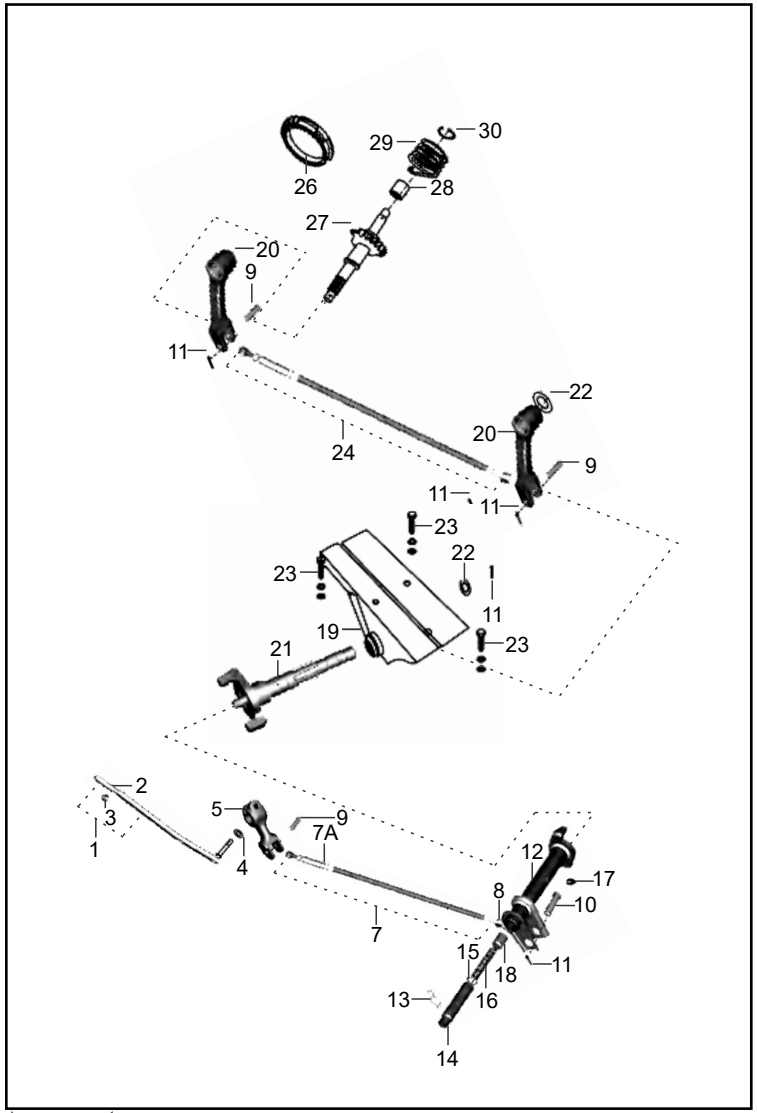

FIG. No.	PARTE No.	DESCRIPCIÓN	TORITO	TORITO BS-IV	OBSERVACIÓN
1	AZ621019	Palanca Arranque	1	1	
2	22101115	Manillar Palanca Arranque	1	1	
3	DG161124	Antivibrante	1	1	
4	24101414	Arandela	1	1	
5	AA101329	Leva	1	1	
6	39138904	Tornillo	1	1	No Ilustrado
7	AZ621011	Tubo Conector	1	1	
7A	24101419	Tuerca	1	1	
8	24101720	Buje Tubo Conector	6	6	
9	24101422	Pin Pasador	3	3	
10	24101421	Pin Pasador	1	1	
11	39079908	Pin de Seguridad	5	5	
12	AZ621016	Tubo Palanca Arranque	1	1	
13	21101429	Pin	1	1	
14	AA101277	Pasador Leva Arranque	1	1	
15	03180116	Anillo Retén	1	1	
16	21101427	Resorte	1	1	
17	23161305	Grasera	1	1	
18	22101423	Conector	1	1	
19	AA101297	Soporte Palanca Arranque	1	1	
20	AZ621202	Leva Motor	2	2	
21	AA101289	Acople Palanca Arranque	1	1	
22	39024011	Arandela	2	2	
23	39155604	Tornillo M8	3	3	
24	AA101347	Varilla Crank	1	1	

FIGURA N° 18: PALANCA DE CRANK / EJE CRANK (2/2)

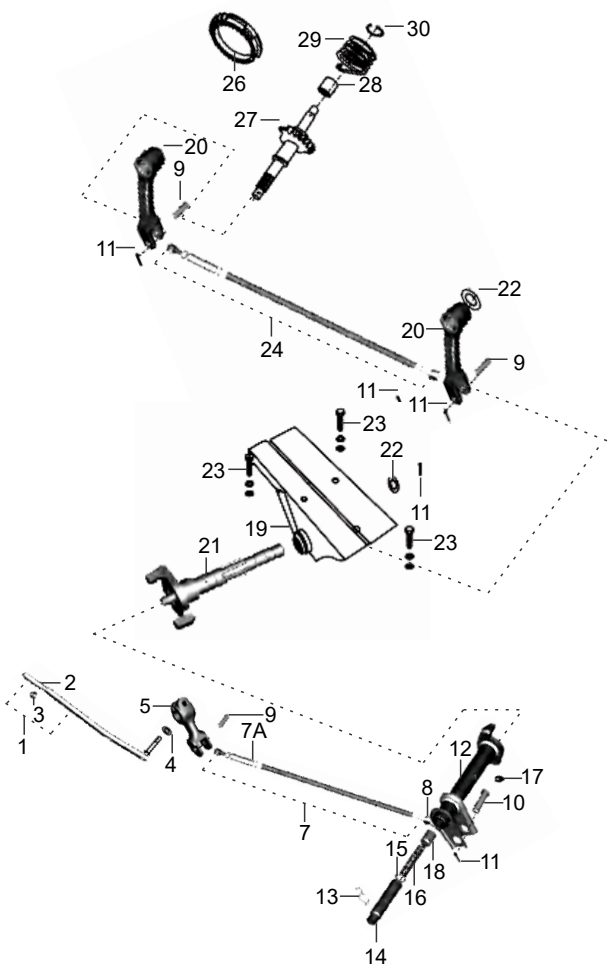

FIG. No.	PARTE No.	DESCRIPCIÓN	TORITO	TORITO BS-IV	OBSERVACIÓN
25	AZ621022	Soporte Palanca Arranque Completo	1	1	Items: 9, 19, 20, 21 y 22
26	AA101122	Piñón Crank	1	1	
27	AA101286	Eje Crank	1	1	
28	AA101215	Guía Resorte Crank	1	1	
29	AA101209	Resorte Eje Crank	1	1	
30	30101053	Pin de Seguridad	1	1	

FIGURA N° 19: CUBIERTA VENTILADOR

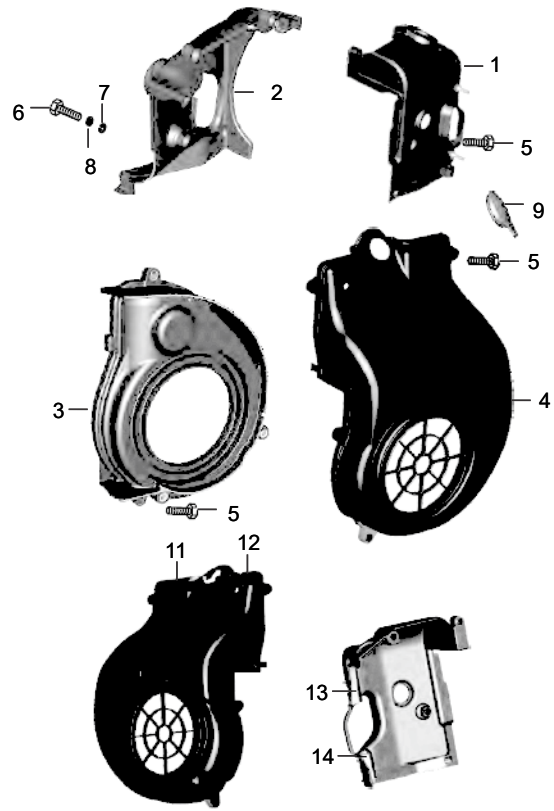

FIG. No.	PARTE No.	DESCRIPCIÓN	TORITO	TORITO BS-IV	OBSERVACIÓN
1	AN101162	Cubierta Lado Admisión	1	1	
2	AA101952	Cubierta Lado Escape	1	-	
	AA102075		-	1	
3	AN101203	Cubierta Interna	1	1	
4	AN101165	Cubierta ventilador	1	-	Hasta Jun/16
	AA101970		1	1	Desde Jul/16
5	39167304	Tornillo	10	10	
6	39106504	Tornillo	3	3	
7	39073212	Arandela 6 mm.	3	3	
8	39019811	Arandela	3	3	
9	GF101139	Antivibrante	1	1	
10	39107404	Tornillo 6x30	1	1	No Ilustrado
11	AA101869	Empaque Cubierta Ventilador Der.	1	1	
12	AA101885	Empaque Cubierta Ventilador Izq.	1	1	
13	AA101870	Empaque Cubierta Admisión	1	1	
14	AA101871	Empaque Cubierta Admisión	1	1	

FIGURA N° 20: VOLANTE / PLATO DE BOBINAS (1/2)

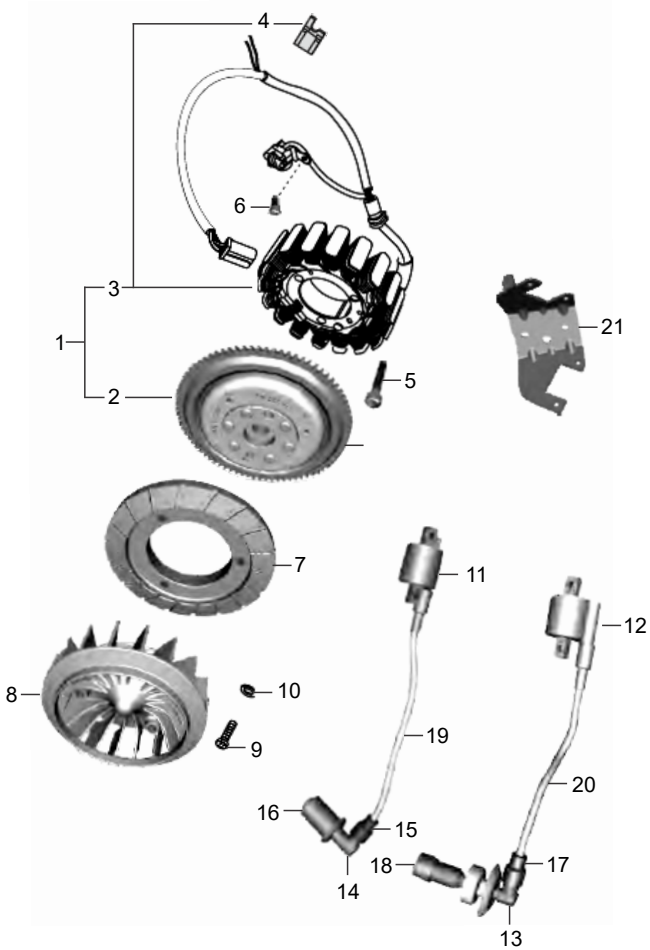

FIG. No.	PARTE No.	DESCRIPCIÓN	TORITO	TORITO BS-IV	OBSERVACIÓN
1	AN111008	Plato Bobinas con Volante	1	-	Para Ajustar Con Tuerca
2	AN111009	Volante	1	-	Para Ajustar Con Tuerca
	AA111151		1	-	Para Ajustar Con Tornillo
	AA111202		-	1	
3	AN111013	Plato Bobinas	1	-	
	AA111203		-	1	
4	AA101220	Antivibrante Bobina Pulsora	1	1	
5	AP101210	Tornillo	3	3	
6	39198104	Tornillo 5x10	2	2	No Ilustrado
7	AN101202	Base Ventilador	1	-	
	AU601400		-	1	
8	AN101157	Ventilador Volante	1	1	
9	39214704	Tornillo Carcasa	3	3	
10	39019811	Arandela	3	3	
11	AN111017	Bobina Alta Izquierda	1	-	Capuchón Blanco
	AA111132		1	1	Capuchón Negro
12	AN111018	Bobina Alta Derecha	1	-	Capuchón Blanco
	AA111134		1	1	Capuchón Negro
13	AN111015	Capuchón Bujía Derecho	1	-	Para AN111018
	AA111147		1	1	Para AA111134
14	CB111008	Capuchón Bujía Izquierdo	1	-	Para AN111017
	AA111157		1	1	Para AA111132

FIGURA N° 20: VOLANTE / PLATO DE BOBINAS (2/2)

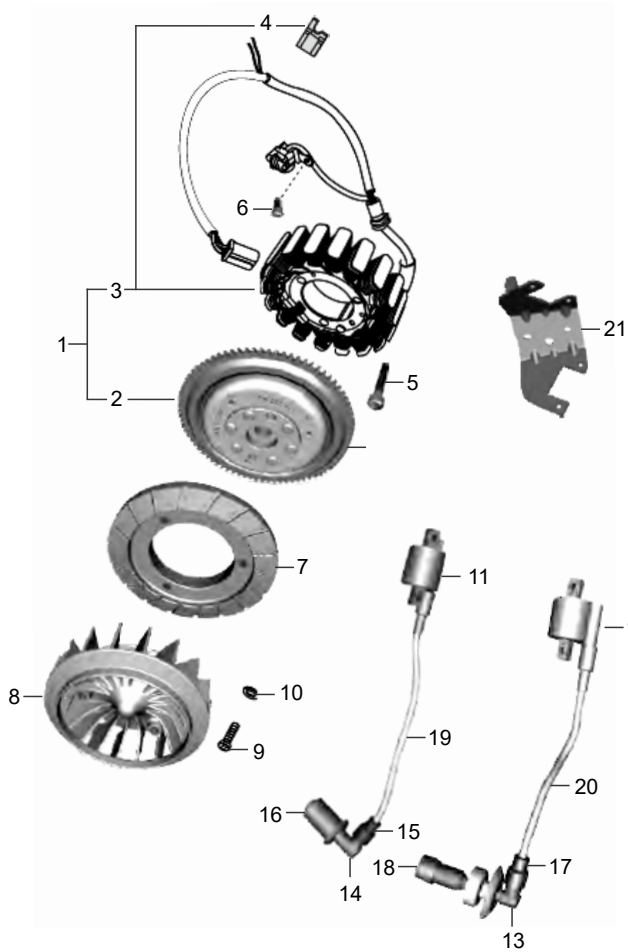

FIG. No.	PARTE No.	DESCRIPCIÓN	TORITO	TORITO BS-IV	OBSERVACIÓN
15	DD111012	Capuchón Bujía	2	2	
16	AN101258	Capuchón Bujía	1	1	
17	AN101239	Aislante Capuchón Bujía	1	1	
18	DH111013	Antivibrante	1	-	Para AN111018
	AA111148		1	1	Para AA111134
19	AA111176	Cable Bobina Izquierda	1	1	
20	AA111177	Cable Bobina Derecha	1	1	
21	AA101969	Soporte Bobinas	1	1	

FIGURA N° 21: MOTOR DE ARRANQUE

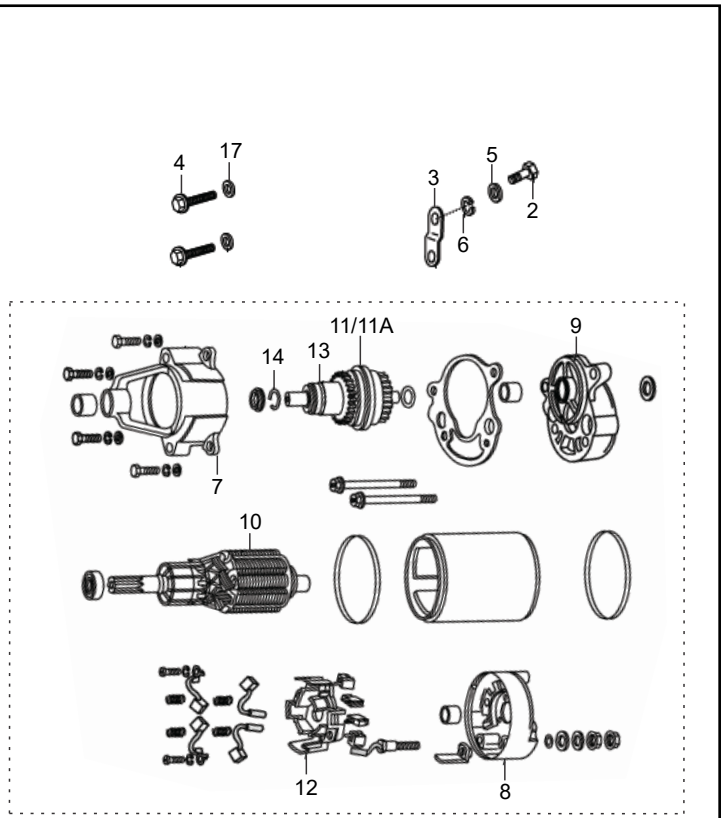

FIG. No.	PARTE No.	DESCRIPCIÓN	TORITO	TORITO BS-IV	OBSERVACIÓN
1	AF111021	Motor de Arranque Completo	1	1	
2	39194004	Tornillo	1	1	
3	AA111067	Soporte	1	1	
4	KACC0835	Tornillo	2	2	
5	39121111	Arandela	2	2	
6	39182612	Wasa	1	1	
7	AF111023	Carcasa Motor Arranque	1	1	
8	AA111079	Carcasa Porta Escobillas Completa	1	1	
9	AA111081	Carcasa Intermedia	1	1	
10	AA111082	Inducido	1	1	
11	AA111094	Piñón Bendix Completo	1	1	
11A	AA111095	Piñón Bendix	1	1	
12	AA111085	Porta Escobillas Completo	1	1	
13	AA111086	Resorte de Empuje	1	1	
14	AA111087	Pin de Seguridad	1	1	
15	AA111080	Carcasa Porta Escobillas	1	1	No Ilustrado
16	AA111049	Antivibrante	1	1	No Ilustrado
17	39020011	Arandela Plana	2	2	

FIGURA N° 22: CAJA PIÑÓN VELOCÍMETRO

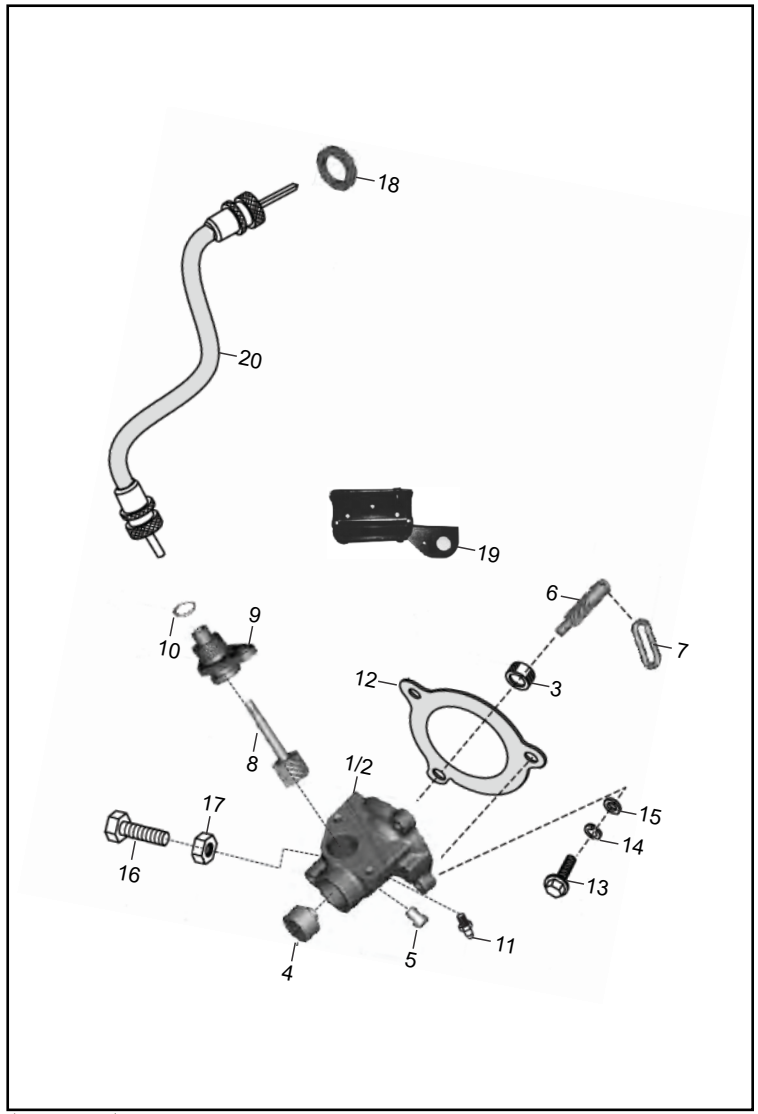

FIG. No.	PARTE No.	DESCRIPCIÓN	TORITO	TORITO BS-IV	OBSERVACIÓN
1	AA101743	Caja Piñón Velocímetro Completa	1	1	Items: 1, 3, 4, 5, 6, 7, 8 y 9
2	AA101745	Caja Piñón (Sola)	1	1	
3	24131007	Buje	1	1	
4	24131008	Tapón	1	1	
5	03170109	Pin	1	1	
6	AA101750	Piñón Velocímetro	1	1	
7	24131003	Pin Pasador	1	1	
8	24130209	Piñón Velocímetro	1	1	
9	AA101742	Buje Piñón Velocímetro	1	1	
10	39158721	Anillo Retenedor	1	1	
11	23161305	Grasera	1	1	
12	AA131004	Empaque Caja Piñon	1	1	
13	59040029	Tornillo	3	3	
14	39183012	Arandela	3	3	
15	39019711	Arandela	3	3	
16	KADA0612	Tornillo	1	1	
17	39029215	Tuerca	1	1	
18	AA101747	Arandela	1	1	
19	AA161089	Soporte	1	1	Opcional
20	AA251001	Cable Taxímetro	1	1	Opcional

FIGURA N° 23: SOPORTES DE MOTOR

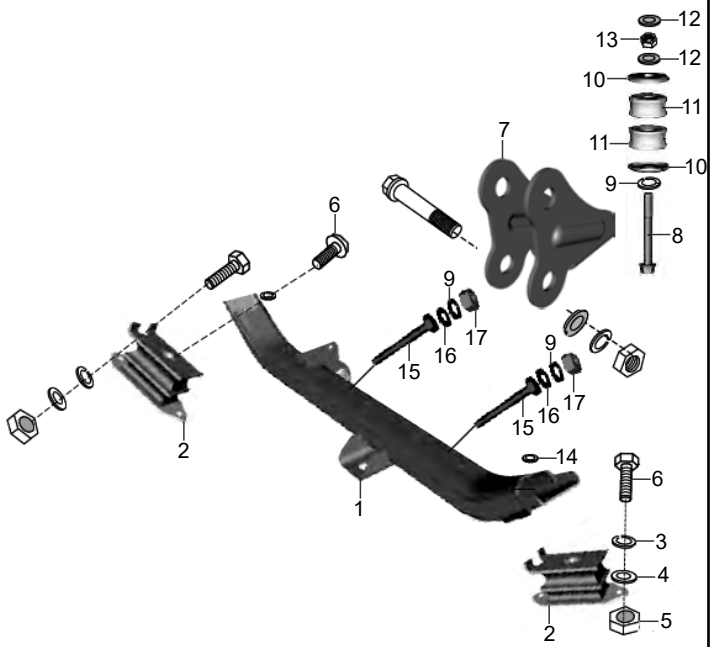

FIG. No.	PARTE No.	DESCRIPCIÓN	TORITO	TORITO BS-IV	OBSERVACIÓN
1	AA161220	Soporte Motor	1	-	Hasta Jun/16
	AA161337		1	1	Desde Jul/16
2	BA102160	Soporte Motor	2	2	
3	39073212	Arandela 6 mm.	4	4	
4	39019811	Arandela	4	4	
5	39083415	Tuerca	4	4	
6	39194404	Tornillo	4	4	
7	AA101194	Soporte Delantero	1	1	
8	24161003	Tornillo	1	1	
9	39182912	Arandela	4	4	
10	21160417	Arandela	2	2	
11	24160924	Antivibrante	2	2	
12	39024811	Arandela 10 mm.	3	3	
13	39029615	Tuerca	1	1	
14	39179211	Arandela	2	2	
15	39239304	Tornillo M10	2	-	Hasta Jun/16
	LAD00164	Tornillo M7	2	2	Desde Jul/16
16	39170511	Arandela	4	-	Hasta Jun/16
	LDB00049		4	4	Desde Jul/16
17	LCA00004	Tuerca	2	-	Hasta Jun/16
	LCG00017		2	2	Desde Jul/16

FIGURA N° 24: SILENCIADOR (1/2)

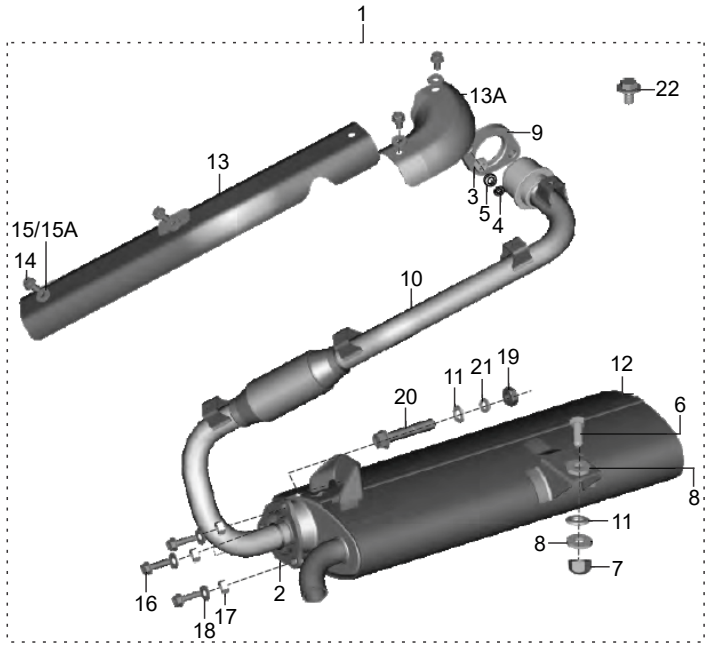

FIG. No.	PARTE No.	DESCRIPCIÓN	TORITO	TORITO BS-IV	OBSERVACIÓN
1	AA101786	Silenciador Completo	1	-	Con Exhaustec
	AA102046		1	-	Sin Exhaustec-Escape Lado Izq.
	AA102115		1	-	Escape Lado Derecho
	AA102179		-	1	
2	DJ101064	Empaque Tubo Escape	1	-	
	JE591002		-	1	
3	39028915	Tuerca M8	2	2	
4	39182812	Arandela	2	2	
5	39158211	Arandela	2	2	
6	39008004	Tornillo	1	-	Para Silenciador Con Exhaustec
	KADD0840	Tornillo 8x40	1	-	Para Silenciador Sin Exhaustec
	LAG00008		1	1	No Necesita Arandela
7	39029615	Tuerca M10	2	-	
	KCGD0808	Tuerca M8	2	2	Para AA102115 - AA102116
8	LDB00032	Arandela M10	3	-	Para Silenciador Con Exhaustec
	DK101185	Arandela M9	3	3	Para Silenciador Sin Exhaustec
9	AA101283	Empaque Silenciador	1	-	Para Silenciador Con Exhaustec
	AA102124		1	1	Para Silenciador Sin Exhaustec
10	AA101787	Tubo Exhosto	1	-	Para AA101786 - AZ591014
	AA102043		1	-	Para AA102046 - AA102047
	AA102117		1	-	Para AA102115 - AA102116
	AA101755		-	1	
11	39182912	Arandela	2	2	

FIGURA N° 24: SILENCIADOR (2/2)

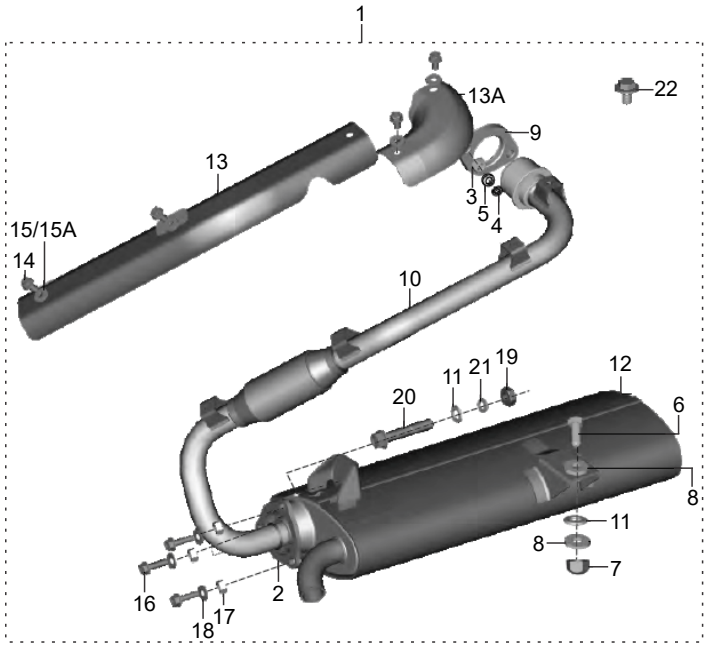

FIG. No.	PARTE No.	DESCRIPCIÓN	TORITO	TORITO BS-IV	OBSERVACIÓN
12	AZ591014	Silenciador (Solo)	1	-	Con Exhaustec
	AA102047		1	-	Sin Exhaustec-Escape Lado Izq.
	AA102116		1	-	Escape Lado Derecho
	AM101052		-	1	
13	AN101322	Protector Silenciador	1	-	
13A	AA101841	Protector Silenciador	1	1	
14	KADD0612	Tornillo	2	2	
15	39071111	Arandela	2	-	Para Silenciador Con Exhaustec
15A	JG591100	Antivibrante	3	3	Para Silenciador Sin Exhaustec
16	39231704	Tornillo 6x28	3	-	Para Silenciador Con Exhaustec
	LAE00045	Tornillo 8x27	3	3	Para Silenciador Sin Exhaustec
17	39079815	Tuerca M6	3	-	Para Silenciador Con Exhaustec
	LCG00020	Tuerca M8	3	3	Para Silenciador Sin Exhaustec
18	39182612	Arandela 6 mm.	3	-	
	LDA00028	Arandela 8 mm.	3	3	Para AA102115-AA102116
19	39133615	Tuerca M6	1	-	Para Silenciador Con Exhaustec
	AA102114		1	1	Para Silenciador Sin Exhaustec
20	KADD1060	Tornillo 10x60	1	-	Para Silenciador Con Exhaustec
	LAD00068	Tornillo 10x88	1	1	Para Silenciador Sin Exhaustec
21	39258811	Arandela	1	1	
22	LAG00001	Tornillo 6x12	1	1	
23	AA102110	Buje	1	1	No Ilustrado
26	AA101816	Antivibrante	2	2	No Ilustrado
27	KCKA0811	Tuerca	2	3	No Ilustrado

FIGURA N° 25: CARBURADOR (1/2)

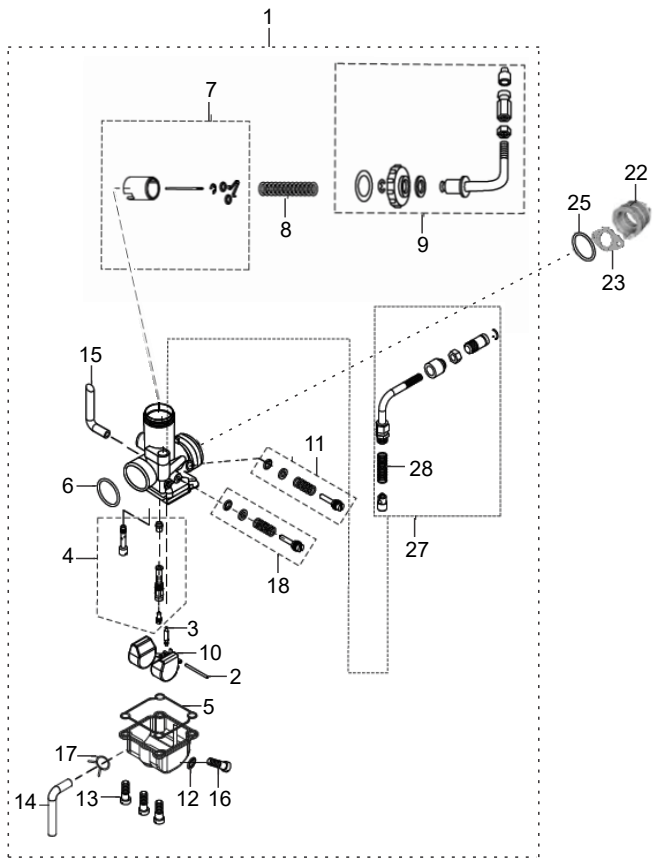

FIG. No.	PARTE No.	DESCRIPCIÓN	TORITO	TORITO BS-IV	OBSERVACIÓN
1	AA121209	Carburador	1	-	Para Silenciador Con Exhaustec
	AA121257		1	-	Para Silenciador Sin Exhaustec
	AA121324		-	1	
2	24121069	Pin Pasador Flota Carburador	1	1	
3	JA581221	Aguja Flota Carburador	1	1	
4	36AA4083	Kit Boquereles Carburador	1	-	Para AA121209
	36AA4071		1	1	Para AA121257-AA121234
5	JA581232	Empaque Taza Carburador	1	1	
6	DH121038	Anillo Retenedor	1	1	
7	36AA4044	Kit Cortina Carburador	1	-	Para AA121209
	36AA4073		1	1	Para AA121257-AA121234
8	AF121449	Resorte Cortina Carburador	1	1	
9	36244062	Kit Tapa Carburador	1	-	Para AA121209
	JA581223		1	1	Para AA121257-AA121234
10	24121365	Flota Carburador	1	1	
11	36AA4045	Kit Tornillo Mezcla	1	1	
12	DH121118	Anillo Retenedor	1	1	
13	CB121046	Tornillo Taza Carburador	3	3	
14	DZ121048	Conducto Combustible	1	-	Para AA121209
	AA121265		1	1	Para AA121257-AA121234
15	AA121137	Conducto Combustible	1	-	Para AA121209
	AA121264		1	1	Para AA121257-AA121234
16	JA581314	Tornillo	1	1	
17	AA141046	Abrazadera	1	1	
18	36AA4072	Kit Tornillo Ralentí	1	1	Para AA121257-AA121234
19	AA121187	Embolo	1	1	No Ilustrado

FIGURA N° 25: CARBURADOR (2/2)

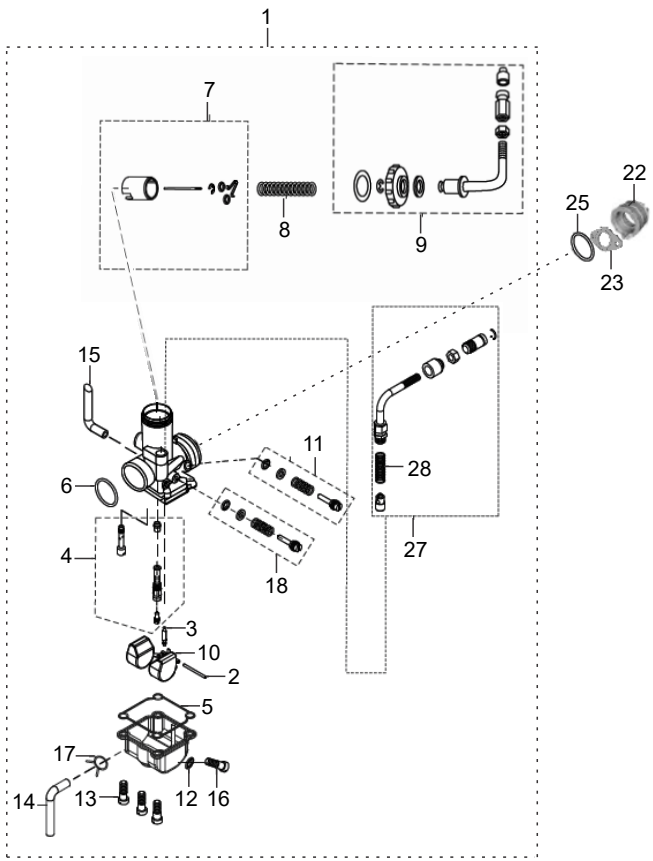

FIG. No.	PARTE No.	DESCRIPCIÓN	TORITO	TORITO BS-IV	OBSERVACIÓN
20	36244047	Kit Flota Carburador	1	-	Para AA121209
	36AA4074		1	1	Para AA121257-AA121234
21	36244049	Kit Anillos Retén	1	-	Para AA121209
	36AA4075		1	1	Para AA121257-AA121234
22	AN101421	Soporte Carburador	1	1	
23	AA121226	Insulador Carburador	1	1	Para Culata Con Doble Baquela
24	JB581202	Sensor Carburador	1	1	No Ilustrado
25	LJA00003	Anillo Retenedor	1	1	Para Culata Con Doble Baquela
26	KCGA0606	Tuerca	2	2	No Ilustrado
27	36AF0013	Kit Guía Cable	1	1	
28	JZ581216	Resorte Guía Cable	1	1	

FIGURA N° 26: FILTRO DE AIRE (1/2)

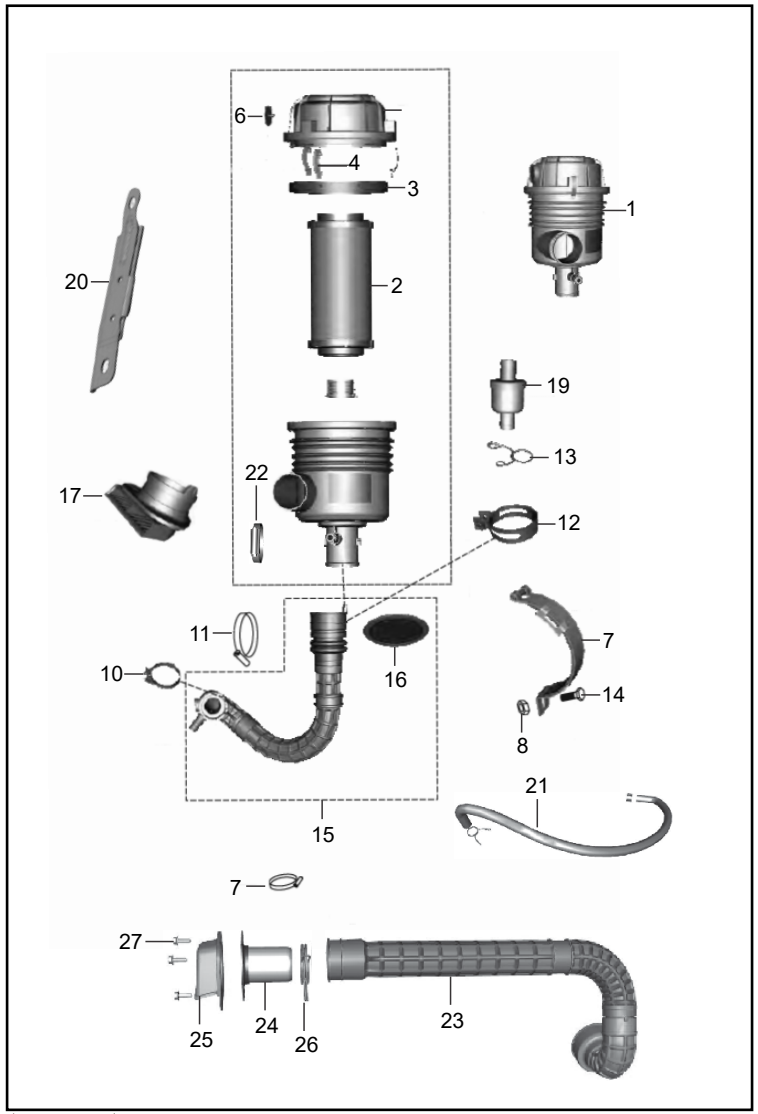

FIG. No.	PARTE No.	DESCRIPCIÓN	TORITO	TORITO BS-IV	OBSERVACIÓN
1	AA121204	Caja Filtro Aire	1	-	Hasta Jun/16
	AA121259		1	-	Desde Jul/16
	AA121305		-	1	
2	AA121150	Filtro Aire	1	1	
3	AA121148	Empaque Caja Filtro	1	1	
4	AL121069	Abrazadera	3	-	Hasta Jun/16
	AA121149		3	3	Desde Jul/16
5	24121476	Abrazadera Manguera	1	1	No Ilustrado
6	24121476	Retén	1	1	
7	AA231142	Abrazadera Caja Filtro	1	1	
8	39229515	Tuerca M8	1	1	
9	24121476	Abrazadera Manguera	1	1	No Ilustrado
10	DH121038	Abrazadera	2	2	
11	AZ581026	Abrazadera	1	-	Hasta Jun/16
	JF581209		1	1	Desde Jul/16
12	BA122062	Abrazadera	1	1	
13	24121477	Abrazadera	2	2	
14	KADB0510	Tornillo 5x10	1	1	
15	AA121195	Ducto Integral Completo	1	-	Hasta Jun/16
	AA121241		1	1	Desde Jul/16
16	AZ581009	Filtro Arrester	1	1	
17	AA101753	Antivibrante Filtro Aire	1	1	
18	24121460	Conector Admisión	2	2	No Ilustrado
19	24121462	Conducto Filtro Aire	1	1	
20	AF121519	Soporte Carburador	1	-	

FIGURA N° 26: FILTRO DE AIRE (2/2)

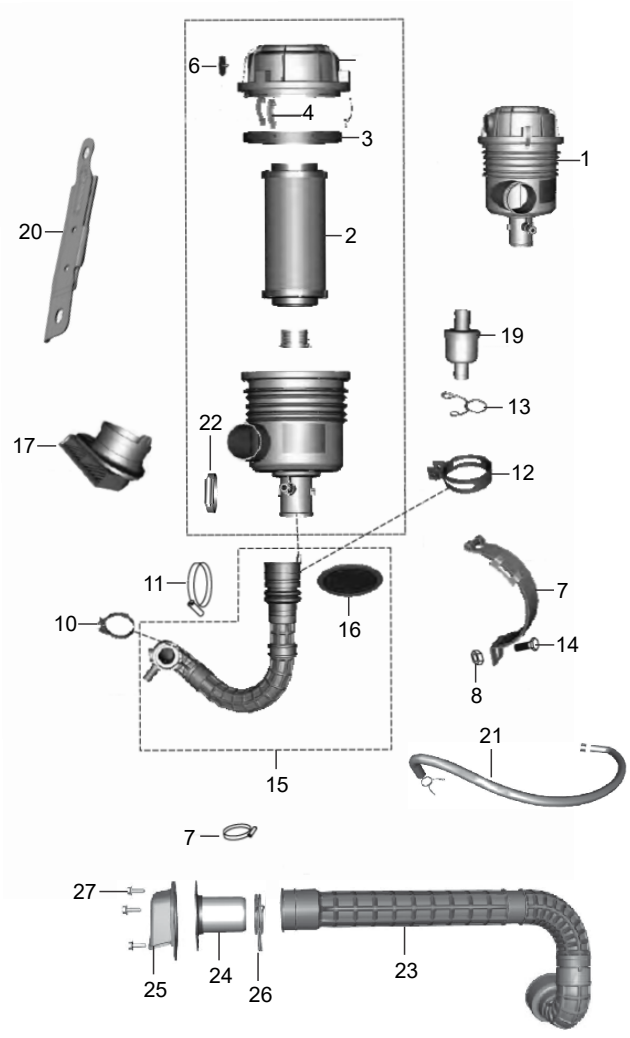

FIG. No.	PARTE No.	DESCRIPCIÓN	TORITO	TORITO BS-IV	OBSERVACIÓN
21	AF101035	Manguera de Respiración	-	1	
22	31121041	Abrazadera	1	1	
23	AA121322	Conducto Entrada Aire	-	1	
24	BA103035	Acople Entrada Aire	-	1	
25	24102023	Enfocador Entrada Aire	-	1	
26	24121749	Abrazadera	-	1	
27	39177304	Tornillo 5 mm.	-	3	

FIGURA N° 27: RADIADOR

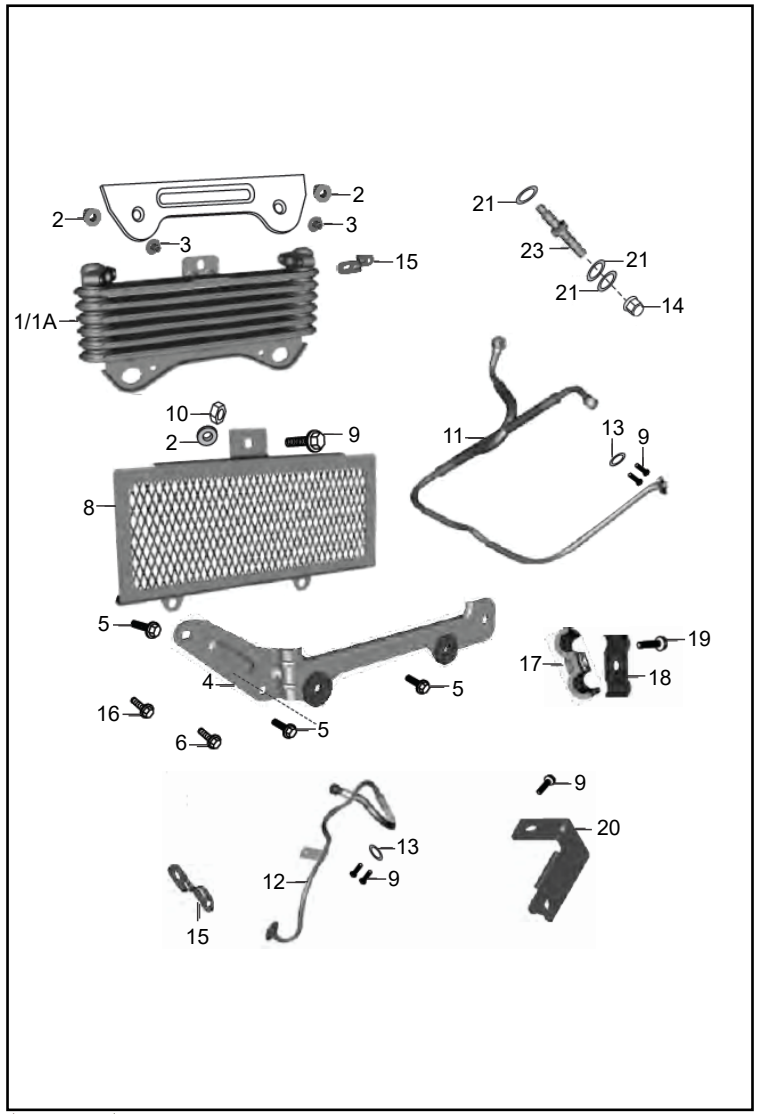

FIG. No.	PARTE No.	DESCRIPCIÓN	TORITO	TORITO BS-IV	OBSERVACIÓN
1	AN121205	Radiador Aceite (Solo)	1	1	
2	DG141019	Antivibrante	2	2	
3	30211005	Buje	2	2	
4	AN121206	Soporte Radiador	1	1	
5	39155304	Tornillo 6x14	3	3	
6	39167304	Tornillo M6	1	1	
7	39021911	Arandela	1	1	No Ilustrado
8	AN121207	Rejilla Radiador	1	1	
9	39167204	Tornillo 6x16	6	6	
10	39163015	Tuerca	1	1	
11	AN101308	Conducto Aceite	1	1	
12	AN101307	Conducto Aceite	1	1	
13	DK101340	Anillo Retén	2	2	
14	AN101113	Tuerca	1	1	
15	AN101423	Soporte Radiador	1	1	
16	KAEA0612	Tornillo	3	3	
17	DK101277	Soporte Conducto Aceite Superior	2	2	
18	DK101278	Soporte Conducto Aceite Inferior	2	2	
19	LAE00019	Tornillo M5	2	2	
20	AN101334	Soporte Conducto Aceite	1	1	
21	DK101237	Arandela	6	6	
22	DK101236	Tornillo de Lubricación	1	1	No Ilustrado
23	AN101175	Conector	1	1	

FIGURA N° 28: TANQUE DE GASOLINA (1/2)

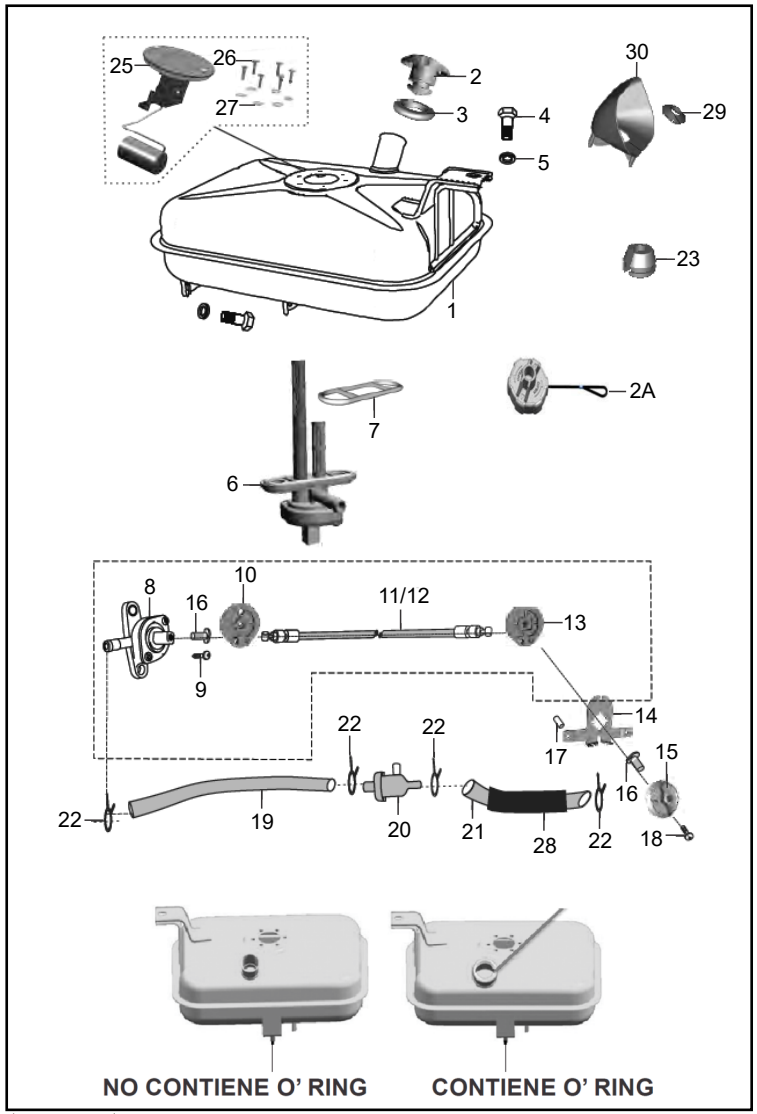

FIG. No.	PARTE No.	DESCRIPCIÓN	TORITO	TORITO BS-IV	OBSERVACIÓN
1	24121682	Tanque Gasolina	1	-	Tanque Sin Medidor
	AA141071	Tanque Gasolina (Con Medidor)	1	-	No Contiene O'Ring
	AA141095		1	1	Contiene O'Ring
2	AA141008	Tapa Tanque Gasolina	1	-	Para AA141071
2A	AA141115		1	1	Para AA141095
3	AA141105	Empaque Tapa Tanque	1	1	
4	39203804	Tornillo M6	2	2	
5	39074011	Arandela	2	2	
6	24121695	Grifo Gasolina	1	-	Para Tanque Sin Medidor
	24141184		1	1	Para Tanque Con Medidor
7	24121698	Empaque Grifo Gasolina	1	1	
8	24141165	Tapa Grifo Gasolina	1	1	
9	KBAA0412	Tornillo	1	1	
10	24141132	Polea Tapa Grifo Gasolina	1	1	
11	24191136	Cable Gris Grifo Gasolina	1	1	
12	24191137	Cable Negro Grifo Gasolina	1	1	
13	24141133	Perilla	1	1	
14	24141166	Soporte	1	1	
15	24141164	Perilla	1	1	
16	24141134	Pin Pasador	2	2	
17	24141135	Espaciador	1	1	
18	KBBA0516	Tornillo M5	1	1	
19	24141140	Manguera Filtro Gasolina	1	-	Sin Curva
	AA141085		1	1	Con Curva
20	24121652	Filtro Gasolina	1	1	

FIGURA N° 28: TANQUE DE GASOLINA (2/2)

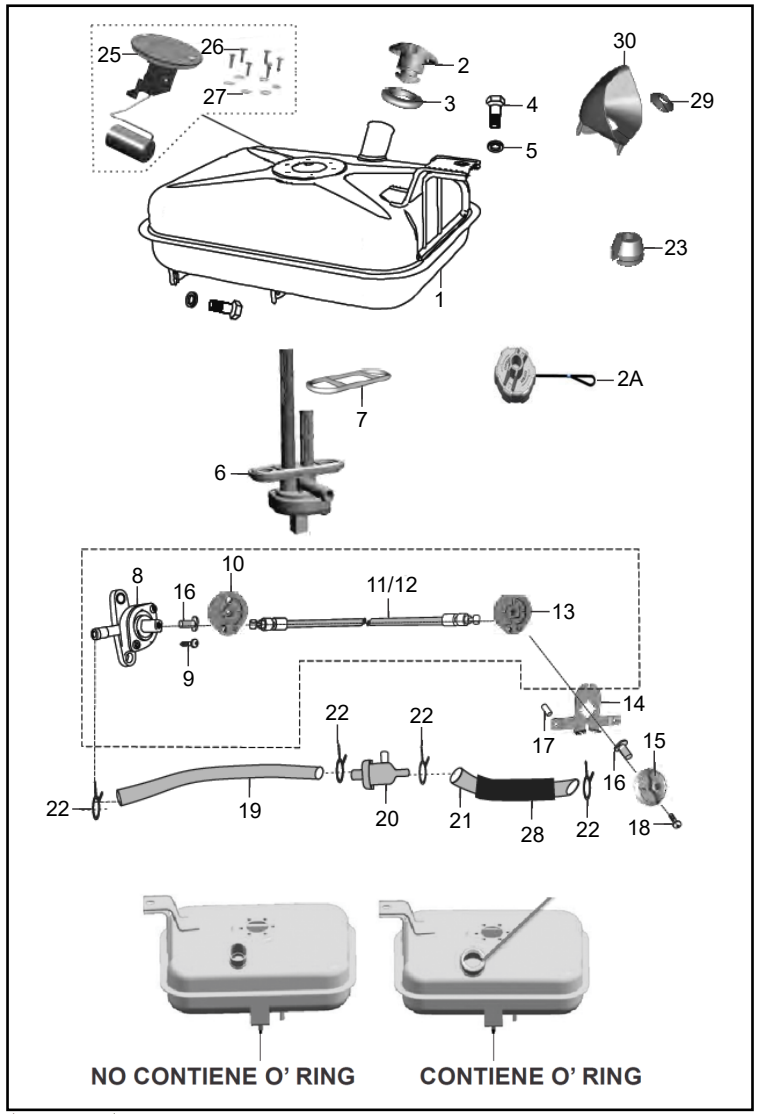

FIG. No.	PARTE No.	DESCRIPCIÓN	TORITO	TORITO BS-IV	OBSERVACIÓN
21	AA141059	Manguera Gasolina 285 mm.	1	-	
	AA141081	Manguera Gasolina 540 mm.	1	1	
22	33141008	Abrazadera	4	4	
23	24141183	Tapón Filtro Gasolina	2	2	
24	KADD0816	Tornillo 8x16	3	3	No Ilustrado
25	BH402600	Medidor Combustible	1	-	Conector Rojo
	AA201363		1	1	Conector Azul
26	01160509	Tornillo	6	6	
27	03190204	Arandela	6	6	
28	AA141076	Protector Manguera Gasolina	1	-	Para AA141059
	AA141082		1	1	Para AA141081
29	AA141088	Antivibrante	1	1	
30	AA141079	Protector Tapa Tanque	1	1	
31	AA141090	Gancho Soporte Manguera	2	2	No Ilustrado
32	KADD0816	Tornillo 8x16	2	2	No Ilustrado
33	24141190	Manguera	-	1	No Ilustrado
34	JY171090	Abrazadera	-	1	No Ilustrado
35	JG171029	Pin de Seguridad	-	1	No Ilustrado

FIGURA N° 29: EJE TRANSMISIÓN

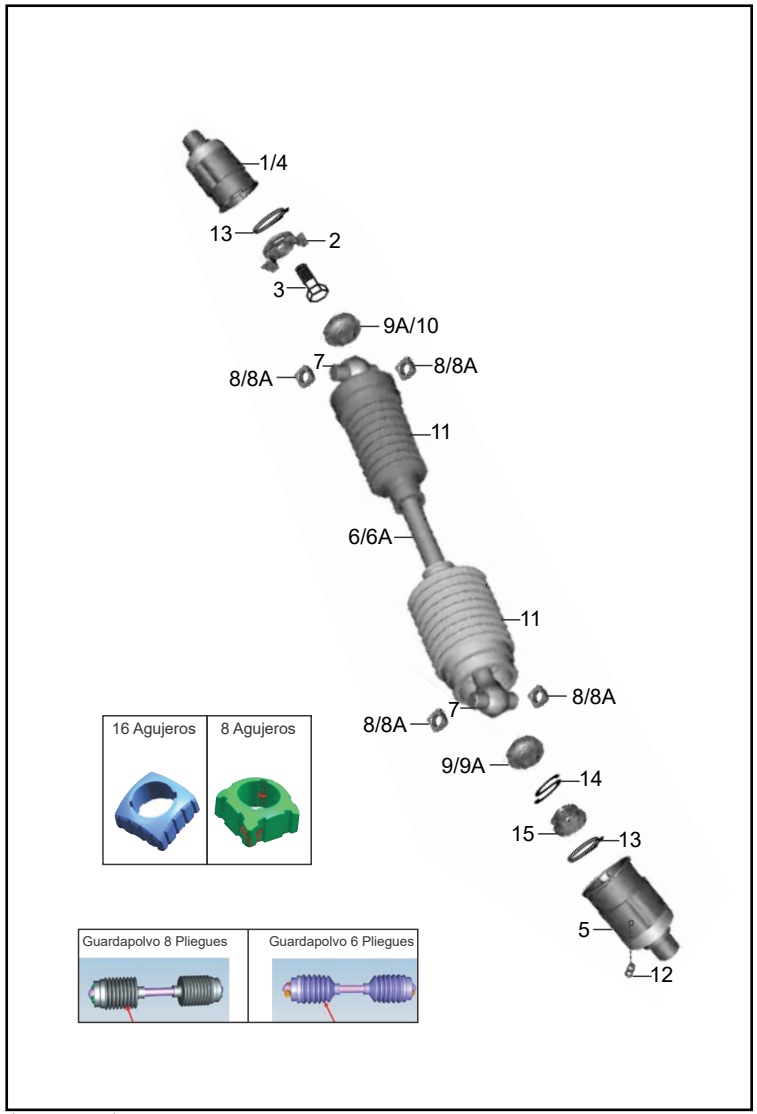

FIG. No.	PARTE No.	DESCRIPCIÓN	TORITO	TORITO BS-IV	OBSERVACIÓN
1	AA101721	Acople Eje Rueda	1	1	
2	24171014	Arandela Pinadora	2	2	
3	39011904	Tornillo	2	2	
4	AA101722	Acople Eje Rueda	1	1	
5	AY141202	Acople Eje Rueda	2	2	
6	24101829	Eje Izquierdo / Derecho	2	-	Guardapolvo 8 Pliegues
	24102003		2	2	Guardapolvo 6 Pliegues
6A	24101830	Eje Transmisión Completo	2	-	Ítems (6, 7,11) 8 Pliegues
	24102002		2	2	Guardapolvo 6 Pliegues
7	24170425	Pasador	2	-	Para 36AL0001
	BA133057		2	2	Para BA133064
8	36AL0001	Kit Dados Impulsadores	4	-	Ítems (7, 8) 16 Agujeros
8A	BA133064	Dados Impulsadores	8	8	8 Agujeros
9	BG141252	Antivibrante	2	-	Para 24101829
9A	BA133062	Antivibrante	4	4	Para 24102003
10	BG141253	Antivibrante	2	-	Para 24101829
11	24131074	Guardapolvo Ejes	4	-	Para 24101829
	BA133058		4	4	Para 24102003
12	24131098	Grasera	2	2	
13	BB131024	Abrazadera	4	-	Para 24101829
	BA133066		4	4	Para 24102003
14	24171066	Resorte	2	2	
15	39118215	Tuerca	2	2	

FIGURA N° 30: BRAZO OSCILANTE / AMORTIGUADOR TRASERO

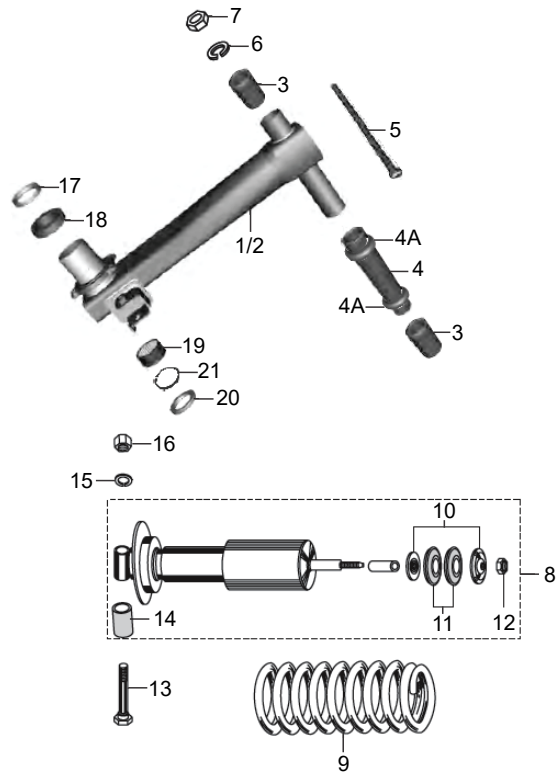

FIG. No.	PARTE No.	DESCRIPCIÓN	TORITO	TORITO BS-IV	OBSERVACIÓN
1	24171179	Brazo Oscilante Izquierdo	1	1	
2	24171180	Brazo Oscilante Derecho	1	1	
3	AA171006	Buje Brazo Oscilante	2	2	
4	AA171022	Buje Central	2	2	
4A	AA171024	Espaciador	4	4	
5	AA171011	Eje Pasador Brazo Oscilante	2	2	
6	39026912	Arandela	4	4	
7	KCAD1411	Tuerca	2	2	
8	24171094	Amortiguador Trasero	2	2	
9	24170508	Resorte Amortiguador Trasero	2	2	
10	24170505	Arandela Amortiguador	4	4	
11	24171055	Antivibrante Amortiguador	4	4	
12	39030315	Tuerca	4	4	
13	24170507	Tornillo M12	2	2	
14	24171197	Buje Amortiguador Trasero	2	2	
15	39034217	Pin de Seguridad	1	1	
16	39260715	Tuerca	2	2	
17	24171024	Reten 41-60-7	2	2	
18	01100342	Rodamiento Bolas 6204	2	2	
19	59200012	Rodamiento Agujas	2	2	
20	22171007	Retén 47-37-8	2	2	
21	39034217	Pin de Seguridad	1	1	

FIGURA N° 31: RINES / LLANTAS / RUEDA TRASERA

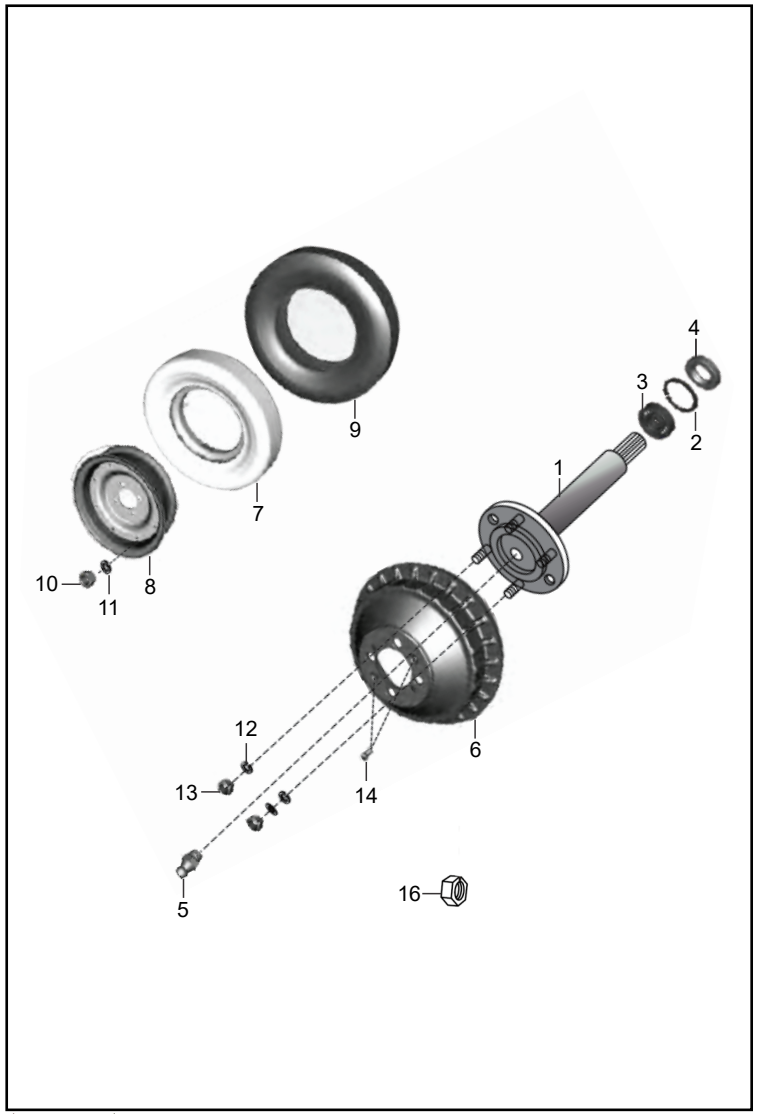

FIG. No.	PARTE No.	DESCRIPCIÓN	TORITO	TORITO BS-IV	OBSERVACIÓN
1	24171118	Eje Rueda Trasera	2	2	
2	39034217	Pin de Seguridad	1	1	
3	01100342	Rodamiento Bolas 6204	1	1	
4	24171024	Retén 48-28-10	1	1	
5	24171075	Grasera	2	2	
6	22151106	Campana Trasera	2	2	
7	26130930	Llanta 4.00x8	4	4	
8	36224001	Rin Completo	3	3	
9	41075-4008/23	Neumático 400x8	3	3	MAXIONE (Opcional)
	400-8-VC-QN/23		3	3	QUEEN (Opcional)
	400-8-RIDER		3	3	RIDER (Opcional)
10	39095615	Tuerca M8	8	8	
11	39182812	Arandela	8	8	
12	39182912	Arandela	4	4	
13	39029615	Tuerca	4	4	
14	KBCA0410	Tornillo	2	2	
15	39182812	Wasa	9	9	No Ilustrado
16	39069415	Tuerca	9	9	

FIGURA N° 32: AMORTIGUADOR DELANTERO

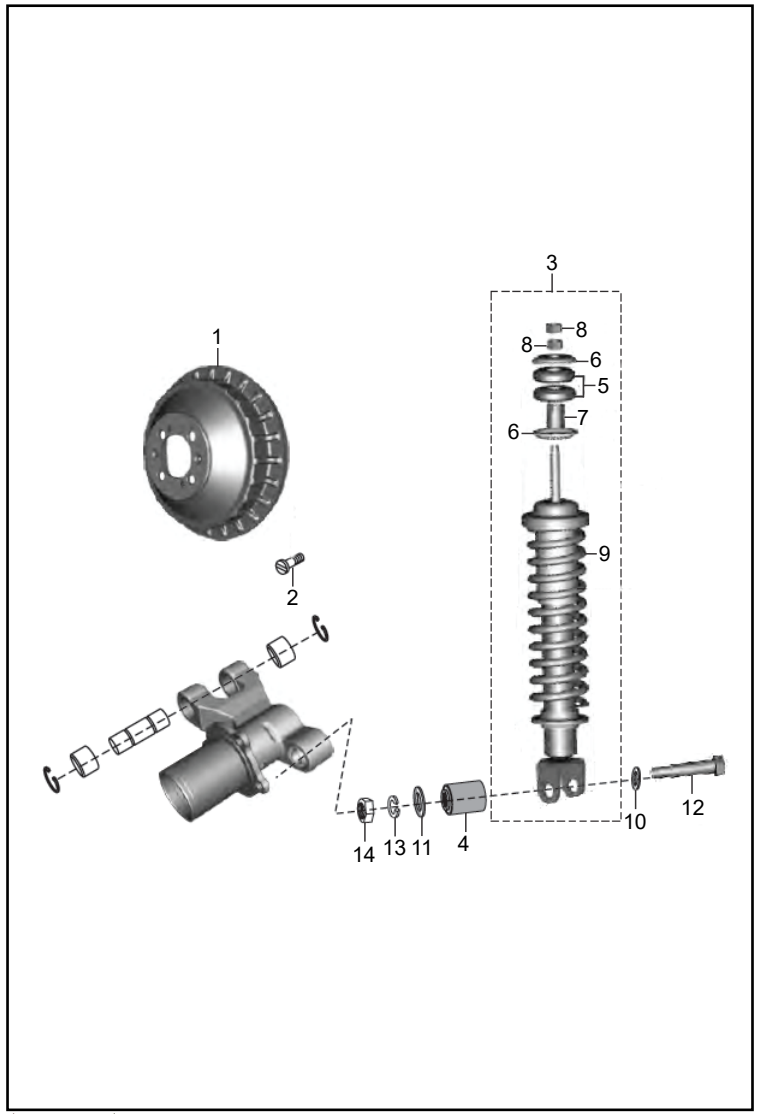

FIG. No.	PARTE No.	DESCRIPCIÓN	TORITO	TORITO BS-IV	OBSERVACIÓN
1	22151106	Campana Delantera	1	1	
2	KBCA0410	Tornillo	2	2	
3	AB171044	Amortiguador Completo	1	1	
4	AB171016	Buje	1	1	
5	AB171013	Arandela Caucho	2	2	
6	AB171014	Arandela	2	2	
7	AB171015	Buje Espaciador	1	1	
8	39029515	Tuerca	2	2	
9	AB171017	Resorte Suspensión Delantera	1	1	
10	39054311	Arandela	1	1	
11	39105411	Arandela	1	1	
12	AB171031	Tornillo	1	1	
13	39078912	Wasa	1	1	
14	39029615	Tuerca	1	1	

FIGURA N° 33: RUEDA DELANTERA

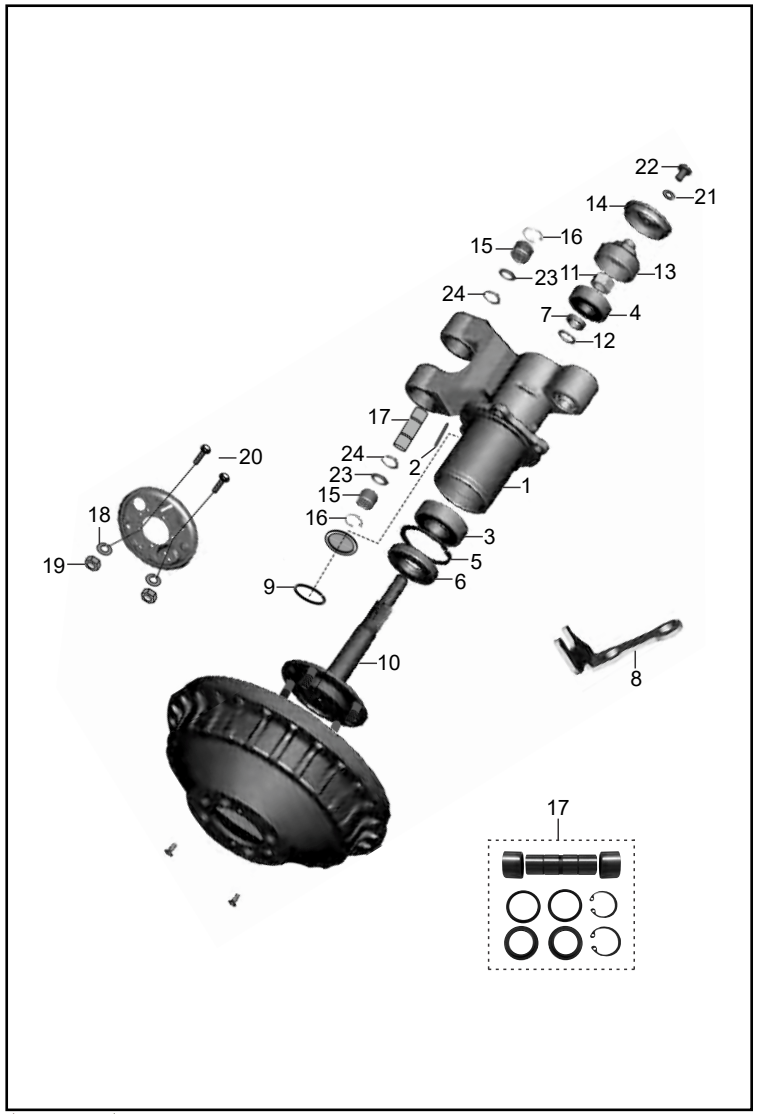

FIG. No.	PARTE No.	DESCRIPCIÓN	TORITO	TORITO BS-IV	OBSERVACIÓN
1	AA151047	Brazo de Rueda Delantera	1	1	
2	03170109	Pin	1	1	
3	39255020	Rodamiento Bolas	1	1	
4	39236220	Rodamiento Bolas	1	1	
5	KEBB4717	Pin de Seguridad	1	1	
6	22170115	Reten	1	1	
7	22170118	Espaciador	1	1	
8	24151247	Guía Manguera Freno	1	1	
9	39034217	Pin de Seguridad	1	1	
10	24151266	Eje Rueda Delantera	1	1	
11	59150003	Tuerca M12	1	1	
12	AA151049	Espaciador	1	1	
13	AB171022	Cubierta Eje Rueda Delantera	1	1	
14	AB171023	Tapón Brazo Rueda Delantera	1	1	
15	AB171020	Rodamiento Agujas	2	2	
16	39235717	Pin de Seguridad	2	2	
17	36BA4039	Kit Buje Pasador	1	1	
18	39078912	Arandela	4	4	
19	39069415	Tuerca	4	4	
20	24171117	Tornillo	1	1	
21	39054311	Arandela	1	1	
22	KBTA0406	Tornillo	1	1	
23	AB171037	Arandela	2	2	
24	30101185	Anillo Retenedor	2	2	
25	CL181024	Grasera	1	1	No Ilustrado

FIGURA N° 34: GUARDABARRO DELANTERO

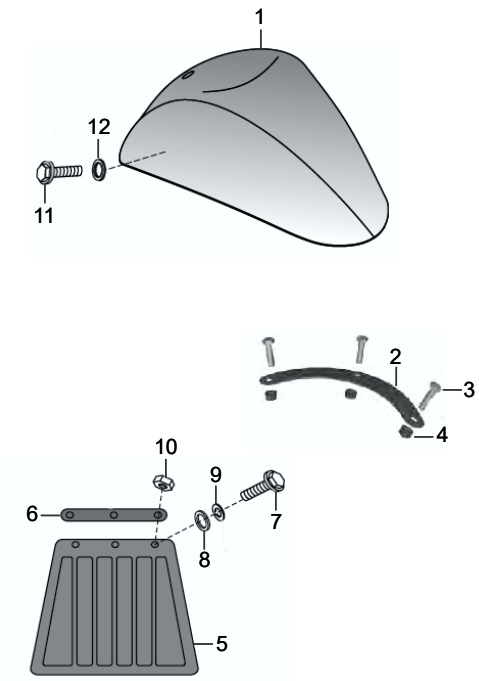

FIG. No.	PARTE No.	DESCRIPCIÓN	TORITO	TORITO BS-IV	OBSERVACIÓN
1	AA161183	Guardabarro Delantero	1	1	
2	AB161182	Platina de Refuerzo	1	1	
3	39106901	Tornillo	3	3	
4	39081715	Tuerca	3	3	
5	24230185	Guardapolvo	1	1	
6	24161176	Soporte Guardabarro	2	2	
7	39007104	Tornillo	3	3	
8	39183012	Arandela	3	3	
9	39019811	Arandela	3	3	
10	39029115	Tuerca	3	3	
11	39194404	Tornillo	2	2	
12	39242411	Arandela	4	4	

FIGURA N° 35: SISTEMA DE FRENOS AUTOAJUSTABLES

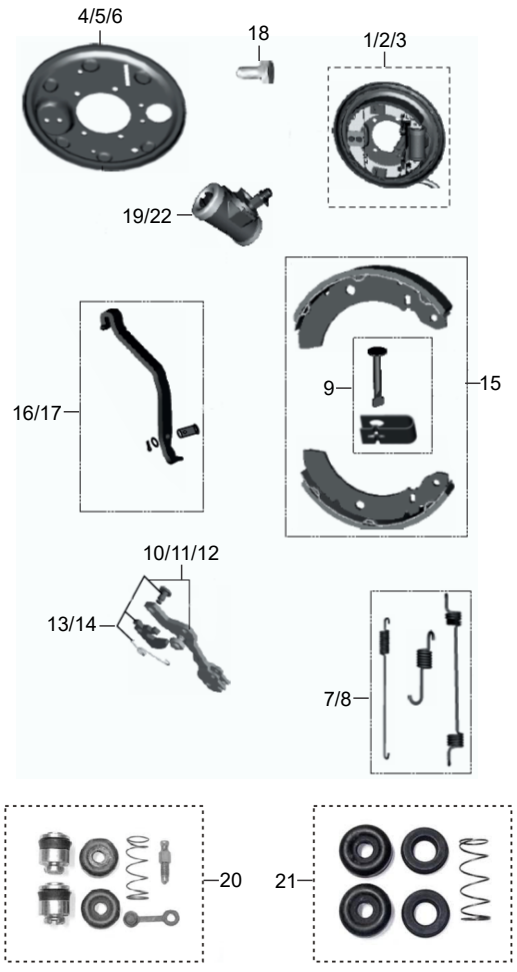

FIG. No.	PARTE No.	DESCRIPCIÓN	TORITO	TORITO BS-IV	OBSERVACIÓN
1	24151243	Portabandas Delantero Compl.	1	1	
2	BH131213	Portabandas Derecho Compl.	1	1	
3	BH131212	Portabandas Izquierdo Compl.	1	1	
4	AP151017	Plato Portabandas delantero	1	1	
5	24151174	Plato Portabandas Izquierdo	1	1	
6	24151178	Plato Portabandas Derecho	1	1	
7	24151173	Kit Resortes Delantero / Trasero Izq.	1	1	
8	24151182	Kit Resortes Trasero Derecho	1	1	
9	24151172	Kit Platinas de Fijación	1	1	
10	24151168	Autoajuste Delantero	1	1	
11	24151179	Autoajuste Trasero Derecho	1	1	
12	24151175	Autoajuste Trasero Izquierdo	1	1	
13	24151170	Kit Trinquete Delantero / Trasero Izq.	1	1	
14	24151181	Kit Trinquete Trasero Derecho	1	1	
15	24151268	Bandas de Freno Completas	3	3	
16	24151177	Palanca Freno Izquierda	1	1	
17	24151183	Palanca Freno Derecha	1	1	
18	AL151054	Tornillo	2	2	
19	AB151090	Cilindro de Rueda Del. Completo	1	1	
20	24151107	Kit Chupas Primario	1	1	
21	24151114	Kit Chupas Secundario	1	1	
22	24151164	Cilindro de Rueda Tras. Completo	1	1	
24	AB151094	Kit Empaquetadura Cilindro Freno	1	1	No Ilustrado
25	AB151095	Kit Empaquetadura Cilindro Freno	1	1	No Ilustrado
26	AB151079	Tornillo	1	1	No Ilustrado
27	AL151052	Guardapolvo	1	1	No Ilustrado

FIGURA N° 36: COLUMNA DE DIRECCIÓN

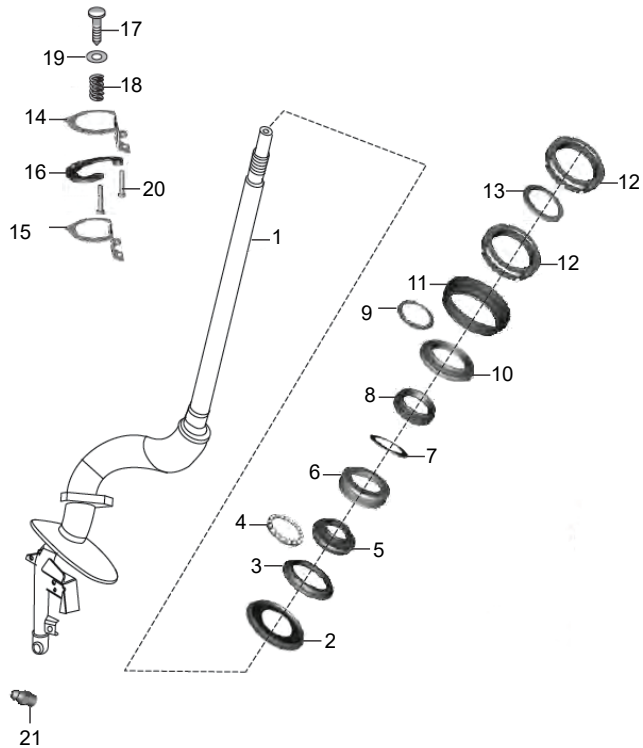

Profundidad Orificio 1.86 mm

Profundidad Orificio 3.78 mm

FIG. No.	PARTE No.	DESCRIPCIÓN	TORITO	TORITO BS-IV	OBSERVACIÓN
1	AA171025	Columna de Dirección	1	-	Profundidad Orificio 1.86 mm.
	AA171027		1	1	Profundidad Orificio 3.78 mm.
2	AA181023	Guardapolvo Horquilla	1	1	
2A	BH151007	Guardapolvo Horquilla	1	1	No Ilustrado
3	AA181022	Cuña Inf. Dirección	1	1	
4	AB181012	Rodamiento Bolas Inf. Dirección	1	1	
5	AB181033	Cuna Chasis	1	1	
6	BH151008	Guardapolvo Horquilla	1	1	
7	BH151009	Espaciador	1	1	
8	AB181019	Tuerca Cuna Sup. Dirección	1	1	
9	AB181017	Rodamiento Bolas Sup. Dirección	1	1	
10	24181046	Cuna Superior Espiga Dirección	1	1	
11	24161443	Guardapolvo	1	1	
12	24181047	Tuerca de Dirección	2	2	
13	AB181020	Arandela	1	1	
14	AB181023	Soporte Superior	1	1	
15	AB181022	Soporte Inferior	1	1	
16	22181058	Soporte Seguro Direccion	1	1	
17	21180307	Tornillo	1	1	
18	21180308	Resorte	1	1	
19	39019811	Arandela	1	1	
20	KAAD0520	Tornillo	2	2	
21	CL181024	Grasera	1	1	
22	36BA4009	Kit Cunas	1	1	No Ilustrado
23	AB181016	Tuerca Cuna Sup. Dirección	1	1	Ref. Pag. N° 71

FIGURA N° 37: CONDUCTO PRINCIPAL DE FRENO

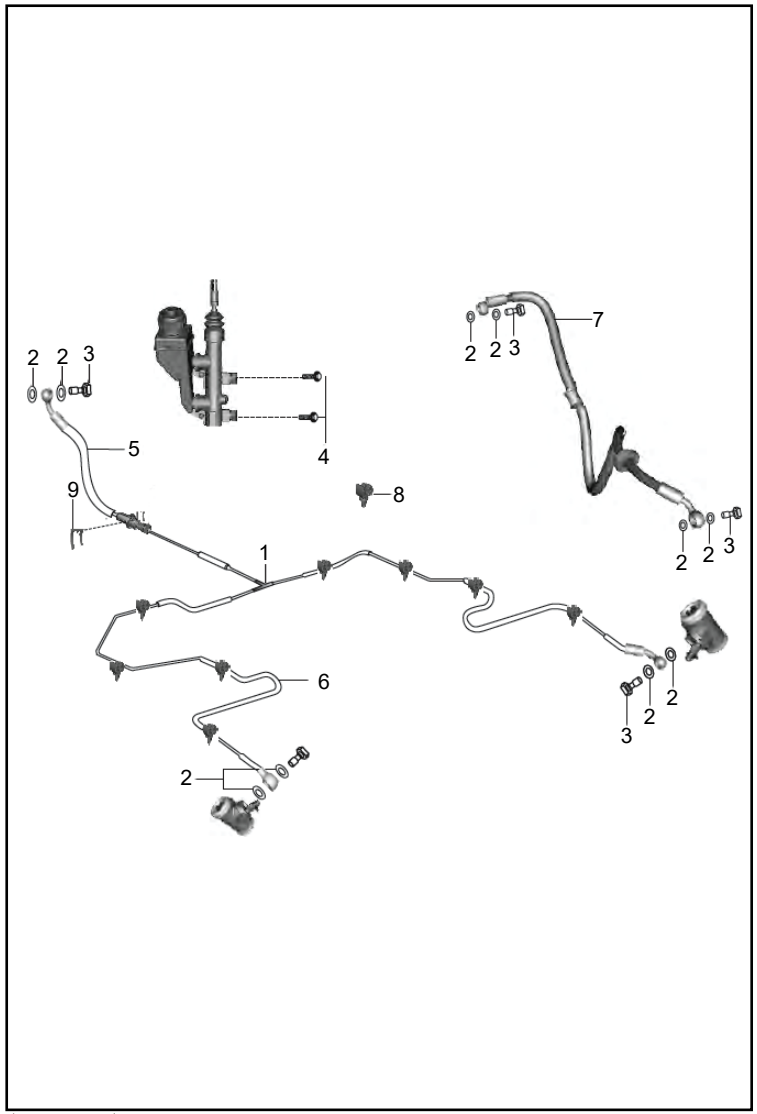

FIG. No.	PARTE No.	DESCRIPCIÓN	TORITO	TORITO BS-IV	OBSERVACIÓN
1	24151221	Conducto de Freno	1	1	
2	21150422	Arandela de Bronce	10	10	
3	AB151049	Tornillo Conducto de Freno	4	4	
4	KADD1030	Tornillo	2	2	
5	24151234	Conducto de Freno Flexible	1	1	
6	24151221	Conducto de Freno	1	1	
7	AA151039	Conducto de Freno Frontal	1	1	
8	BG113804	Abrazadera	6	6	
9	EC131835	Abrazadera	1	1	

FIGURA N° 38: BOMBA DE FRENO

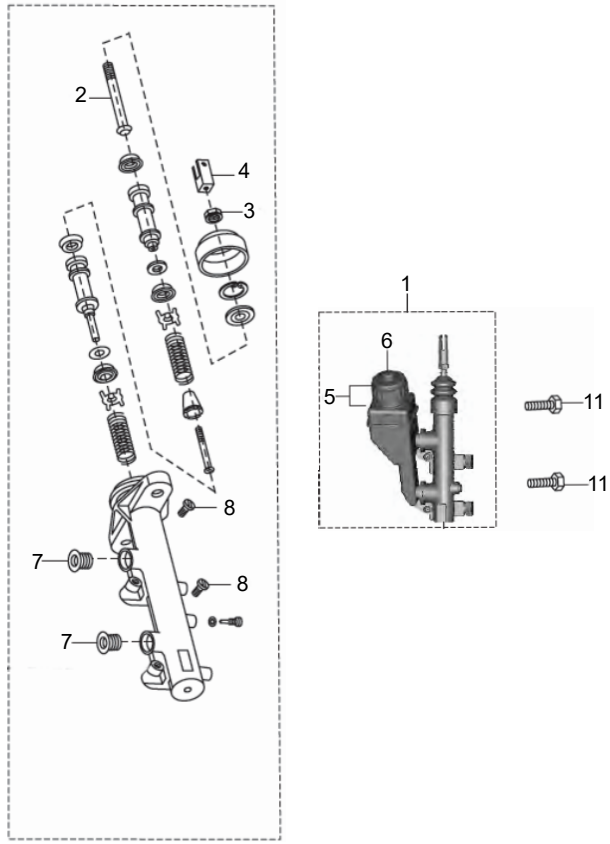

FIG. No.	PARTE No.	DESCRIPCIÓN	TORITO	TORITO BS-IV	OBSERVACIÓN
1	24151258	Bomba de Freno Completa	1	-	Para Pedal 24151256
	BH131803		1	1	Para Pedal BH161019
2	24151087	Vástago de Presión	1	1	
3	24151094	Tuerca	3	3	
4	24151090	Platina	1	1	
5	AB151054	Depósito Líquido de Frenos	1	1	
6	AB151072	Tapa Depósito Líquido de Frenos	1	1	
7	24151092	Sello Depósito Líquido de Freno	2	2	
8	24151093	Tornillo	2	2	
9	24151097	Kit Pistones Bomba de Freno	1	1	
10	24151098	Kit Empaques y Chupas	1	1	No Ilustrado
11	39138904	Tornillo	2	2	

FIGURA N° 39: PEDAL DE FRENO

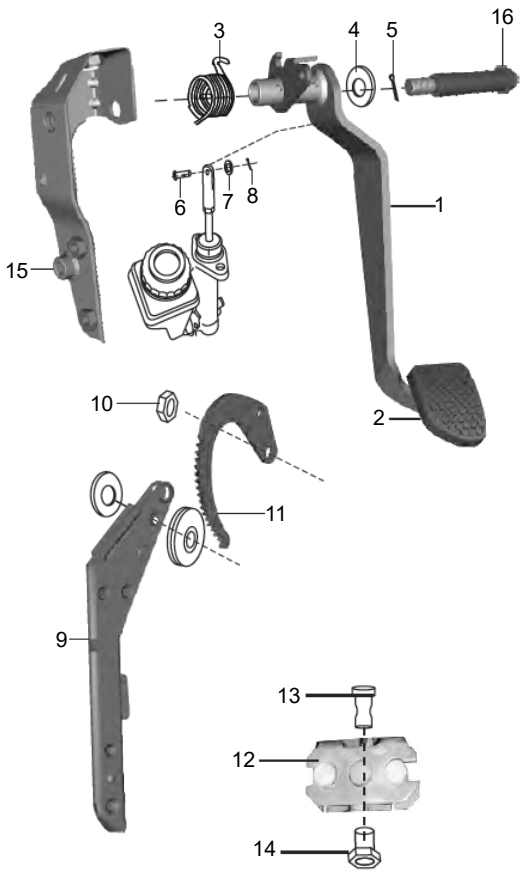

FIG. No.	PARTE No.	DESCRIPCIÓN	TORITO	TORITO BS-IV	OBSERVACIÓN
1	24151256	Pedal Freno	1	-	Pedal Sin Perno
	BH161019		1	1	Pedal Con Perno
2	24151232	Caucho Pedal Freno	1	1	
3	24151255	Resorte Pedal Freno	1	-	Para 24151256
	BH161027		1	1	Para BH161019
4	39020811	Arandela Plana	2	-	Para 24151256
	39019911		2	2	Para BH161019
5	39014708	Pin de Seguridad	1	-	Para 24151256
	39014608		1	1	Para BH161019
6	39170207	Pin Pasador	1	1	
7	39019911	Arandela Plana	1	-	Hasta Jun/16
	KDAA1222		1	1	Desde Jul/16
8	39014608	Pin de Seguridad	1	-	Hasta Jun/16
	AA201320		1	1	Desde Jul/16
9	24151061	Palanca de Freno	1	1	
10	39069415	Tuerca M8	3	3	
11	22150507	Platina Freno	1	1	
12	24151067	Soporte Guía Cable	1	1	
13	24151068	Pin	1	1	
14	24151238	Tuerca	1	1	
15	BH161017	Soporte Pedal Freno	1	1	
16	LAD00136	Perno	1	1	

FIGURA N° 40: REVERSA

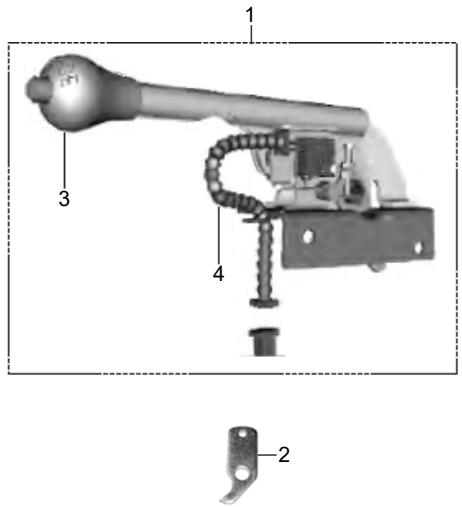

FIG. No.	PARTE No.	DESCRIPCIÓN	TORITO	TORITO BS-IV	OBSERVACIÓN
1	AZ161000	Control Leva Reversa	1	-	Hasta Jun/16
	AA191116		1	1	Desde Jul/16
2	AL151104	Leva Reversa	1	1	
3	AN191017	Manillar Leva reversa	1	-	Para AZ161000
	AA191112		1	1	Para AA191116
4	24201421	Cable y Swiche de Reversa	1	-	Para AZ161000
	AA191115		1	1	Para AA191116
5	AZ161001	Resorte Leva Reversa	1	-	Para AZ161000
	AA191117		1	1	Para AA191116
6	39085517	Pin de Seguridad	1	1	No Ilustrado
7	39102702	Tornillo 3x10	1	1	No Ilustrado
8	AL151105	Resorte	1	1	No Ilustrado
9	DJ201109	Swiche de Reversa	1	1	No Ilustrado

FIGURA N° 41: FRENO DE MANO

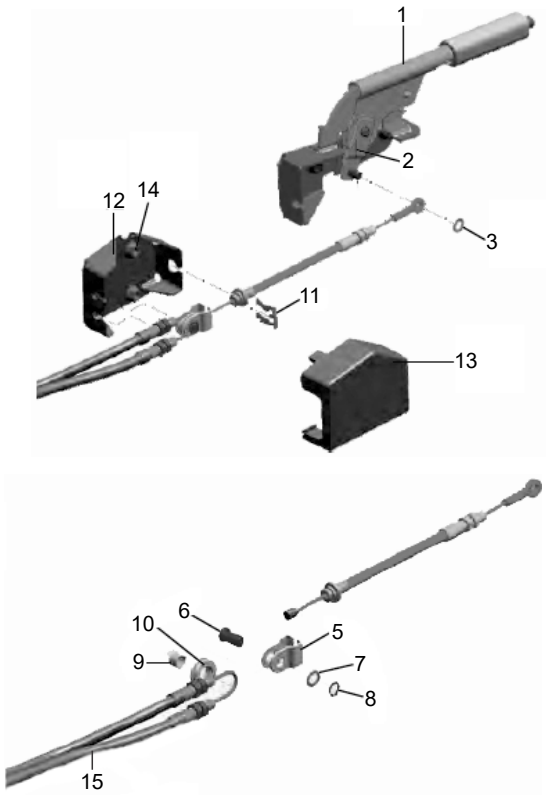

FIG. No.	PARTE No.	DESCRIPCIÓN	TORITO	TORITO BS-IV	OBSERVACIÓN
1	AA151056	Palanca Freno Mano	1	1	
2	KHAA2020	Pin	1	1	
3	KDAA0816	Arandela	1	1	
4	39197015	Tuerca	2	2	No Ilustrado
5	BF161139	Platina Soporte	1	1	
6	BF161138	Pin Pasador	1	1	
7	LDA00002	Arandela	1	1	
8	KEAA1010	Pin de Seguridad	1	1	
9	BF161175	Buje	1	1	
10	BF161137	Polea	1	1	
11	BF161283	Pin de Seguridad	1	1	
12	AA151060	Soporte Ecualizador	1	1	
13	AA151061	Cubierta Soporte Ecualizador	1	1	
14	KCGA0808	Tuerca	3	3	
15	AA151059	Cable Freno	1	1	

FIGURA N° 42: LEVA REVERSA

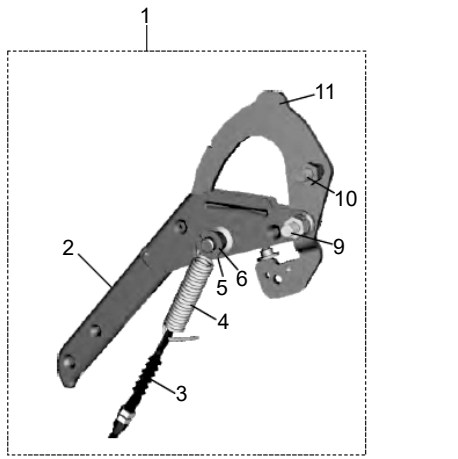

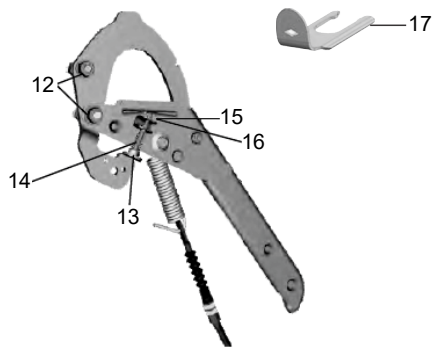

FIG. No.	PARTE No.	DESCRIPCIÓN	TORITO	TORITO BS-IV	OBSERVACIÓN
1	AA191112	Leva Reversa Completa	1	1	
2	AA191116	Leva Reversa	1	1	
3	AA191115	Cable Leva Reversa	1	1	
4	AA191117	Resorte Leva Reversa	1	1	
5	KHAA2018	Pin	1	1	
6	KDAA1222	Arandela	1	1	
7	AA201320	Espaciador	1	1	No Ilustrado
8	KBAA0420	Tornillo	1	1	No Ilustrado
9	AA191119	Tornillo Ajuste Leva Inferior	1	1	
10	AA191120	Tornillo Ajuste Leva Superior	1	1	
11	AA191114	Platina Leva Reversa	1	1	
12	39229515	Tuerca	2	2	
13	AA191122	Pin	1	1	
14	AA191121	Resorte	1	1	
15	39015108	Pin de Seguridad	1	1	
16	KDAA0408	Arandela	1	1	
17	BF161296	Platina Guía Cable Reversa	1	1	

FIGURA N° 43: MANUBRIO

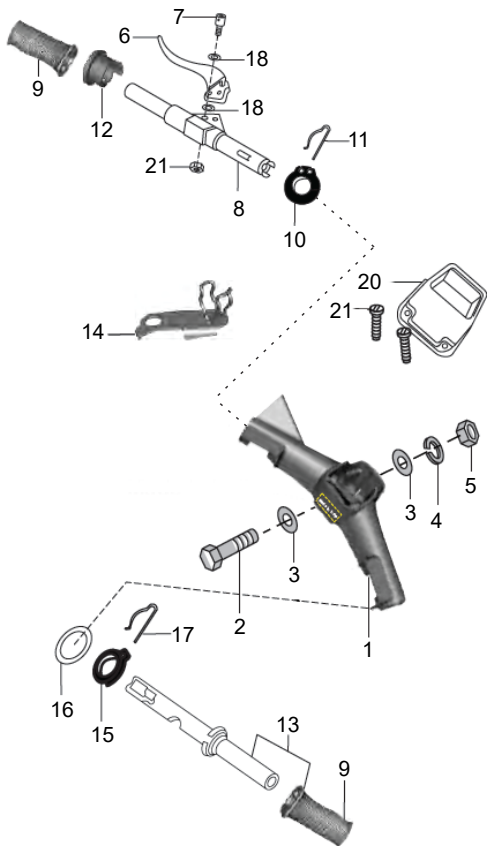

FIG. No.	PARTE No.	DESCRIPCIÓN	TORITO	TORITO BS-IV	OBSERVACIÓN
1	AP161048	Manubrio Completo	1	-	Para Columna Direccion AA171025
	24151274		1	1	Para Columna Direccion AA171027
2	39137704	Tornillo	1	1	
3	39020111	Arandela	2	2	
4	39182912	Wasa	1	1	
5	39029615	Tuerca	1	1	
6	AA191032	Leva Clutch	1	1	
7	24191105	Tornillo Leva Clutch	1	1	
8	24181074	Tubo Manubrio Izquierdo	1	1	
9	06191089	Manillar Derecho / Izquierdo	2	2	
10	24191184	Carretel Cable Cambios	1	1	
11	24191185	Pin	1	1	
12	24191099	Tope de Cambios	1	1	
13	24191098	Tubo Manubrio Derecho	1	1	
14	24151247	Soporte Guía Manubrio	1	1	
15	24191101	Carretel Acelerador	1	1	
16	01190115	Espaciador	1	1	
17	CM191049	Pin	1	1	
18	39094111	Arandela	2	2	
19	LHC00001	Pin carretel Acelerador	1	1	No Ilustrado
20	AP161047	Cubierta Manubrio	1	1	
21	KBUC0410	Tornillo M4	3	3	Sin Punta
	LBU00063		3	3	Con Punta

FIGURA N° 44: CABLES DE CONTROL

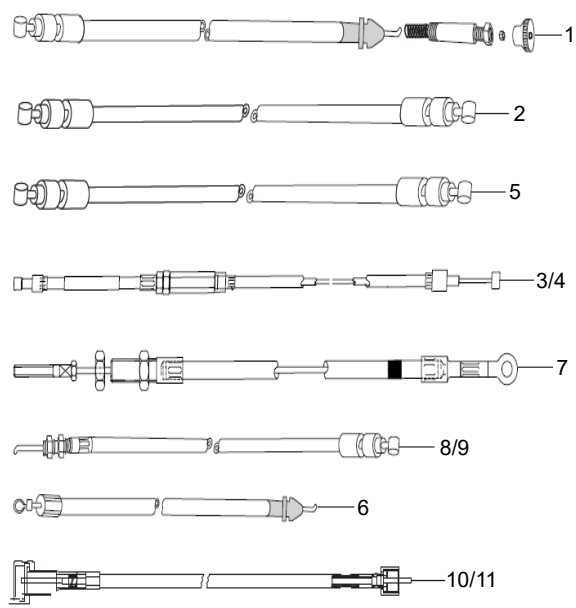

FIG. No.	PARTE No.	DESCRIPCIÓN	TORITO	TORITO BS-IV	OBSERVACIÓN
1	24191182	Cable Choke	1	1	
2	AA191091	Cable de Acelerador Completo	1	1	
3	AA191094	Cable de Cambios Comp. Blanco	1	1	
4	AA191093	Cable de Cambios Comp. Negro	1	1	
5	AA191092	Cable de Clutch Completo	1	1	
6	AZ161212	Cable Completo Reversa	1	1	
7	BG131802	Cable Freno de Mano Frontal	1	-	Hasta Jun/16
	AA151057		1	1	Desde Jul/16
8	24151059	Cable Freno de Mano Izquierdo	1	1	
9	24151060	Cable Freno de Mano Derecho	1	1	
10	AA191102	Cable Velocímetro	1	1	
11	AM191005	Cable Velocímetro Solo	1	1	
12	39158721	Anillo Retenedor	1	1	N.I
13	24151067	Soporte Guía Cable	1	1	N.I
14	22250132	Cable Eléctrico	1	1	N.I

FIGURA N° 45: CHASIS

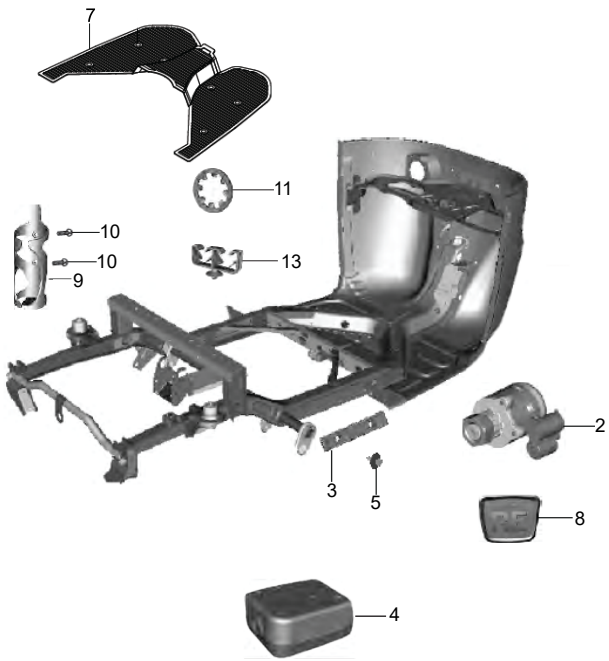

FIG. No.	PARTE No.	DESCRIPCIÓN	TORITO	TORITO BS-IV	OBSERVACIÓN
1	BF185019	Remache Plástico	1	-	No Ilustrado
2	24181153	Swiche de Encendido Completo	1	1	
3	24231726	Antivibrante	8	8	
4	BH181204	Caja Conexiones	1	-	Desde Jul/16
5	AA231245	Tornillo 8x37	8	8	
6	36244042	Seguro Dirección	1	1	No Ilustrado
7	24165215	Tapete Delantero (Conductor)	1	1	
8	BG233002	Emblema "RE"	1	1	
9	24161446	Base Para Vaso	1	1	
10	39107601	Tornillo	2	2	
11	LDF00001	Arandela Dentada	2	2	
12	KADA0612	Tornillo	1	1	No Ilustrado
13	AL201127	Abrazadera	1	1	
14	24231473	Tapete Trasero (Pasajero)	1	1	No Ilustrado

FIGURA N° 46: CABLE ELÉCTRICO

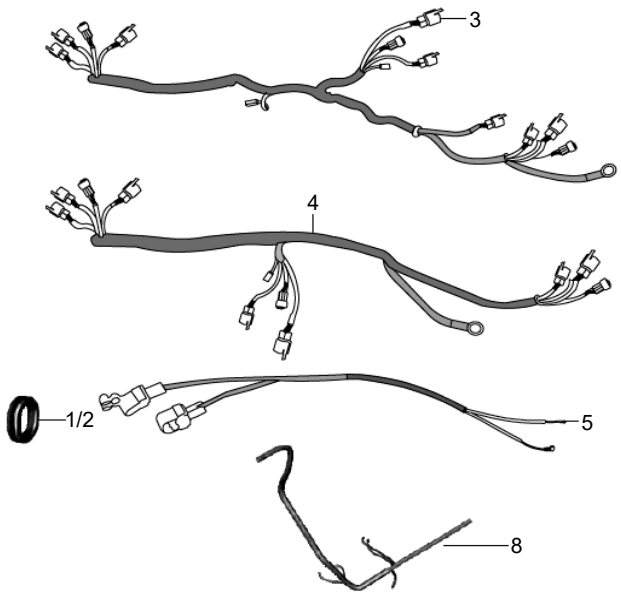

FIG. No.	PARTE No.	DESCRIPCIÓN	TORITO	TORITO BS-IV	OBSERVACIÓN
1	24165230	Antivibrante	1	1	Instalación Eléctrica Frontal
2	BH111092	Antivibrante	1	1	Instalación Eléctrica (chasis)
3	AA201250	Instalación Eléctrica Frontal	1	-	Para tanque sin medidor
	AA201275		1	-	Para tanque con medidor
	AA201315		1	-	Para Motocarro Con Swiche Presion Aceite
	AA201358		1	-	Para Medidor Combustible Conector Azul
	AA201395		1	-	Para Relay Arranque en Base Bateria
	AA201414		1	1	Para Motocarro Sin Caja Conexiones
4	AA201265	Instalación Eléctrica (chasis)	1	-	Para tanque sin medidor
	AA201276	Instalación (Para Tanque con Medidor)	1	-	Para Bobinas Ubicadas en el Motor
	AA201329		1	-	Para Bobinas Ubicadas en el Chasis
	AA201312		1	-	Para Motocarro Con Swiche Presion Aceite
	AA201388		1	-	Para Relay Arranque en Base Bateria
	AA201415		1	1	Para Motocarro Sin Caja Conexiones
5	AA201252	Cable Batería	1	-	
	AA201314		1	-	Para Motocarro Con Swiche Presion Aceite
	AA201359		1	-	Para Medidor Combustible Conector Azul
	AA201379		1	-	Para Relay Arranque en Base Bateria
	AF201207		1	1	Para Motocarro Sin Caja Conexiones
6	24201500	Cable Stop Izquierdo	1	1	No Ilustrado
7	24201501	Cable Stop Derecho	1	1	No Ilustrado
8	AA201310	Instalación Eléctrica (Bobina Alta)	1	-	Para Medidor Combustible Conector Rojo
	AA201361		1	1	Para Medidor Combustible Conector Azul
9	AA201391	Cable Batería (Negativo)	1	1	Para Relay Arranque en Base Bateria
	AA201380	Cable Tierra (Motor a Chasis)	1	1	Para Relay Arranque en Base Bateria

FIGURA N° 47: TABLERO (1/2)

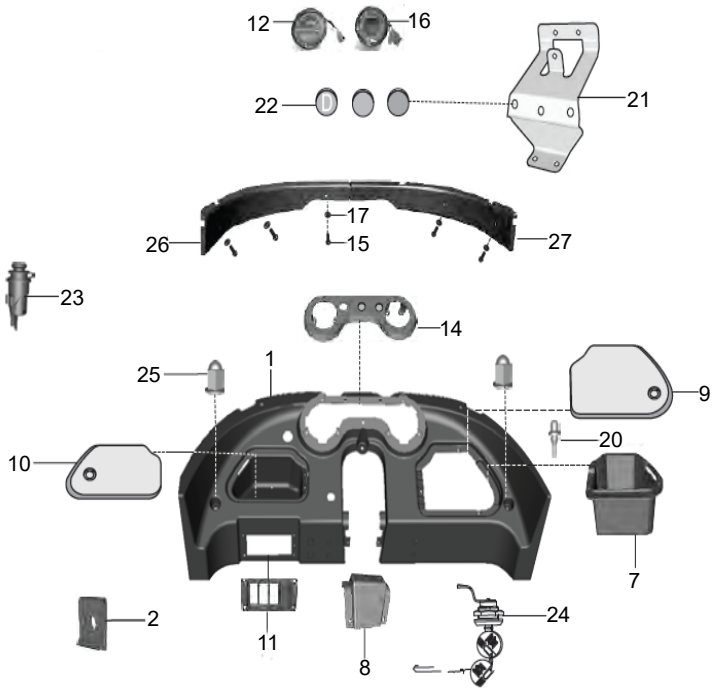

FIG. No.	PARTE No.	DESCRIPCIÓN	TORITO	TORITO BS-IV	OBSERVACIÓN
1	AA161215	Cubierta Velocímetro	1	1	
2	CE181015	Tuerca M4	15	15	
3	59010005	Tornillo 4x15	9	9	No Ilustrado
4	59010007	Tornillo 4x20	6	6	No Ilustrado
5	39029115	Tuerca M5	4	4	No Ilustrado
6	39152301	Tornillo 5x14	4	4	No Ilustrado
7	24161368	Caja Herramienta	1	1	
8	24161371	Cubierta Central	1	1	
9	AL161503	Tapa Cubierta Velocímetro Der.	1	1	
10	AL161502	Tapa Cubierta Velocímetro Izq.	1	1	
11	24161373	Cubierta Swiche	1	1	
12	AL191043	Velocímetro Completo	1	-	Para Motocarro Sin Swiche Presion Aceite
	AA201278		1	1	Para Motocarro Con Swiche Presion Aceite
13	KCGD0808	Tuerca	2	2	No Ilustrado
14	AA161216	Cubierta Velocímetro	1	1	
15	39152401	Tornillo 5x28	5	5	
16	AA201194	Tablero Indicador	1	-	Para tanque sin medidor
	AA201272		1	-	Para tanque con medidor
	AA201313		1	-	Para Motocarro Con Swiche Presion Aceite
	AA201362		1	1	Para Medidor Combustible Conector Azul
17	39183911	Arandela	5	5	
18	39245401	Tornillo M5	6	6	No Ilustrado
19	39021111	Arandela	3	3	No Ilustrado
20	24230198	Antivibrante	2	2	
21	AA161225	Soporte Swiche	1	1	

FIGURA N° 47: TABLERO (2/2)

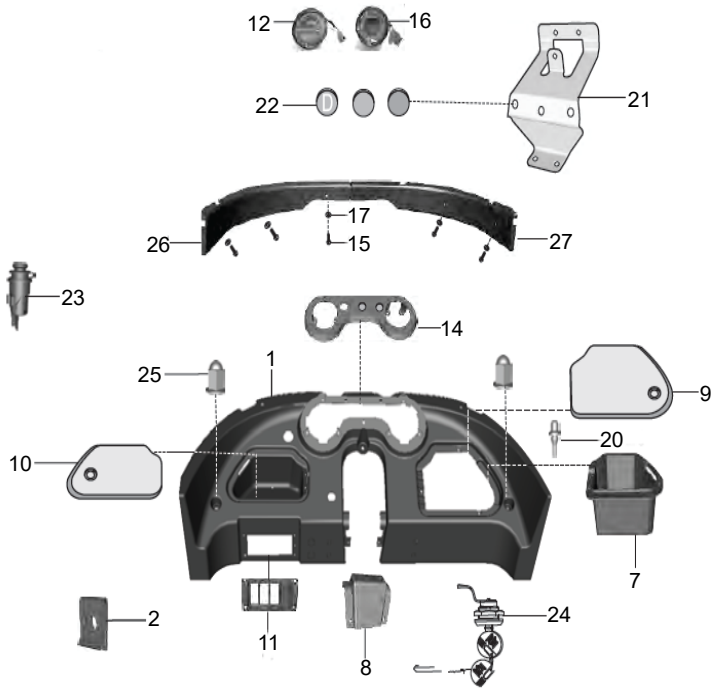

FIG. No.	PARTE No.	DESCRIPCIÓN	TORITO	TORITO BS-IV	OBSERVACIÓN
22	AZ161213	Perilla Cable Choque	1	1	
23	AL201100	Encendedor de Cigarrillos	1	1	
24	36AL0016	Seguro	1	1	
25	39170415	Tuerca	2	2	
26	AA161218	Empaque Cabina Izquierdo	1	1	
27	AA161219	Empaque Cabina Derecho	1	1	

FIGURA N° 48: CARROCERÍA (1/2)

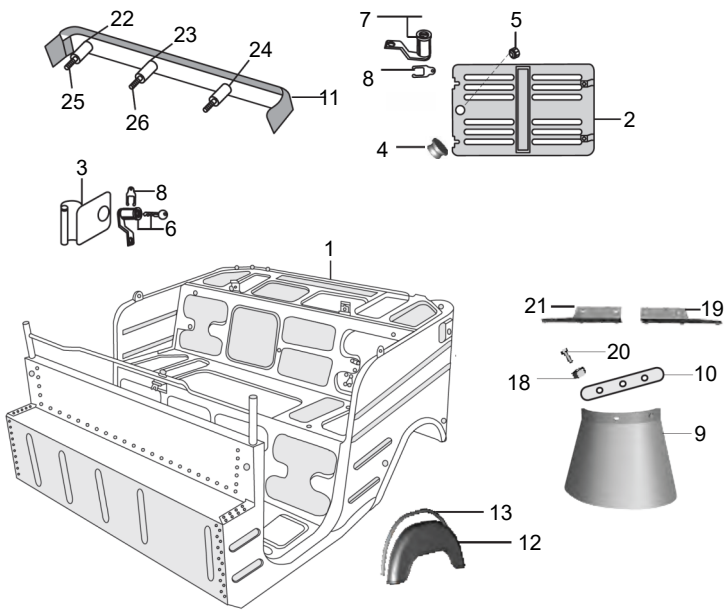

FIG. No.	PARTE No.	DESCRIPCIÓN	TORITO	TORITO BS-IV	OBSERVACIÓN
1	52244065	Carrocería (Sola)	1	-	
	52AA0876		-	1	
2	52AA0501	Puerta Trasera	1	1	
3	52BA0283	Tapa Acceso Tanque de Gasolina	1	1	
4	AA231273	Tapón	1	1	
5	24231245	Perilla Puerta Trasera	2	2	
6	36244044	Seguro Tapa Tanque de Gasolina	1	1	
7	36244024	Seguro Puerta Trasera	1	1	
8	01160717	Seguro	2	2	
9	24230185	Guardapolvo Guardabarro Trasero	2	2	
10	24231157	Platina Guardapolvo	2	2	
11	24165137	Bomper	1	1	
12	52210040	Guardabarro Trasero	2	2	
13	25231064	Protector Guardabarro Trasero	2	2	
14	24231499	Cubierta Lateral	2	2	No Ilustrado
15	24231630	Tornillo 3x14	10	10	No Ilustrado
16	AA231306	Tapete Carrocería Trasero	1	1	No Ilustrado
17	24230176	Perilla Puerta Trasera Completa	1	1	No Ilustrado
18	KCAA0504	Tuerca	8	8	
19	24231090	Soporte Rueda Trasera Derecho	1	1	
20	39007104	Tornillo M5	10	10	
21	24231091	Soporte Rueda Trasera Izquierdo	1	1	
22	24165274	Buje Bomper Trasero	2	2	
23	24165273	Buje Bomper Trasero	1	1	
24	KDAB1018	Arandela	3	3	

FIGURA N° 48: CARROCERÍA (2/2)

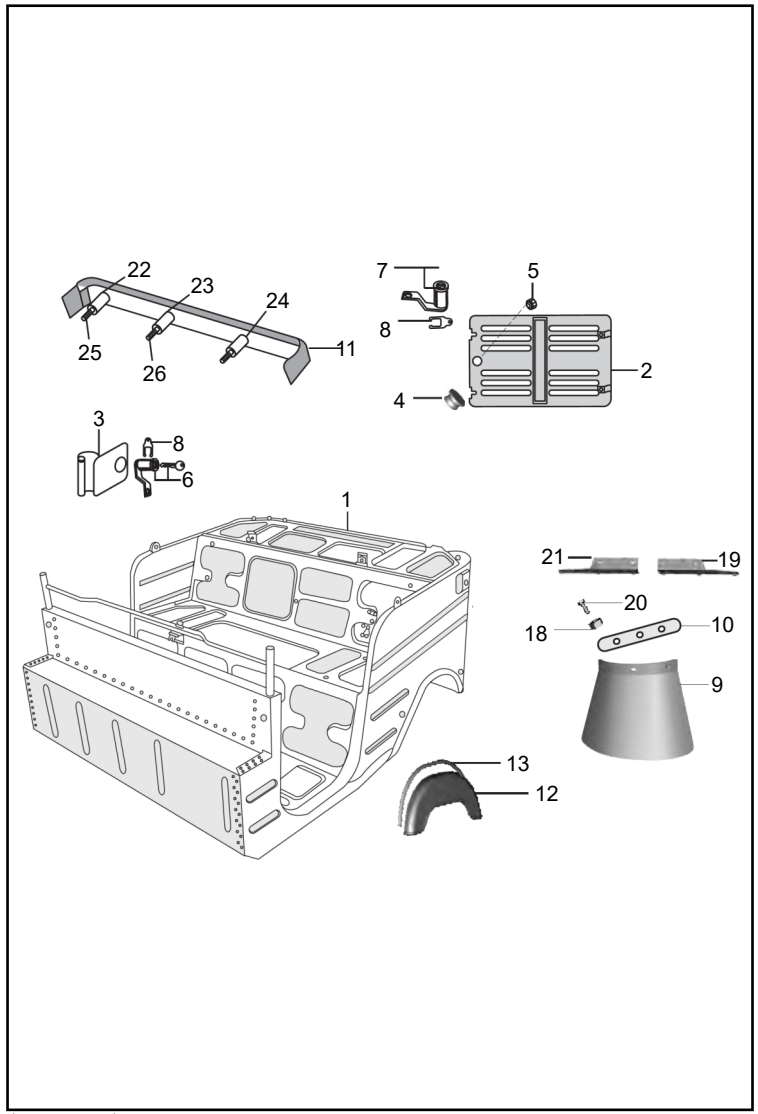

FIG. No.	PARTE No.	DESCRIPCIÓN	TORITO	TORITO BS-IV	OBSERVACIÓN
25	KAAG0885	Tornillo 8x85	2	2	
26	KAAG0870	Tornillo 8x70	1	1	

FIGURA N° 49: PARABRISAS Y MOTOR LIMPIA PARABRISAS

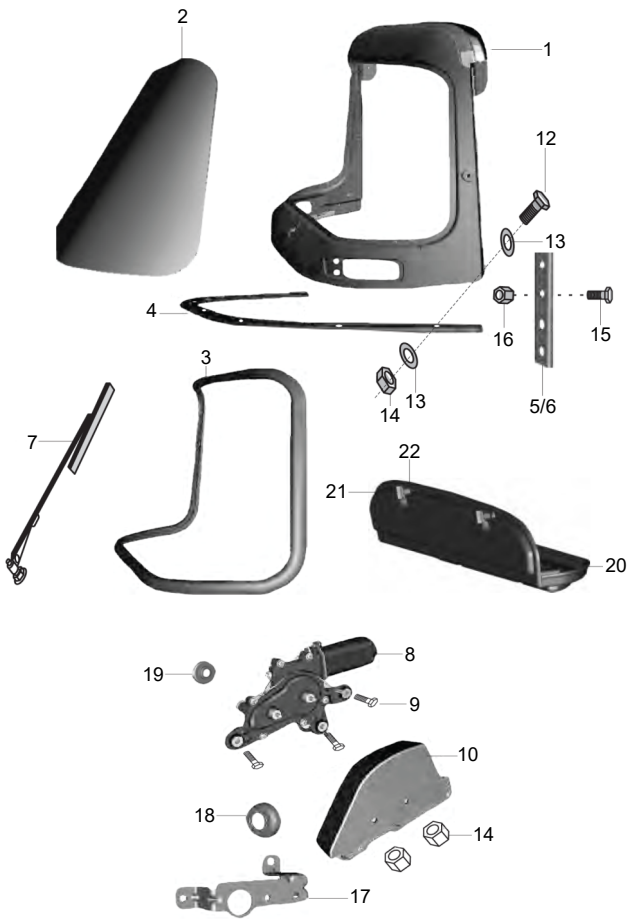

FIG. No.	PARTE No.	DESCRIPCIÓN	TORITO	TORITO BS-IV	OBSERVACIÓN
1	52240645	Base Parabrisas	1	1	
2	BH184000	Vidrio Base Parabrisas	1	1	
3	AA231239	Empaque Base Parabrisas	1	1	
4	24231641	Empaque Antivibrante	1	1	
5	24231615	Platina Izquierda	1	1	
6	24231616	Platina Derecha	1	1	
7	AL241023	Plumilla	1	1	
8	AA201263	Motor Limpia parabrisas	1	1	
9	KADA0620	Tornillo 6x20	3	3	
10	AA231223	Cubierta Motor Limpia parabrisas	1	1	
12	39069201	Tornillo	11	11	
13	39025811	Arandela	18	18	
14	39248415	Tuerca	11	11	
15	KAAA0516	Tornillo M5	8	8	
16	39032615	Tuerca	11	11	
17	24231625	Soporte Motor Limpia parabrisas	1	1	
18	BH111071	Protector Motor Limpia parabrisas	1	1	
19	24201525	Antivibrante Motor Limpia parabrisas	1	1	
20	24231699	Cubierta Luz Cabina	1	1	
21	24231522	Pin Cubierta Luz Cabina	2	2	
22	24231523	Base Pin Cubierta Luz Cabina	2	2	

FIGURA N° 50: CARENAJE FRONTAL

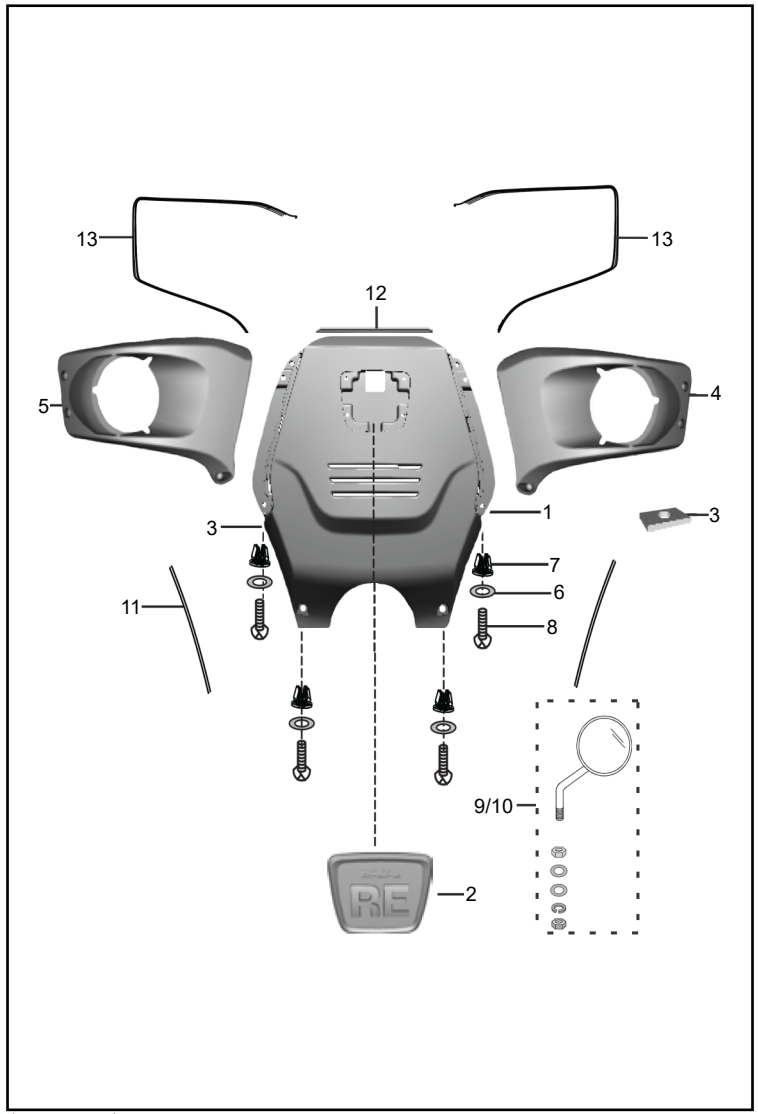

FIG. No.	PARTE No.	DESCRIPCIÓN	TORITO	TORITO BS-IV	OBSERVACIÓN
1	24165116	Carenaje Frontal Central	1	1	
2	BG233002	Emblema "RE"	1	1	
3	24165214	Empaque Carenaje Frontal	1	1	
4	AA161190	Cubierta Farola Izquierda	1	1	
5	AA161191	Cubierta Farola Derecha	1	1	
6	39045411	Arandela	4	4	
7	AL161236	Tapón	4	4	
8	59010005	Tornillo	4	4	
9	AA221005	Espejo Izquierdo	1	1	
10	AA221006	Espejo Derecho	1	1	
11	AA161270	Empaque Carenaje Frontal	2	2	
12	AA161269	Empaque Superior Carenaje Frontal	1	1	
13	AA161268	Empaque Cubierta Farola	2	2	

FIGURA N° 51: ASIENTOS (1/2)

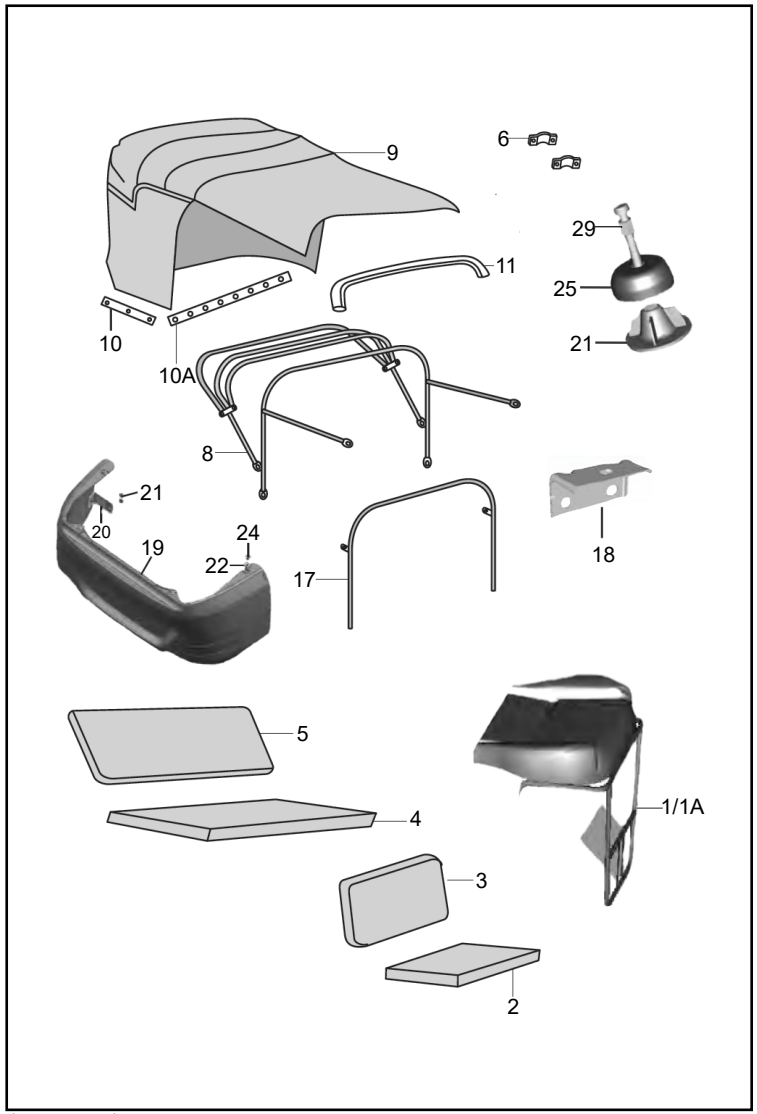

FIG. No.	PARTE No.	DESCRIPCIÓN	TORITO	TORITO BS-IV	OBSERVACIÓN
1	AP161054	Soporte Asiento Conductor	1	-	Para Asiento Negro
	24211028		1	1	Para Asiento Café
1A	24231564	Soporte Asiento Conductor	1	-	Con Asiento Negro
2	24231565	Asiento Conductor	1	-	Negro
	AA210017		1	-	Café-Costura Café
	AA210036		1	1	Café-Costura Blanca
3	24231566	Espaldar Asiento Conductor	1	-	Negro
	AA210019		1	-	Café-Costura Café
	AA210037		1	1	Café-Costura Blanca
4	AA231110	Asiento Pasajero	1	-	Negro
	AA210022		1	-	Café-Costura Café
	AA210038		1	1	Café-Costura Blanca
5	24211009	Espaldar Asiento Pasajero	1	-	Negro
	AA210024		1	-	Café-Costura Café
	AA210039		1	1	Café-Costura Blanca
6	24231146	Platina	2	2	
7	39197215	Tuerca	4	4	No Ilustrado
8	24231748	Varilla Carpa	1	1	
9	24231605	Carpa	1	1	Negro
	AA231297		1	-	Café
9	20001166	Carpa Motocarro Especial	1	1	Amarilla
	20001163		1	1	Azul
	20001164		1	1	Negro
	20001165		1	1	Roja

FIGURA N° 51: ASIENTOS (2/2)

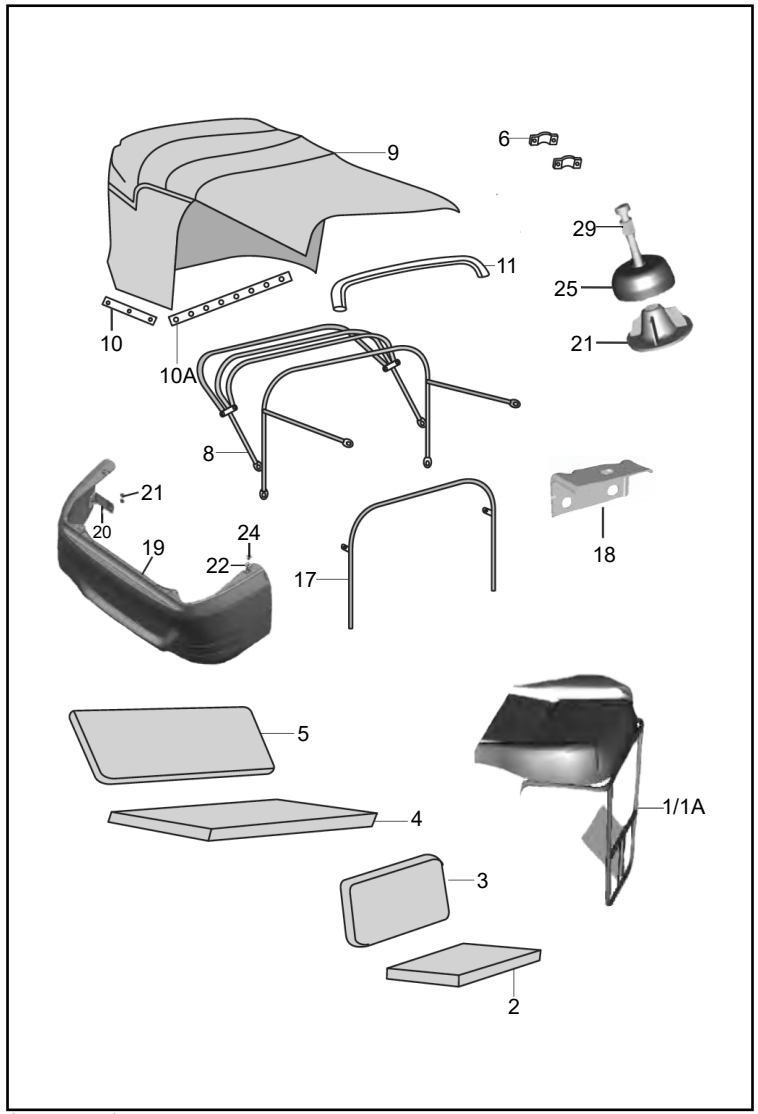

FIG. No.	PARTE No.	DESCRIPCIÓN	TORITO	TORITO BS-IV	OBSERVACIÓN
9	20001170	Carpa Motocarro Lujo	1	1	Amarilla
	20001167		1	1	Azul
	20001168		1	1	Negro
	20001169		1	1	Roja
	20005628	Carpa Motocarro 75 Aniversario	1	-	
10	24231761	Platina Carpa	1	1	
10A	24231762	Platina Carpa	1	1	
11	24231775	Soporte Carpa	1	1	
12	AA231129	Antivibrante Asiento Conductor	3	3	No Ilustrado
13	24231421	Espaciador	3	3	No Ilustrado
14	39032615	Tuerca	2	2	No Ilustrado
15	KDAC0816	Arandela	4	4	No Ilustrado
16	KAAA0825	Tornillo 8x25	2	2	No Ilustrado
17	24231620	Varilla Carpa Delantera	1	1	
18	24231705	Soporte Sillín Pasajero	1	1	
19	24211037	Cubierta Inferior Asiento Conductor	1	1	Desde Jul/16
20	24231806	Soporte Cubierta Asiento Conductor	2	2	Desde Jul/16
21	BH131404	Perilla	1	1	Desde Jul/16
22	05161256	Tuerca M6	4	4	Desde Jul/16
23	KDBB0818	Arandela	3	3	Desde Jul/16
24	KBUC0614	Tornillo	7	7	Desde Jul/16
25	BH131405	Protector Perilla	1	7	Desde Jul/16
26	39168104	Tornillo M8	4	4	No Ilustrado
27	39023011	Arandela	4	4	No Ilustrado
28	39229515	Tuerca M8	4	4	No Ilustrado
29	BH131403	Tornillo	1	1	Desde Jul/16

FIGURA N° 52: LUCES FRONTALES

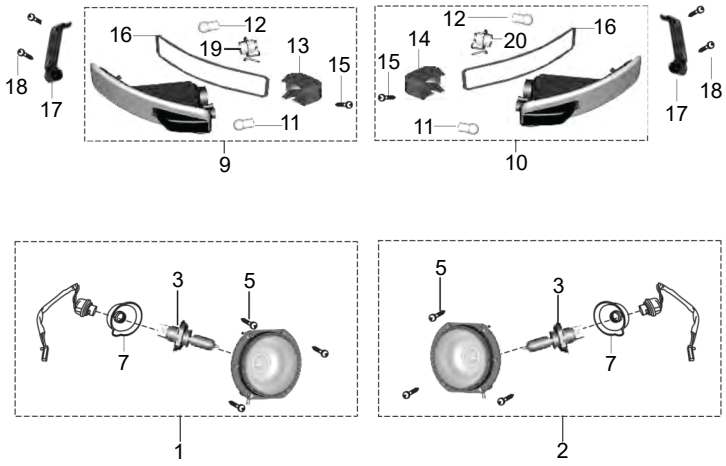

FIG. No.	PARTE No.	DESCRIPCIÓN	TORITO	TORITO BS-IV	OBSERVACIÓN
1	AL201119	Farola Izquierda	1	1	
2	AL201120	Farola Derecha	1	1	
3	CL201023	Bombillo Farola 12V 35/35W	2	2	
4	BB201070	Resorte Farola	6	6	No Ilustrado
5	AA201264	Tornillo M5	6	6	
6	39183911	Arandela	14	14	No Ilustrado
7	AA201262	Capuchón Soquete Farola	2	2	
8	24201504	Vidrio Direccional	2	2	No Ilustrado
9	24201487	Direccional Delantera Izquierda	1	1	
10	24201488	Direccional Delantera Derecha	1	1	
11	DJ201072	Bombillo 12V 5W	2	2	
12	06201083	Bombillo 12V 10W	2	2	
13	24201485	Cubierta Direccional Del. Izq.	1	1	
14	24201486	Cubierta Direccional Del. Der.	1	1	
15	KBRB3525	Tornillo	2	2	
16	24201484	Empaque Direccional	2	2	
17	24201523	Soporte Direccional	2	2	
18	KBRB3513	Tornillo 3.5x13	4	4	
	KBRC3516	Tornillo 3.5x16	4	4	
19	24201502	Cable Direccional Izquierda	1	1	
20	24201503	Cable Direccional derecha	1	1	

FIGURA N° 53: STOP

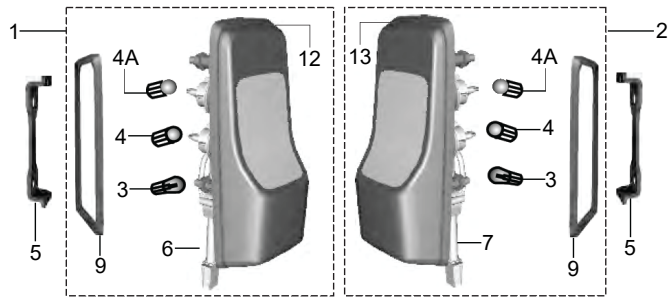

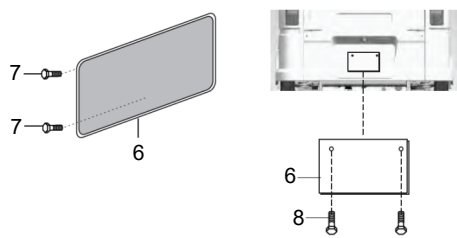

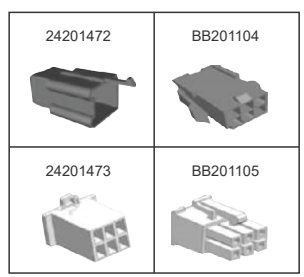

FIG. No.	PARTE No.	DESCRIPCIÓN	TORITO	TORITO BS-IV	OBSERVACIÓN
1	24201472	Stop Izquierdo Completo	1	-	Conector Rojo
	BB201104		1	1	Conector Negro
2	24201473	Stop Derecho Completo	1	-	Conector Hembra
	BB201105		1	1	Conector Macho
3	AA201227	Bombillo Stop 12V 18/5W	2	2	
4	GH201012	Bombillo 12V 10W	4	4	
4A	06201083	Bombillo 12V 10W	4	4	
5	AA201090	Platina Sujetador Stop	2	2	
6	22161221	Porta Placa	1	1	
7	KAAG0885	Tornillo 8x85	2	2	
8	39194404	Tornillo	4	4	
9	24201476	Empaque Stop Izq. y Der.	2	2	
10	KCGD0606	Tuerca	4	4	No Ilustrado
11	KBRA4219	Tornillo	4	4	No Ilustrado
12	24201477	Vidrio Stop Izquierdo	1	1	
13	24201499	Vidrio Stop Derecho	1	1	

FIGURA N° 54: SWICHES Y PITO

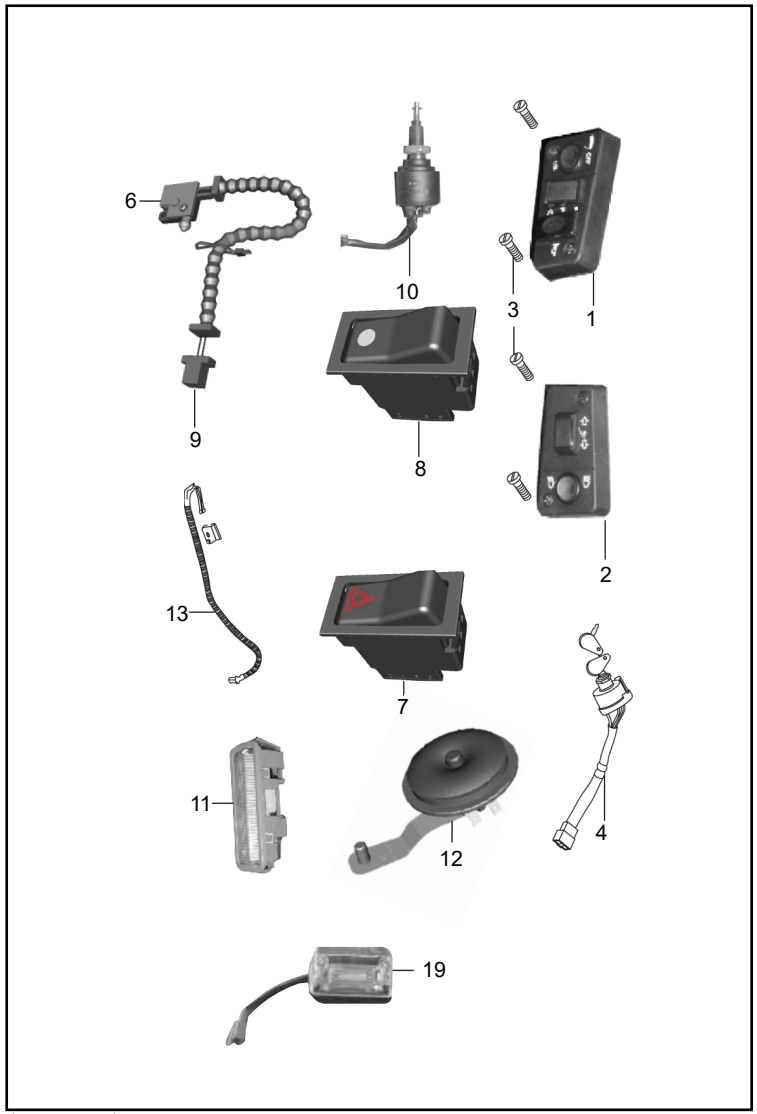

FIG. No.	PARTE No.	DESCRIPCIÓN	TORITO	TORITO BS-IV	OBSERVACIÓN
1	AL201060	Comando Izquierdo	1	1	
2	AM201116	Comando Derecho	1	1	
3	AL201062	Tornillo	4	4	
4	36AA4028	Swiche de Encendido (Solo)	1	1	
5	AA201258	Calcomanía Parking	1	1	No Ilustrado
6	DJ201109	Swiche de Reversa	1	1	
7	AB201077	Swiche de Estacionarias	1	1	
8	AL201031	Swiche de Selección	1	1	
9	24201421	Cable y Swiche de Reversa	1	1	
10	AF201094	Swiche de Freno	1	1	
11	24201415	Luz Cabina	1	1	
12	AA201239	Pito	1	1	
13	22250132	Cable Eléctrico Blanco	1	1	
14	24201515	Bombillo 12V 10W	1	1	No Ilustrado
15	39224501	Tornillo	2	2	No Ilustrado
16	AL201070	Pin Control Swiche	2	2	No Ilustrado
17	39263101	Tornillo M5	2	2	No Ilustrado
18	39220804	Tornillo 5x10	2	2	No Ilustrado
19	AF201081	Luz Motor	1	-	Cable Largo 47.5 cm
	AA201305		1	1	Cable Corto

FIGURA N° 55: EQUIPO ELÉCTRICO

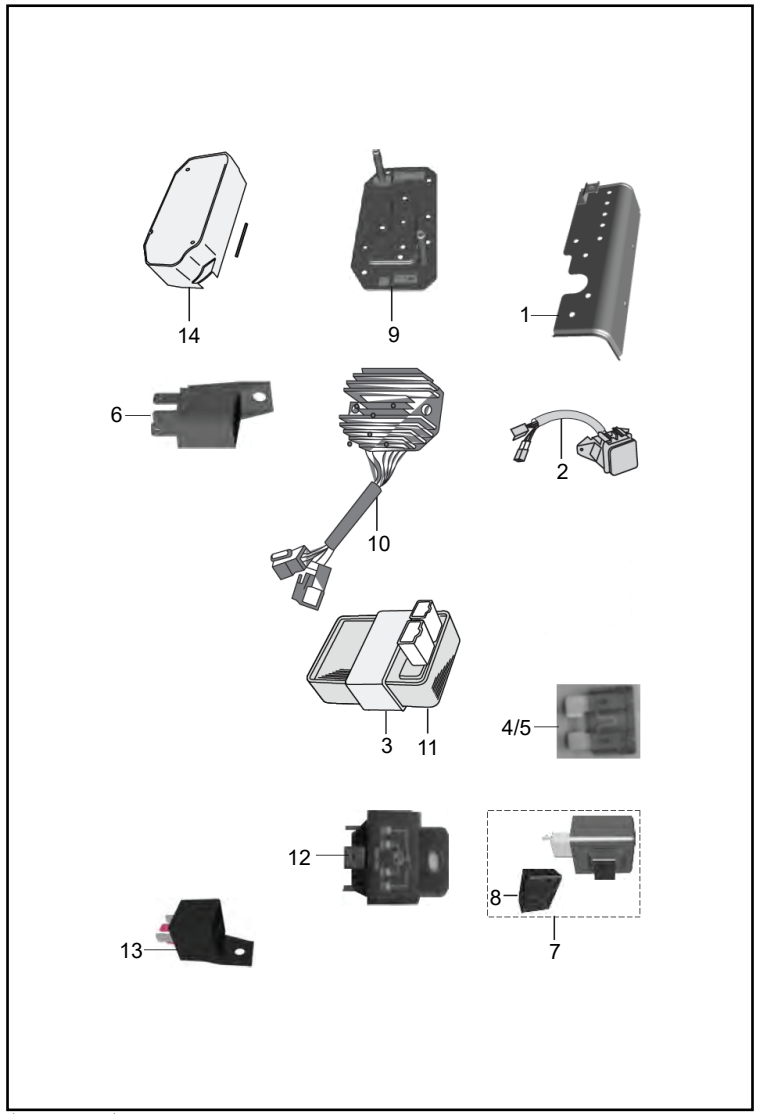

FIG. No.	PARTE No.	DESCRIPCIÓN	TORITO	TORITO BS-IV	OBSERVACIÓN
1	AP201037	Soporte Unidades Eléctricas Del.	1	1	
2	AA201185	Caja Fusibles	1	1	
3	AA111120	Antivibrante C.D.I	1	1	
4	AK201012	Fusible 10A	7	7	
5	DG201084	Fusible 30A	1	1	
6	AL201012	Relay Bloqueo de Encendido	2	2	
7	AB201076	Flasher Direccionales	1	1	
8	31201029	Soporte Relay	1	1	
9	AA161265	Soporte Unidades Eléctricas Tras.	1	-	Para Relay Arranque en Soporte Electrico
	AZ111156		1	1	Para Relay Arranque en Base Bateria
10	AF201036	Regulador	1	1	
11	AA111119	C.D.I	1	-	Azul
	AA111156		1	-	Rosado
	AA111196		1	1	Para Relay Arranque en Base Bateria
12	JN351604	Relay de Arranque	1	1	
13	AF201001	Relay	1	1	
14	AA161080	Cubierta	1	1	
15	KADA0510	Tornillo 5x10	1	1	No Ilustrado

FIGURA N° 56: BATERÍA / HERRAMIENTA

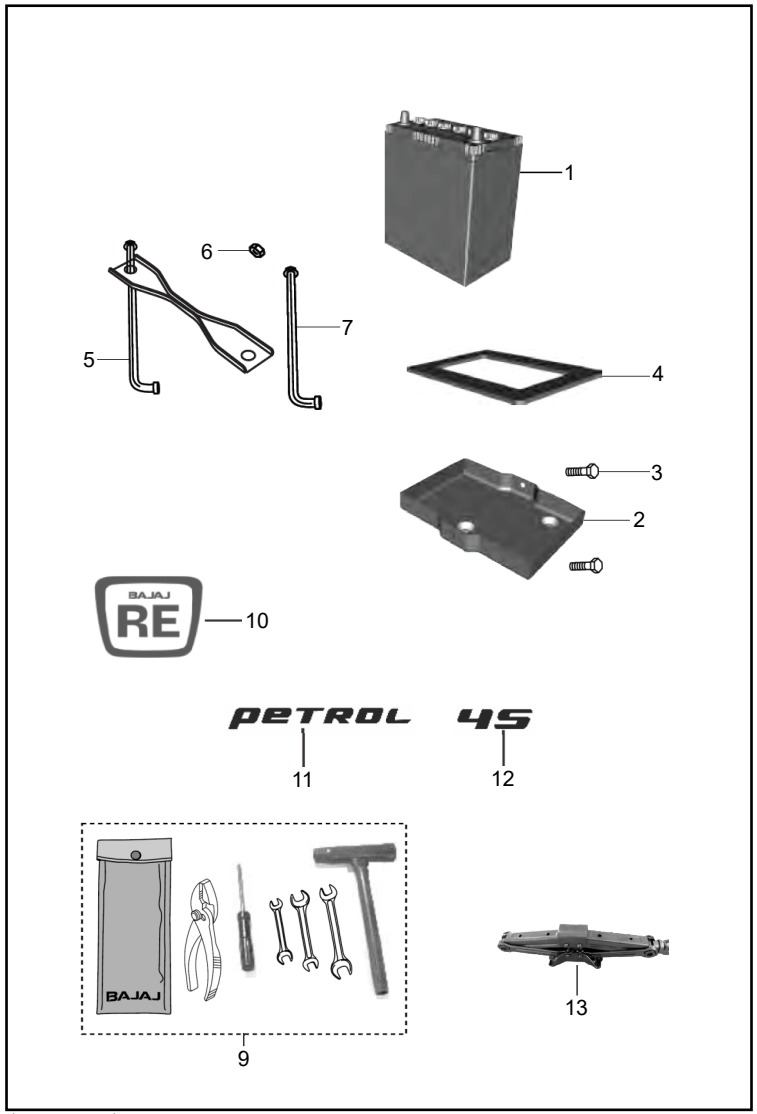

FIG. No.	PARTE No.	DESCRIPCIÓN	TORITO	TORITO BS-IV	OBSERVACIÓN
1	MF-NS40-AUTECO	Batería 12V 32AH	1	1	
2	BH113805	Base de Batería	1	-	Hasta Jun/16
	24165309		1	-	Desde Jul/16
	AZ111154		1	1	Para Relay Arranque en Base Bateria
3	KADA0814	Tornillo 8x14	3	3	Para BH113805
	KADA0614	Tornillo 6x14	3	3	Para 24165309
4	BA161029	Antivibrante Batería	1	-	Para BH113805
	24201564		1	1	Para 24165309
5	AN161074	Varilla Seguro Batería	1	1	
6	39081715	Tuerca	2	2	
7	AN161075	Varilla Seguro Batería	1	1	
8	36BB0033	Seguro Batería	1	1	No Ilustrado
9	AA221030	Kit de Herramientas Completo	1	-	Hasta Abr/15
	AA221033		1	1	Desde May/15
10	24221034	Emblema BAJAJ	1	1	
11	24221033	Calcomanía PETROL	1	1	
12	AA221028	Emblema 4S	1	1	
13	BB221014	Gato Hidráulico	1	1	

FIGURA N° 57: CALCOMANÍAS 75 ANIVERSARIO

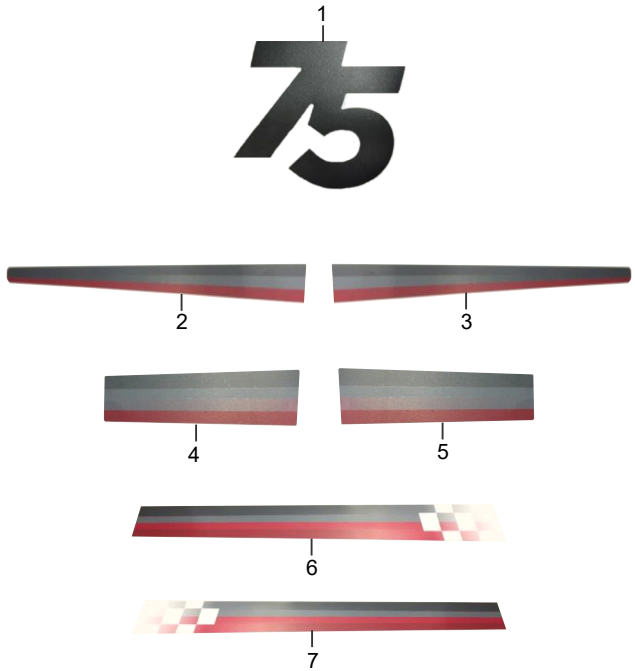

FIG. No.	PARTE No.	DESCRIPCIÓN	TORITO	TORITO BS-IV	OBSERVACIÓN
1	20005055	Calcomania Frontal 75 Aniversario	2	-	
2	20005053	Calcomania Frontal Izquierda	1	-	
3	20005054	Calcomania Frontal Derecha	1	-	
4	20005051	Calcomania Central Izquierda	1	-	
5	20005052	Calcomania Central Derecha	1	-	
6	20005049	Calcomania Trasera Izquierda	1	-	
7	20005050	Calcomania Trasera Derecha	1	-	
8	B330152	Rin Lujo Motocarro	3	-	

LISTA DE KITS

Item	Referencia	Descripción	Contenido del Kit		
			Referencia	Descripción	Cant.
1	36BA4009	KIT CUNAS DIRECCION	AB181019	Cuna Superior Dirección	1
			AB181033	Cuna Inferior Dirección	1
			24181046	Cuna Superior Chasis	1
			AB181011	Cuna Inferior Chasis	1
			24181047	Tuerca Espiga Dirección	1
2	36AA4038	KIT REPARACION VALVULAS	39024811	Arandela 10 mm.	4
			39028915	Tuerca	2
			39105515	Tuerca Cigüeñal	4
			39179021	Anillo Retenedor	1
			AA101768	Eje Levas Completo	1
			AA101843	Asiento Valvula	2
			AN101140	Resorte Valvula	2
			AN101149	Empaque Culata	1
			AN101418	Valvula Admisión	1
			AN101431	Valvula Escape	1
			DG101029	Cuña Valvula	4
			DJ101064	Empaque Tubo Escape	1
			DK101247	Asiento Resorte Valvula	2
3	36AA4113	KIT EMPAQUES	AN101135	Empaque Cilindro	1
			AN101149	Empaque Culata	1
			AA131004	Empaque Caja Piñon	1
			AN101129	Empaque Carcasa	1
			AA101084	Empaque Soporte Selector Cambios	1
			AA101838	Baquela	1
			31101106	Arandela de Sellado	1
			AN101186	Empaque Cubierta Clutch	1
			AN101312	Empaque Cubierta Diferencial	1

ÍNDICE NUMÉRICO DE REFERENCIAS

Parte N°	Fig No.	Pág No.
01100342	18	40
01100342	3	41
01100612	10	13
01100711	7	15
01160509	26	38
01160717	8	59
01180123	8	14
01190115	16	53
03100335	13	1
03170109	5	28
03170109	2	43
03180116	15	22
03190204	27	38
05101051	7	6
05151012	8	6
05161256	22	64
06191089	9	53
06201083	12	65
06201083	4A	66
10066739	14	20
15101171	5	15
20001163	9	63
20001164	9	63
20001165	9	63
20001166	9	63
20001167	9	64
20001168	9	64
20001169	9	64
20001170	9	64
20005049	6	70
20005050	7	70
20005051	4	70
20005052	5	70
20005053	2	70
20005054	3	70
20005055	1	70

Parte N°	Fig No.	Pág No.
20005628	9	64
21100711	6	15
21101427	16	22
21101429	13	22
21150422	2	47
21160417	10	29
21170419	12	1
21180307	17	46
21180308	18	46
22101115	2	22
22101423	18	22
22131014	5	16
22131018	4	16
22150507	11	49
22151106	6	41
22151106	1	42
22161221	6	66
22170115	6	43
22170118	7	43
22170345	12	16
22171007	20	40
22181058	16	46
22250132	14	54
22250132	13	67
23161305	11	28
23161305	17	22
24101069	7	6
24101414	4	22
24101419	7A	22
24101421	10	22
24101422	9	22
24101720	8	22
24101829	6	39
24101830	6A	39
24102002	6A	39
24102003	6	39

Parte N°	Fig No.	Pág No.
24102023	25	35
24121069	2	32
24121365	10	32
24121460	18	34
24121462	19	34
24121476	21	4
24121476	5	34
24121476	6	34
24121476	9	34
24121477	13	34
24121652	20	37
24121682	1	37
24121695	6	37
24121698	7	37
24121749	26	35
24130105	8	3
24130111	3	16
24130113	7	16
24130209	8	28
24131003	7	28
24131007	3	28
24131008	4	28
24131009	8	16
24131032	6	16
24131074	11	39
24131098	12	39
24141132	10	37
24141133	13	37
24141134	16	37
24141135	17	37
24141140	19	37
24141164	15	37
24141165	8	37
24141166	14	37
24141183	23	38
24141184	6	37

Parte N°	Fig No.	Pág No.
24141190	33	38
24151059	8	54
24151060	9	54
24151061	9	49
24151067	12	49
24151067	13	54
24151068	13	49
24151087	2	48
24151090	4	48
24151092	7	48
24151093	8	48
24151094	3	48
24151097	9	48
24151098	10	48
24151107	20	45
24151114	21	45
24151164	22	45
24151168	10	45
24151170	13	45
24151172	9	45
24151173	7	45
24151174	5	45
24151175	12	45
24151177	16	45
24151178	6	45
24151179	11	45
24151181	14	45
24151182	8	45
24151183	17	45
24151221	1	47
24151221	6	47
24151232	2	49
24151234	5	47
24151238	14	49
24151243	1	45
24151247	8	43

Parte N°	Fig No.	Pág No.
24151247	14	53
24151255	3	49
24151256	1	49
24151258	1	48
24151266	10	43
24151268	15	45
24151274	1	53
24160924	11	29
24161003	8	29
24161176	6	44
24161368	7	57
24161371	8	57
24161373	11	57
24161443	11	46
24161446	9	55
24165116	1	62
24165137	11	59
24165214	3	62
24165215	7	55
24165230	1	56
24165273	23	59
24165274	22	59
24165309	2	69
24170425	7	39
24170505	10	40
24170507	13	40
24170508	9	40
24171014	2	39
24171024	17	40
24171024	4	41
24171055	11	40
24171066	14	39
24171075	5	41
24171094	8	40
24171117	20	43
24171118	1	41

Parte N°	Fig No.	Pág No.
24171179	1	40
24171180	2	40
24171197	14	40
24181046	1	71
24181046	10	46
24181047	1	71
24181047	12	46
24181074	8	53
24181153	2	55
24191098	13	53
24191099	12	53
24191101	15	53
24191105	7	53
24191136	11	37
24191137	12	37
24191182	1	54
24191184	10	53
24191185	11	53
24201415	11	67
24201421	4	50
24201421	9	67
24201472	1	66
24201473	2	66
24201476	9	66
24201477	12	66
24201484	16	65
24201485	13	65
24201486	14	65
24201487	9	65
24201488	10	65
24201499	13	66
24201500	6	56
24201501	7	56
24201502	19	65
24201503	20	65
24201504	8	65

Parte N°	Fig No.	Pág No.
24201515	14	67
24201523	17	65
24201525	19	61
24201564	4	69
24211009	5	63
24211028	1	63
24211037	19	64
24221033	11	69
24221034	10	69
24230176	17	59
24230185	5	44
24230185	9	59
24230198	20	57
24231090	19	59
24231091	21	59
24231146	6	63
24231157	10	59
24231245	5	59
24231421	13	64
24231473	14	55
24231499	14	59
24231522	21	61
24231523	22	61
24231564	1A	63
24231565	2	63
24231566	3	63
24231605	9	63
24231615	5	61
24231616	6	61
24231620	17	64
24231625	17	61
24231630	15	59
24231641	4	61
24231699	20	61
24231705	18	64
24231726	3	55

Parte N°	Fig No.	Pág No.
24231748	8	63
24231761	10	64
24231762	10A	64
24231775	11	64
24231806	20	64
25231064	13	59
26130930	7	41
28101022	6	17
28101038	7	14
28101080	26	2
28101129	7	10
28101141	15	6
30101053	30	23
30101185	24	43
30101236	30	5
30151039	2	6
30151059	3	3
30211005	3	36
31101018	6	10
31101019	5	10
31101022	4	10
31101060	27	2
31101106	22	1
31101106	3	71
31101141	9	19
31101173	4	13
31121006	12	17
31121041	22	35
31201029	8	68
33141008	22	38
36224001	8	41
36244024	7	59
36244042	6	55
36244044	6	59
36244047	20	33
36244049	21	33

Parte N°	Fig No.	Pág No.
36244062	9	32
36311008	15	11
36AA4025	4	18
36AA4028	4	67
36AA4032	13	13
36AA4033	1	10
36AA4038	2	10
36AA4038	2	71
36AA4041	29	2
36AA4044	7	32
36AA4045	11	32
36AA4071	4	32
36AA4072	18	32
36AA4073	7	32
36AA4074	20	33
36AA4075	21	33
36AA4083	4	32
36AA4102	1	10
36AA4105	1	7
36AA4113	30	2
36AA4113	3	71
36AF0013	27	33
36AL0001	8	39
36AL0016	24	58
36AN0010	1	7
36AN0016	5	7
36BA4009	22	46
36BA4009	1	71
36BA4039	17	43
36BB0033	8	69
39007104	7	44
39007104	20	59
39008004	6	30
39011904	3	39
39014608	5	49
39014608	8	49

Parte N°	Fig No.	Pág No.
39014708	5	49
39015108	15	52
39019711	15	28
39019711	15	20
39019811	8	24
39019811	10	25
39019811	4	29
39019811	9	44
39019811	19	46
39019811	9	20
39019911	4	49
39019911	7	49
39020011	17	27
39020111	3	53
39020811	4	49
39021111	19	57
39021311	6	14
39021911	7	36
39023011	27	64
39024011	22	22
39024811	19	9
39024811	12	29
39024811	2	71
39025811	13	61
39026512	14	16
39026912	6	40
39028915	3	30
39028915	2	71
39029115	10	44
39029115	5	57
39029215	17	28
39029515	8	42
39029615	13	29
39029615	7	30
39029615	13	41
39029615	14	42

ÍNDICE NUMÉRICO DE REFERENCIAS

Parte N°	Fig No.	Pág No.
39029615	5	53
39030315	12	40
39032615	16	61
39032615	14	64
39034217	15	40
39034217	21	40
39034217	2	41
39034217	9	43
39042606	3	21
39042606	6	20
39042706	11	3
39043501	9	16
39045411	6	62
39050809	5	1
39054311	10	42
39054311	21	43
39055011	2	20
39069201	12	61
39069415	16	41
39069415	19	43
39069415	10	49
39071111	15	31
39073001	3	17
39073212	7	24
39073212	3	29
39074011	5	37
39074501	15	1
39074801	4	17
39078912	13	42
39078912	18	43
39079815	17	31
39079908	11	22
39080411	12	20
39081715	4	44
39081715	6	69
39083415	5	29

Parte N°	Fig No.	Pág No.
39085517	6	50
39094111	18	53
39095615	10	41
39097315	12	10
39098004	9	18
39100006	17	1
39100006	22	4
39100006	11	6
39101321	6	1
39101321	2	17
39101421	16	12
39102702	7	50
39103309	6	19
39103519	3	10
39104119	3	4
39104619	17	6
39104619	5	20
39105315	11	13
39105411	11	42
39105515	18	9
39105515	2	71
39105711	10	19
39106504	23	5
39106504	6	24
39106901	3	44
39107404	10	24
39107504	18	1
39107504	12	3
39107601	10	55
39118215	15	39
39119704	8	20
39121111	5	27
39121420	11	1
39128321	10	8
39128321	16	9
39130911	6	8

Parte N°	Fig No.	Pág No.
39133615	19	31
39137704	2	53
39138904	11	48
39138904	6	22
39143520	3	6
39147817	6	7
39152301	6	57
39152401	15	57
39153721	18	4
39153721	14	6
39153721	8	8
39155304	5	36
39155604	23	22
39158211	5	30
39158511	16	6
39158721	10	28
39158721	12	54
39163015	24	2
39163015	10	36
39165721	8	17
39166005	2	8
39167204	9	36
39167304	5	24
39167304	6	36
39167404	10	4
39167404	17	12
39167604	19	1
39168104	26	64
39169901	14	4
39170207	6	49
39170415	25	58
39170511	16	29
39171619	7	3
39172104	25	5
39177304	27	35
39179021	14	12

Parte N°	Fig No.	Pág No.
39179021	2	71
39179211	14	29
39182612	6	27
39182612	18	31
39182612	10	20
39182812	4	30
39182812	11	41
39182812	15	41
39182912	9	29
39182912	11	30
39182912	12	41
39182912	4	53
39183012	14	28
39183012	8	44
39183911	17	57
39183911	6	65
39186420	4	3
39186919	6	6
39188020	2	12
39188515	8	13
39191719	9	3
39192707	5	13
39193120	15	13
39193815	11	18
39194004	2	27
39194404	6	29
39194404	11	44
39194404	8	66
39195804	11	8
39196304	24	5
39197015	4	51
39197215	7	63
39198104	6	25
39200811	11	19
39201719	3	10
39203804	4	37

Parte N°	Fig No.	Pág No.
39206004	17	20
39214704	9	25
39218106	9	7
39218106	17	9
39220804	18	67
39224501	15	67
39229515	8	34
39229515	12	52
39229515	28	64
39231704	16	31
39235717	16	43
39236220	4	43
39239304	15	29
39242411	12	44
39244311	8	4
39245401	18	57
39248415	14	61
39254220	4	12
39254717	29	5
39255020	3	43
39256120	5	3
39258811	21	31
39260715	16	40
39260801	20	9
39262921	15	9
39263101	17	67
400-8-RIDER	9	41
400-8-VC-QN/23	9	41
41075-4008/23	9	41
52210040	12	59
52240645	1	61
52244065	1	59
52AA0501	2	59
52AA0876	1	59
52AN0122	1	4
52BA0283	3	59

ÍNDICE NUMÉRICO DE REFERENCIAS

Parte N°	Fig No.	Pág No.
59010005	3	57
59010005	8	62
59010007	4	57
59040029	13	28
59040038	5	8
59050002	9	1
59050002	2	3
59150003	11	43
59200012	19	40
AA101009	3	19
AA101054	4	14
AA101055	9	15
AA101058	11	16
AA101061	9	14
AA101063	1	19
AA101084	11	20
AA101084	3	71
AA101108	5	14
AA101122	26	23
AA101123	2	1
AA101124	4	1
AA101138	6	13
AA101139	7	13
AA101142	5	19
AA101143	10	1
AA101145	7	1
AA101194	7	29
AA101207	4	19
AA101209	29	23
AA101212	5	21
AA101213	12	19
AA101215	28	23
AA101216	8	18
AA101220	4	25
AA101221	25	2
AA101249	3	1

Parte N°	Fig No.	Pág No.
AA101277	14	22
AA101283	9	30
AA101286	27	23
AA101289	21	22
AA101295	2	14
AA101297	19	22
AA101329	5	22
AA101345	9	13
AA101347	24	22
AA101400	7	19
AA101401	8	19
AA101424	3	13
AA101469	1	18
AA101470	2	18
AA101471	3	18
AA101472	5	18
AA101473	7	18
AA101474	10	18
AA101592	1	19
AA101593	1	18
AA101598	1	18
AA101599	1	19
AA101665	4	20
AA101667	17	4
AA101713	1	1
AA101721	1	39
AA101722	4	39
AA101734	6	21
AA101735	1	3
AA101736	1	20
AA101742	9	28
AA101743	1	28
AA101745	2	28
AA101747	18	28
AA101750	6	28
AA101753	17	34

Parte N°	Fig No.	Pág No.
AA101755	10	30
AA101768	1	12
AA101768	2	71
AA101769	1	8
AA101779	11	15
AA101780	2	15
AA101781	3	15
AA101782	4	15
AA101786	1	30
AA101787	10	30
AA101814	6	12
AA101816	26	31
AA101819	7	20
AA101838	22	9
AA101838	3	71
AA101841	13A	31
AA101843	7	10
AA101843	2	71
AA101844	4	8
AA101846	1A	12
AA101847	1	12
AA101848	1	8
AA101859	1A	10
AA101860	1B	10
AA101864	1	12
AA101865	3	7
AA101868	4	14
AA101869	11	24
AA101870	13	24
AA101871	14	24
AA101875	4	10
AA101885	12	24
AA101939	16A	4
AA101949	1	13
AA101950	6	3
AA101952	2	24

Parte N°	Fig No.	Pág No.
AA101969	21	26
AA101970	4	24
AA102003	1	12
AA102004	1A	12
AA102017	1	1
AA102018	1	21
AA102026	1A	6
AA102031	2B	21
AA102043	10	30
AA102046	1	30
AA102047	12	31
AA102055	20	4
AA102057	2A	21
AA102075	2	24
AA102087	6	7
AA102092	1A	8
AA102093	1	8
AA102110	23	31
AA102114	19	31
AA102115	1	30
AA102116	12	31
AA102117	10	30
AA102124	9	30
AA102158	1	1
AA102179	1	30
AA111049	16	27
AA111067	3	27
AA111079	8	27
AA111080	15	27
AA111081	9	27
AA111082	10	27
AA111085	12	27
AA111086	13	27
AA111087	14	27
AA111094	11	27
AA111095	11A	27

Parte N°	Fig No.	Pág No.
AA111119	11	68
AA111120	3	68
AA111132	11	25
AA111134	12	25
AA111147	13	25
AA111148	18	26
AA111151	2	25
AA111154	13	8
AA111156	11	68
AA111157	14	25
AA111176	19	26
AA111177	20	26
AA111196	11	68
AA111202	2	25
AA111203	3	25
AA121137	15	32
AA121148	3	34
AA121149	4	34
AA121150	2	34
AA121187	19	32
AA121195	15	34
AA121204	1	34
AA121209	1	32
AA121218	9	8
AA121226	23	33
AA121230	9	8
AA121241	15	34
AA121257	1	32
AA121259	1	34
AA121264	15	32
AA121265	14	32
AA121305	1	34
AA121322	23	35
AA121324	1	32
AA121336	1	17
AA131004	12	28

ÍNDICE NUMÉRICO DE REFERENCIAS

Parte N°	Fig No.	Pág No.
AA131004	3	71
AA131033	2	16
AA141008	2	37
AA141046	17	32
AA141059	21	38
AA141071	1	37
AA141076	28	38
AA141079	30	38
AA141081	21	38
AA141082	28	38
AA141085	19	37
AA141088	29	38
AA141090	31	38
AA141095	1	37
AA141105	3	37
AA141115	2A	37
AA151039	7	47
AA151047	1	43
AA151049	12	43
AA151056	1	51
AA151057	7	54
AA151059	15	51
AA151060	12	51
AA151061	13	51
AA161080	14	68
AA161089	19	28
AA161183	1	44
AA161190	4	62
AA161191	5	62
AA161215	1	57
AA161216	14	57
AA161218	26	58
AA161219	27	58
AA161220	1	29
AA161225	21	57
AA161265	9	68

Parte N°	Fig No.	Pág No.
AA161268	13	62
AA161269	12	62
AA161270	11	62
AA161337	1	29
AA171006	3	40
AA171011	5	40
AA171022	4	40
AA171024	4A	40
AA171025	1	46
AA171027	1	46
AA181022	3	46
AA181023	2	46
AA191032	6	53
AA191091	2	54
AA191092	5	54
AA191093	4	54
AA191094	3	54
AA191102	10	54
AA191112	3	50
AA191112	1	52
AA191114	11	52
AA191115	4	50
AA191115	3	52
AA191116	1	50
AA191116	2	52
AA191117	5	50
AA191117	4	52
AA191119	9	52
AA191120	10	52
AA191121	14	52
AA191122	13	52
AA201090	5	66
AA201185	2	68
AA201194	16	57
AA201227	3	66
AA201239	12	67

Parte N°	Fig No.	Pág No.
AA201250	3	56
AA201252	5	56
AA201258	5	67
AA201262	7	65
AA201263	8	61
AA201264	5	65
AA201265	4	56
AA201272	16	57
AA201275	3	56
AA201276	4	56
AA201278	12	57
AA201305	19	67
AA201310	8	56
AA201312	4	56
AA201313	16	57
AA201314	5	56
AA201315	3	56
AA201320	8	49
AA201320	7	52
AA201325	31	5
AA201329	4	56
AA201358	3	56
AA201359	5	56
AA201361	8	56
AA201362	16	57
AA201363	25	38
AA201379	5	56
AA201380	9	56
AA201388	4	56
AA201391	9	56
AA201395	3	56
AA201414	3	56
AA201415	4	56
AA210017	2	63
AA210019	3	63
AA210022	4	63

Parte N°	Fig No.	Pág No.
AA210024	5	63
AA210036	2	63
AA210037	3	63
AA210038	4	63
AA210039	5	63
AA221005	9	62
AA221006	10	62
AA221028	12	69
AA221030	9	69
AA221033	9	69
AA231110	4	63
AA231129	12	64
AA231142	7	34
AA231223	10	61
AA231239	3	61
AA231245	5	55
AA231273	4	59
AA231297	9	63
AA231306	16	59
AA251001	20	28
AB101014	16	1
AB101038	4	4
AB101067	3	14
AB151049	3	47
AB151054	5	48
AB151072	6	48
AB151079	26	45
AB151090	19	45
AB151094	24	45
AB151095	25	45
AB161182	2	44
AB171013	5	42
AB171014	6	42
AB171015	7	42
AB171016	4	42
AB171017	9	42

Parte N°	Fig No.	Pág No.
AB171020	15	43
AB171022	13	43
AB171023	14	43
AB171031	12	42
AB171037	23	43
AB171044	3	42
AB181011	1	71
AB181012	4	46
AB181016	23	46
AB181017	9	46
AB181019	8	46
AB181019	1	71
AB181020	13	46
AB181022	15	46
AB181023	14	46
AB181033	5	46
AB181033	1	71
AB201076	7	68
AB201077	7	67
AF101035	21	35
AF111021	1	27
AF111023	7	27
AF121449	8	32
AF121519	20	34
AF201001	13	68
AF201036	10	68
AF201081	19	67
AF201094	10	67
AF201207	5	56
AK201012	4	68
AL121069	4	34
AL151052	27	45
AL151054	18	45
AL151104	2	50
AL151105	8	50
AL161236	7	62

ÍNDICE NUMÉRICO DE REFERENCIAS

Parte N°	Fig No.	Pág No.
AL161502	10	57
AL161503	9	57
AL191043	12	57
AL201012	6	68
AL201031	8	67
AL201060	1	67
AL201062	3	67
AL201070	16	67
AL201100	23	58
AL201119	1	65
AL201120	2	65
AL201127	13	55
AL241023	7	61
AM101052	12	31
AM191005	11	54
AM201116	2	67
AN101113	14	36
AN101127	23	1
AN101129	20	1
AN101129	3	71
AN101133	2	7
AN101135	8	7
AN101135	3	71
AN101140	4	10
AN101140	2	71
AN101147	13	10
AN101149	12	8
AN101149	2	71
AN101149	3	71
AN101152	1	13
AN101155	14	13
AN101157	8	25
AN101161	1	4
AN101162	1	24
AN101165	4	24
AN101166	10	12

Parte N°	Fig No.	Pág No.
AN101175	23	36
AN101177	3	8
AN101178	4	8
AN101181	14	9
AN101182	8	12
AN101186	19	4
AN101186	3	71
AN101188	11	17
AN101189	13	4
AN101190	9	17
AN101197	1	14
AN101198	10	14
AN101200	11	14
AN101202	7	25
AN101203	3	24
AN101232	10	17
AN101238	15	3
AN101239	17	26
AN101250	12	12
AN101257	11	12
AN101258	16	26
AN101298	1A	6
AN101300	1	21
AN101305	2	21
AN101307	12	36
AN101308	11	36
AN101312	12	6
AN101312	3	71
AN101322	13	31
AN101323	3	12
AN101328	8	15
AN101334	20	36
AN101336	1	16
AN101337	13	16
AN101338	10	16
AN101339	10	15

Parte N°	Fig No.	Pág No.
AN101341	2	13
AN101342	2	13
AN101343	2	13
AN101347	12	15
AN101348	15	4
AN101352	13	3
AN101357	3	7
AN101358	4	7
AN101361	2	19
AN101375	6	4
AN101376	7	4
AN101379	1	15
AN101391	16	4
AN101418	2	71
AN101420	2	4
AN101421	22	33
AN101423	15	36
AN101429	7	10
AN101431	2	71
AN111008	1	25
AN111009	2	25
AN111013	3	25
AN111015	13	25
AN111017	11	25
AN111018	12	25
AN121201	9	8
AN121205	1	36
AN121206	4	36
AN121207	8	36
AN131007	13	6
AN131007	7	8
AN131022	4	21
AN161074	5	69
AN161075	7	69
AN191017	3	50
AP101149	12	4

Parte N°	Fig No.	Pág No.
AP101210	5	25
AP101257	9	13
AP101268	6	3
AP111023	13	20
AP151017	4	45
AP161047	20	53
AP161048	1	53
AP161054	1	63
AP201037	1	68
AU511002	1	8
AU541007	1	3
AU541012	13	3
AU601400	7	25
AY141202	5	39
AZ111154	2	69
AZ111156	9	68
AZ161000	1	50
AZ161001	5	50
AZ161212	6	54
AZ161213	22	58
AZ351207	13	8
AZ541200	1	6
AZ581009	16	34
AZ581026	11	34
AZ591014	12	31
AZ621011	7	22
AZ621016	12	22
AZ621019	1	22
AZ621022	25	23
AZ621202	20	22
B330152	8	70
BA102160	2	29
BA103035	24	35
BA122062	12	34
BA132045	6	14
BA132141	3	20

Parte N°	Fig No.	Pág No.
BA133057	7	39
BA133058	11	39
BA133062	9A	39
BA133064	8A	39
BA133066	13	39
BA161029	4	69
BB131024	13	39
BB201070	4	65
BB201104	1	66
BB201105	2	66
BB221004	13	69
BF161137	10	51
BF161138	6	51
BF161139	5	51
BF161175	9	51
BF161283	11	51
BF161296	17	52
BF185019	1	55
BF551613	10	3
BF551613	5	6
BG113804	8	47
BG131802	7	54
BG141252	9	39
BG141253	10	39
BG233002	8	55
BG233002	2	62
BH111071	18	61
BH111092	2	56
BH113805	2	69
BH131212	3	45
BH131213	2	45
BH131403	29	64
BH131404	21	64
BH131405	25	64
BH131803	1	48
BH151007	2A	46

ÍNDICE NUMÉRICO DE REFERENCIAS

Parte N°	Fig No.	Pág No.
BH151008	6	46
BH151009	7	46
BH161017	15	49
BH161019	1	49
BH161027	3	49
BH181204	4	55
BH184000	2	61
BH402600	25	38
CB111008	14	25
CB121046	13	32
CE181015	2	57
CL181024	25	43
CL181024	21	46
CL201023	3	65
CM191049	17	53
DD101062	15	12
DD111012	15	26
DF101055	11	10
DG101029	5	10
DG101029	2	71
DG141019	2	36
DG161124	3	22
DG201084	5	68
DH101141	5	4
DH101180	9	4
DH101275	11	4
DH101661	21	1
DH101795	13	19
DH111013	18	26
DH121038	6	32
DH121038	10	34
DH121118	12	32
DJ101064	2	30
DJ101064	2	71
DJ201072	11	65
DJ201109	9	50

Parte N°	Fig No.	Pág No.
DJ201109	6	67
DK101064	9	12
DK101097	16	3
DK101097	12	13
DK101185	8	30
DK101236	22	36
DK101237	21	36
DK101247	6	10
DK101247	2	71
DK101277	17	36
DK101278	18	36
DK101340	13	36
DK101449	27	5
DK101469	26	5
DK101472	28	5
DK101751	9	10
DK101755	10	10
DP101145	2	8
DP101154	28	2
DS101277	13	12
DU101060	10	10
DU101223	21	1
DX101074	14	11
DZ121048	14	32
EC131835	9	47
EC541004	13	17
EE521220	7	7
GF101139	9	24
GH201012	4	66
JA541019	5	17
JA541020	7	17
JA551421	12	18
JA551422	6	18
JA581221	3	32
JA581223	9	32
JA581232	5	32

Parte N°	Fig No.	Pág No.
JA581314	16	32
JB581202	24	33
JE591002	2	30
JF511205	6	10
JF581209	11	34
JG171029	35	38
JG591100	15A	31
JL511205	8	10
JN351604	12	68
JY171090	34	38
JZ581216	28	33
KAAA0516	15	61
KAAA0825	16	64
KAAD0520	20	46
KAAG0870	26	60
KAAG0885	25	60
KAAG0885	7	66
KACC0835	4	27
KADA0510	15	68
KADA0612	16	28
KADA0612	12	55
KADA0614	3	69
KADA0620	9	61
KADA0814	3	69
KADB0510	14	34
KADD0612	14	31
KADD0816	24	38
KADD0816	32	38
KADD0840	6	30
KADD1030	4	47
KADD1060	20	31
KAEA0612	16	36
KAED0622	11	8
KBAA0412	9	37
KBAA0420	8	52
KBBA0516	18	37

Parte N°	Fig No.	Pág No.
KBCA0410	14	41
KBCA0410	2	42
KBRA4219	11	66
KBRB3513	18	65
KBRB3525	15	65
KBRC3516	18	65
KBTA0406	22	43
KBUC0410	21	53
KBUC0614	24	64
KCAA0504	18	59
KCAD1411	7	40
KCGA0606	15A	4
KCGA0606	26	33
KCGA0808	14	51
KCGD0606	10	66
KCGD0808	7	30
KCGD0808	13	57
KCKA0811	27	31
KDAA0408	16	52
KDAA0816	3	51
KDAA1222	7	49
KDAA1222	6	52
KDAB1018	24	59
KDAC0816	15	64
KDBB0818	23	64
KEAA1010	8	51
KEBB4717	5	43
KHAA2018	5	52
KHAA2020	2	51
KHDA0306	5	12
KPBB6007	4	6
LAA00022	11A	3
LAC00029	14	3
LAD00035	9	6
LAD00062	8	1
LAD00062	21	9

Parte N°	Fig No.	Pág No.
LAD00068	20	31
LAD00124	11A	13
LAD00136	16	49
LAD00164	15	29
LAD00180	9	16
LAE00017	14	1
LAE00019	19	36
LAE00045	16	31
LAG00001	22	31
LAG00008	6	30
LAJ00001	10	6
LBU00015	16	20
LBU00063	21	53
LCA00004	17	29
LCG00017	17	29
LCG00020	17	31
LDA00002	7	51
LDA00028	18	31
LDB00032	8	30
LDB00047	10	13
LDB00049	16	29
LDF00001	11	55
LHC00001	19	53
LHD00005	15	16
LJA00003	25	33
MF-NS40-AUTECO	1	69
PD511229	7	12

ESPECIFICACIONES TÉCNICAS

MOTOR		
Tipo		4 tiempos, refrigerado por aire y aceite
Posición		Posterior, vertical
Cilindrada		198.88 cm3
Diámetro x carrera		63.5 X 62.8 mm
Número de cilindros		1
Relación de compresión		9.87+/- : 1
Potencia máxima		10,9 hp @ 5,000 rpm
Torque máximo		1.8 kg-m @ 3,500 rpm (18 Nm)
Alimentación de combustible		Aspiración natural
Número de válvulas		2
TRANSMISIÓN		
Tipo		Mecánica 4 velocidades, reversa accesorio
Relación de transmisión	**1a**	29.36 : 1
	2a	16.38 : 1
	3a	10.64 : 1
	4a	7.38 : 1
CHASIS		
Tipo		Monoestructural
Dirección		Manual tipo motocicleta
Suspensión delantera		Brazo oscilante anti-dive y doble acción hidráulica y por resorte
Suspensión trasera		Brazos oscilantes independientes tipo Mc-Pherson de doble acción hidráulica y por resorte
Resortes del./tras.		Helicoidales
Freno delantero / trasero		Hidráulicos / de campana con zapatas expansivas
Freno de mano		Mecánico
Llantas		4.00 - 8 4/6 PR
Rines		Acero 8"
SISTEMA ELÉCTRICO		
Sistema eléctrico		12 V DC
Batería		12 V, 32 Ah

PESOS	
Peso vacío total	348 kg
Peso bruto vehicular	678 kg
Capacidad de carga	4 pasajeros
Capacidad tanque de combustible	8 litros
CONTROLES	
Odómetro total	
Velocímetro	
Choke	
COMODIDAD	
Luz interna de cabina	Porta botella
Asiento delantero para un conductor	Lámpara en motor
Asiento trasero para tres pasajeros	Terminal para radio
Asiento trasero abatible y extraible	Tapetes protectores de piso
Limbiabrisas delantero	Tablero renovado
Cargador de celular	Indicador Presión de Aceite
SEGURIDAD	
Pito eléctrico	Llanta de repuesto con seguro de llave
Cinturón de seguridad de dos puntos para conductor	Puerta de motor con seguro de llave
Cinturones de seguridad para tres (3) pasajeros de dos puntos	Guantera con seguro de llave
Batería con seguro de llave	Seguro de columna de dirección
OTRO EQUIPO	
Manual de instrucciones en español	Llanta y rin de repuesto
Set de herramientas	
DIMENSIONES	
Longitud total	2635 mm
Altura total	1700 mm
Ancho total	1300 mm
Distancia entre ejes	2000 mm
Voladizo anterior	215 mm
Voladizo posterior	420 mm

Identifica los repuestos BAJAJ comercializados con el respaldo de AUTECO

1. TOCAR Y SENTIR

Al tocar el holograma dorado no debe sentir diferencia de altura con la etiqueta de papel.

2. EFECTO DE CAMBIO

Si giras la etiqueta dorada 90° a la derecha deben verse las palabras GENUINE PARTS y BAJAJ.

3. TEXTO OCULTO

Cuando la etiqueta dorada es raspada, aparecerá la palabra "genuine"

4. IDENTIFICA EL COLOR DE LA ETIQUETA

Las etiquetas de los repuestos importados con el respaldo de AUTECO son color ROSADO.

¡RUEDA TRANQUILO Y SEGURO!

BAJAJ REPUESTOS ORIGINALES

COMPRA REPUESTOS ORIGINALES BAJAJ-AUTECO

¡A un súper precio!

auteco®