CATÁLOGO DE PARTES

AVISO IMPORTANTE

Recuerde hacer los cambios de aceite de motor (1.100 cc de Shell Advance 20W50 API SG + JASO MA) según la TABLA DE MANTENIMIENTO PERIÓDICO (Máximo cada 2.000 Kms. de recorrido) .

No lave la moto con agua a presión, ni con vapor, ni con el motor caliente. Estos procedimientos pueden ocasionar daños en sus componentes eléctricos.

PREFACIO

Es nuestro placer presentarles a ustedes el Catálogo de Partes.

Este Catálogo ha sido especialmente diseñado para ayudarle en la selección de las partes correctas con el fin de mantener el vehículo en las mejores condiciones.

Los repuestos originales están sujetos a un exigente estándar de control de calidad, por lo tanto es necesario que usted sólo use repuestos originales.

En nuestro constante esfuerzo para mejorar la eficiencia y desempeño de su vehículo, las especificaciones, diagramas y número de partes pueden cambiar sin previo aviso. Consecuentemente las descripciones de los repuestos en este Catálogo pueden no ser las finales y definitivas.

Las alteraciones y modificaciones que ocurren en la impresión de este Catálogo, serán informadas a nuestra red, a través de circulares de Servicio. Es requisito que usted actualice su Catálogo y haga las correcciones necesarias, una vez reciba dichas circulares. Lo anterior le asegurará un rápido y adecuado despacho de sus partes, pues las órdenes están siendo diligenciadas con las referencias más actualizadas.

En caso de necesitar asistencia técnica, comunicarse con el Distribuidor Autorizado o llamar al Departamento de Servicios Auteco-Kawasaki.

Todos los derechos reservados, No se permite la reproducción total o parcial de este libro, en ninguna forma o por ningún medio, ya sea electrónico o mecánico, incluido fotocopiado, sin permiso escrito de Autotecnica Colombiana S.A. "AUTECO S.A."

REVISADO, ABRIL DE 2007 (Edición No. 3)

DIRECTORIO TELEFÓNICO - DIVISION REPUESTOS

NOMBRE	CARGO	CELULAR	TELÉFONO
ALVARO VÉLEZ V.	JEFE LINEAS ESPECIALES	03310-3739023	306 84 58
JOSE IGNACIO ROJAS L.	JEFE LINEAS ORIGINALES	03313-7677836	306 84 59
ALEXANDER GRAJALES	VENTAS	03310-3739019	306 84 73
BERNARDO MURIEL G.	VENTAS	03310-4362742	306 84 67
CARLOS H. TOBON R.	VENTAS	03310-4473611	306 84 63
CARLOS MARIO SALAZAR	VENTAS	03310-4148845	306 84 65
ELKIN GALLEGO R.	VENTAS	03310-4362598	306 84 64
GONZALO A. SALDARRIAGA S.	VENTAS	03310-4068874	306 84 60
HECTOR A. VALENCIA R.	VENTAS	03310-4473652	306 84 61
HECTOR JAIRO LOPEZ C.	VENTAS	03312-2576791	306 84 70
JOHN JAIRO LÓPEZ CH.	VENTAS	03310-4442215	306 84 62
JORGE MARIO MAYA V.	VENTAS ORIGINALES	03312-2589384	306 84 75
NESTOR R. ADARVE	VENTAS	03310-4362689	306 84 68
UBERNEY ORTIZ V.	VENTAS	03313-6727337	306 84 66
WILLIAM GUTIÉRREZ CH.	VENTAS	03310-4074072	306 84 69
MAURICIO MEJÍA	VENTAS	03312-2576175	306 84 72
GABRIEL JAIME CARMONA	VENTAS ORIGINALES	03313-7677843	306 84 74
JORGE GIL	VENTAS ORIGINALES	03313-6727353	306 84 71

DIAGONAL 38 A Nº 34-56 B. SAN JOSE ITAGUI FAX BODEGA: 373 83 94 FAX OFICINAS: 373 03 75

SERVICIO AL CLIENTE	ANDRES CARDONA	306 84 78
	DORIS CARMONA	306 84 77
FACTURACIÓN	RICARDO CUARTAS	306 84 76
DEVOLUCIONES RECLAMOS Y MOTOS VARADAS	ALEJANDRO POSADA	306 84 79
	JUAN GMO. GARCIA	306 84 80
VENTAS AL PUBLICO	JULIAN BEDOYA	306 84 82

LINEA GRATUITA SERVICIO AL CLIENTE - ACLARA - 01 8000 52 00 90

ÍNDICE

FIG. N°	DESCRIPCIÓN	PAG. N°
1	CULATA	1
2	CILINDRO / PISTÓN	2
3	FILTRO DE AIRE	3
4	SILENCIADOR	4
5	VÁLVULAS	5
6	EJE LEVAS / TENSOR CADENILLA	6
7	CIGÜEÑAL	7
8	PEDAL DE CRANK	8
9	CLUTCH	9
10	TRANSMISIÓN	10
11	SELECTOR DE CAMBIOS	11
12	EJE DE CAMBIOS	12
13	CARCAZAS	13
14	CUBIERTA VOLANTE / CUBIERTA CADENA	14
15	CUBIERTA DERECHA	15
16	CARBURADOR	16-17
17	BOMBA DE ACEITE / FILTRO ACEITE	18
18	MAGNETO	19
19	BOBINA DE ALTA / CDI	20
20	CHASIS	21
21	PARTES DEL CHASIS	22
22	BRAZO OSCILANTE	23
23	AMORTIGUADOR TRASERO	24
24	REPOSAPIES	25
25	GUARDABARROS	26

FIG. N°	DESCRIPCIÓN	PAG. N°
26	GATO LATERAL / GATO CENTRAL	27
27	LLANTAS / NEUMÁTICOS / RINES	28
29	CAMPANA DELANTERA	29
30	CAMPANA TRASERA	30
31	PEDAL FRENO	31
32	BOMBA FRENO DELANTERO	32
33	FRENO DISCO DELANTERO	33
34	MANUBRIO	34
35	SUSPENSIÓN DELANTERA	35
36	TANQUE DE GASOLINA	36
37	GRIFO DE GASOLINA	37
38	SILLIN	38
39	VELOCIMETRO	39
40	CABLES	40
41	GUARDACADENAS	41
42	VISOR CARENAJE FAROLA	42
43	FAROLA	43
44	STOP / PORTA PLACA	44
45	DIRECCIONALES	45
46	EQUIPO ELECTRICO	46
47	SWICHE DE ENCENDIDO	47
48	ACCESORIOS / KIT HERRAMIENTA	48
49	PARTES PINTADAS	49-50
	ÍNDICE DE REFERENCIAS	51-55

ÍNDICE DE GRÁFICOS

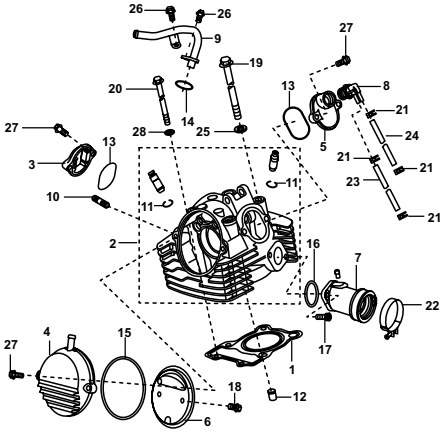

FIGURA Nº 1: CULATA	PAGE No. 1

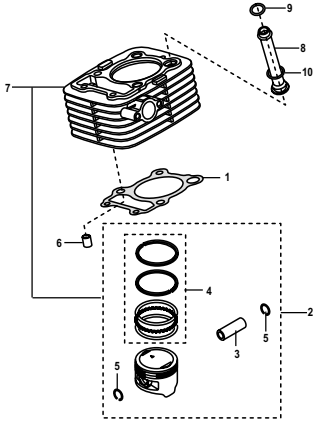

FIGURA Nº 2: CILINDRO / PISTÓN	PAGE No. 2

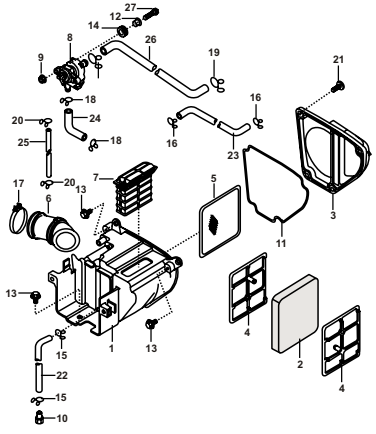

FIGURA Nº 3: FILTRO DE AIRE	PAGE No. 3

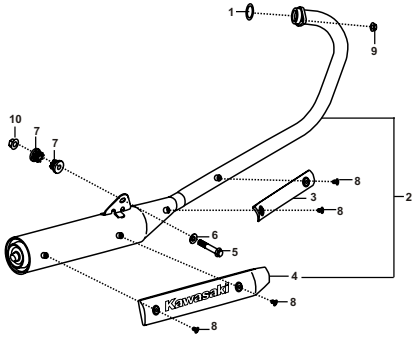

FIGURA Nº 4: SILENCIADOR	PAGE No. 4

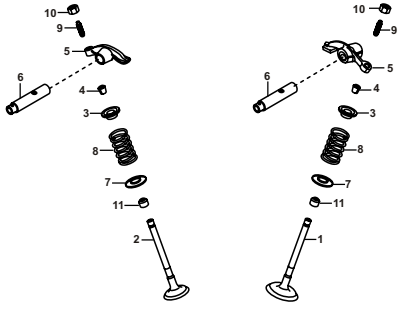

FIGURA Nº 5: VÁLVULAS	PAGE No. 5

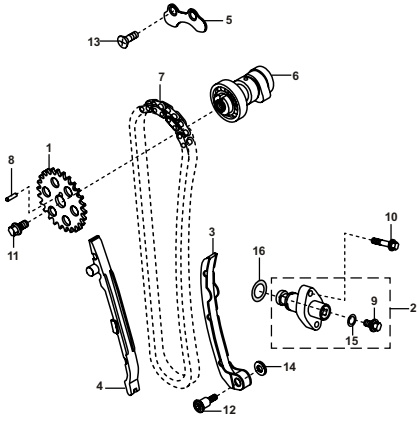

FIGURA Nº 6: EJE LEVAS / TENSOR CADENILLA	PAGE No. 6

ÍNDICE DE GRÁFICOS

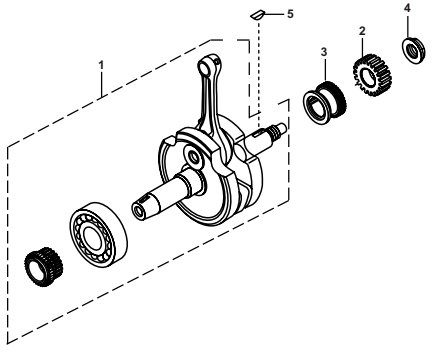

FIGURA Nº 7: CIGÜEÑAL	PAGE No. 7

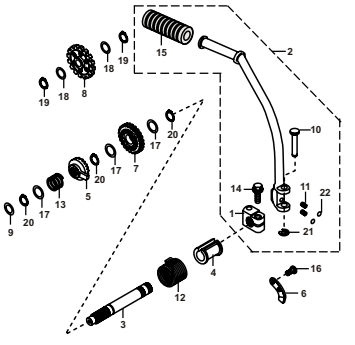

FIGURA Nº 8: PEDAL DE CRANK	PAGE No. 8

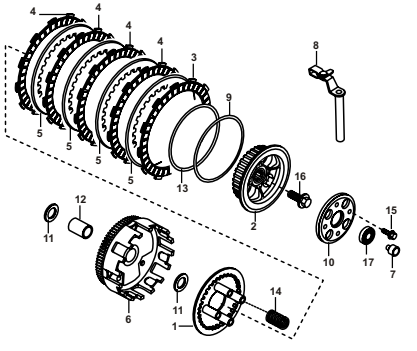

FIGURA Nº 9: CLUTCH	PAGE No. 9

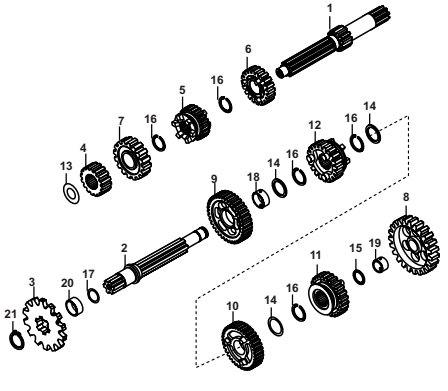

FIGURA Nº 10: TRANSMISIÓN	PAGE No. 10

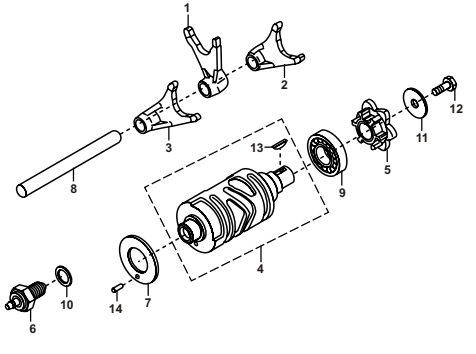

FIGURA Nº 11: SELECTOR DE CAMBIOS	PAGE No. 11

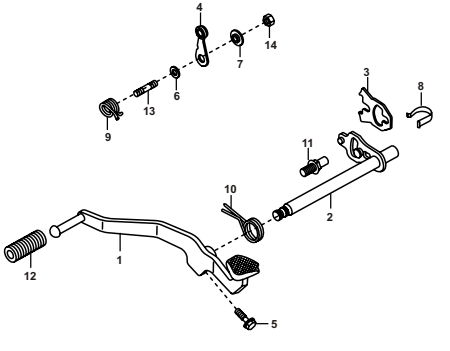

FIGURA Nº 12: EJE DE CAMBIOS	PAGE No. 12

ÍNDICE DE GRÁFICOS

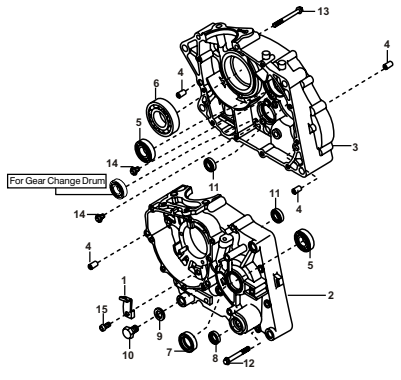

FIGURA Nº 13: CARCAZAS	PAGE No. 13

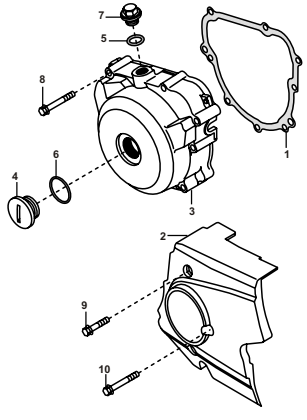

FIGURA Nº 14: CUBIERTA VOLANTE / CUBIERTA CADENA	PAGE No. 14

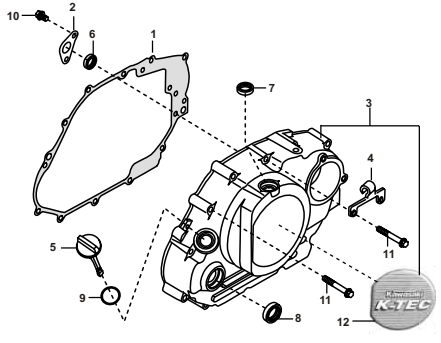

FIGURA Nº 15: CUBIERTA DERECHA	PAGE No. 15

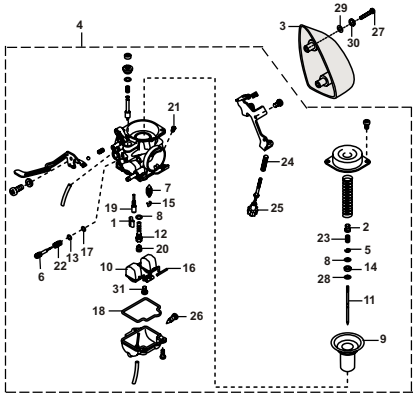

FIGURA Nº 16: CARBURADOR	PAGE No. 16 - 17

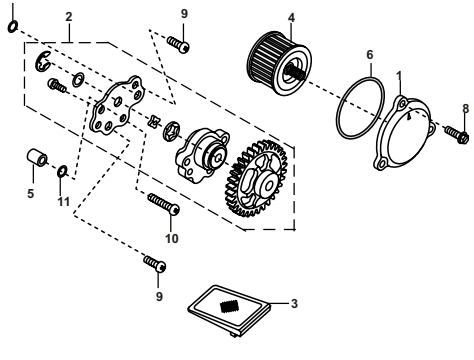

FIGURA Nº 17: BOMBA DE ACEITE / FILTRO ACEITE	PAGE No. 18

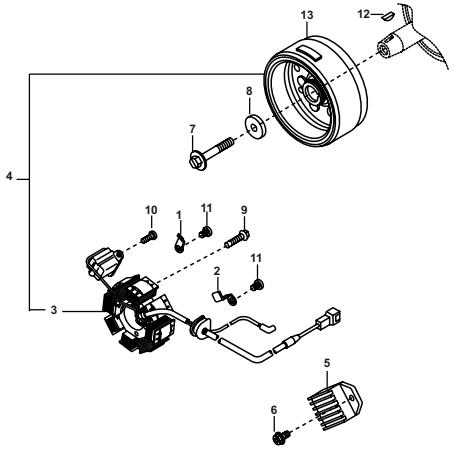

FIGURA Nº 18: MAGNETO	PAGE No. 19

ÍINDICE DE GRÁFICOS

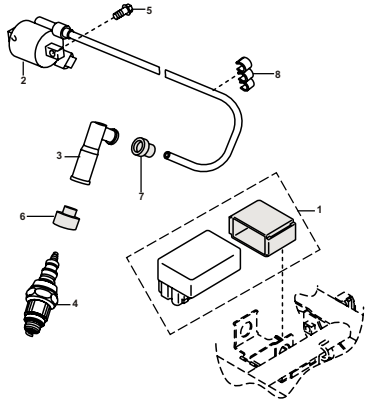

FIGURA Nº 19: BOBINA DE ALTA / CDI	PAGE No. 20

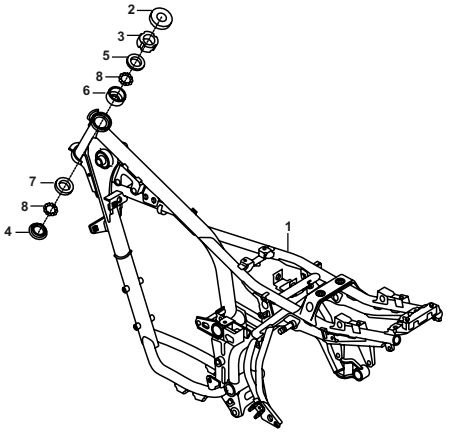

FIGURA Nº 20: CHASIS	PAGE No. 21

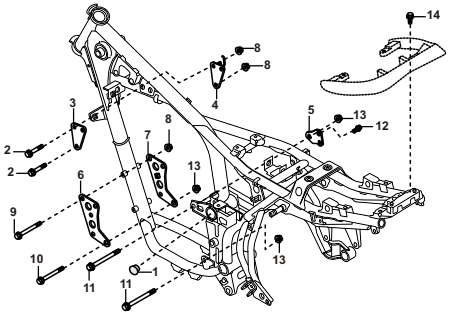

FIGURA Nº 21: PARTES DEL CHASIS	PAGE No. 22

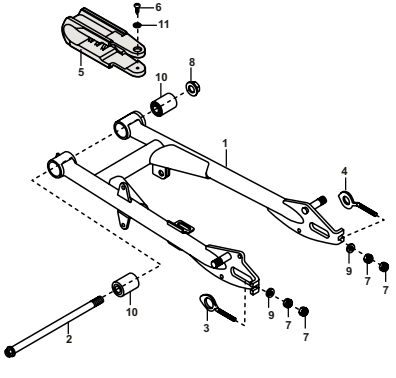

FIGURA Nº 22: BRAZO OSCILANTE	PAGE No. 23

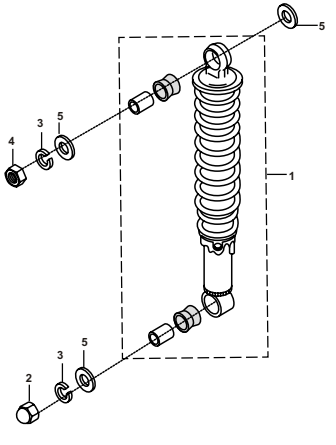

FIGURA Nº 23: AMORTIGUADOR TRASERO	PAGE No. 24

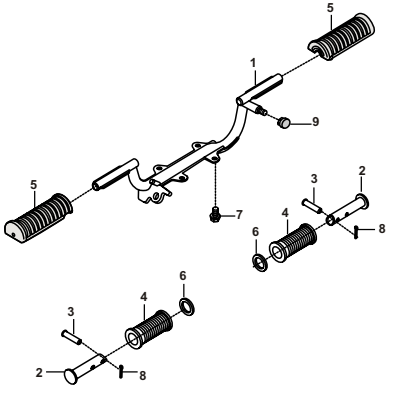

FIGURA Nº 24: REPOSAPIES	PAGE No. 25

ÍNDICE DE GRÁFICOS

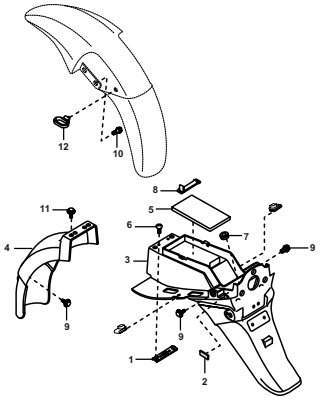

FIGURA Nº 25: GUARDABARROS	PAGE No. 26

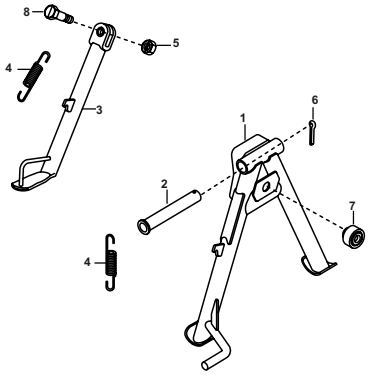

FIGURA Nº 26: GATO LATERAL / GATO CENTRAL	PAGE No. 27

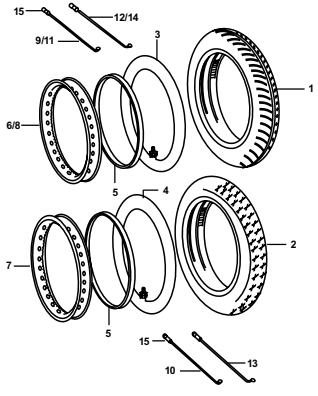

FIGURA Nº 27: LLANTAS / NEUMÁTICOS / RINES	PAGE No. 28

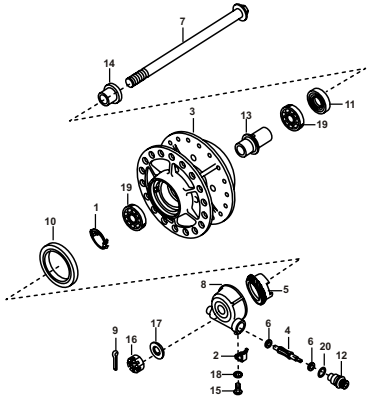

FIGURA Nº 29: CAMPANA DELANTERA	PAGE No. 29

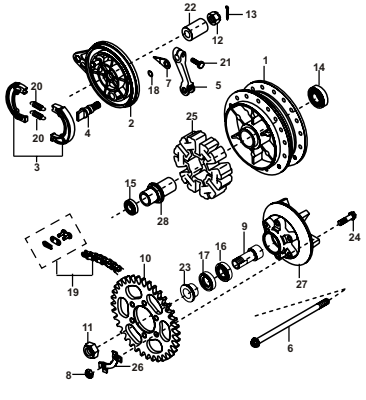

FIGURA Nº 30: CAMPANA TRASERA	PAGE No. 30

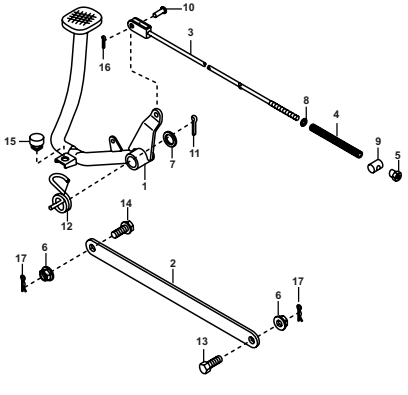

FIGURA Nº 31: PEDAL FRENO	PAGE No. 31

ÍNDICE DE GRÁFICOS

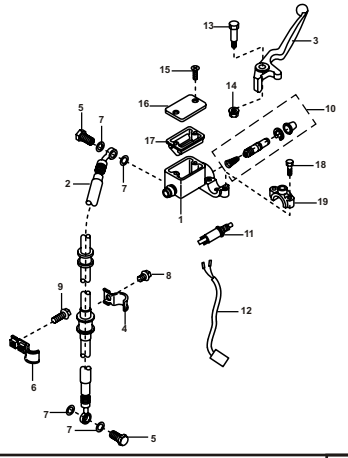

FIGURA Nº 32: BOMBA FRENO DELANTERO	PAGE No. 32

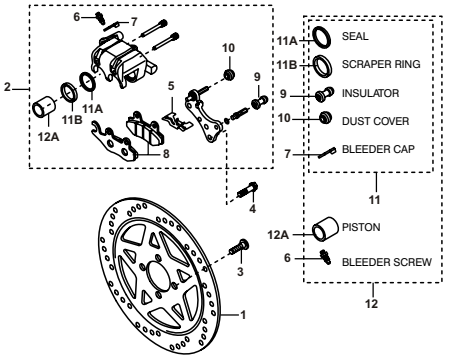

FIGURA Nº 33: FRENO DISCO DELANTERO	PAGE No. 33

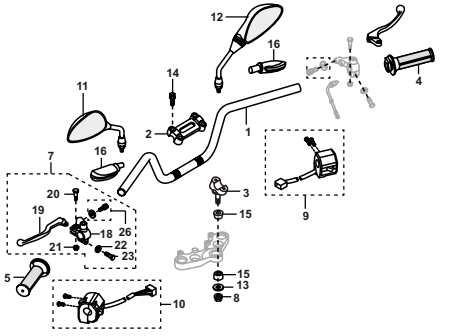

FIGURA Nº 34: MANUBRIO	PAGE No. 34

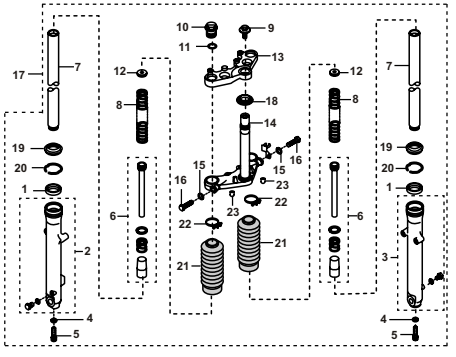

FIGURA Nº 35: SUSPENSIÓN DELANTERA	PAGE No. 35

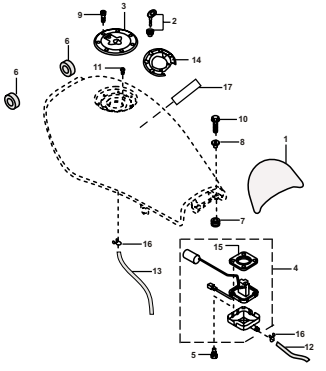

FIGURA Nº 36: TANQUE DE GASOLINA	PAGE No. 36

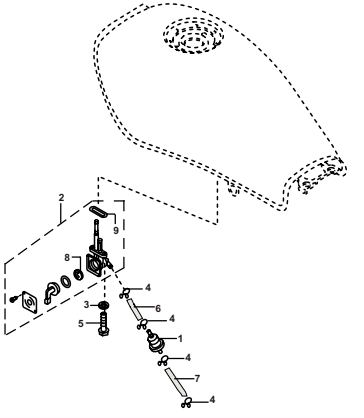

FIGURA Nº 37: GRIFO DE GASOLINA	PAGE No. 37

ÍNDICE DE GRÁFICOS

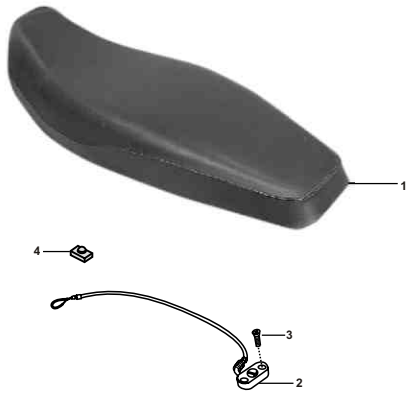

FIGURA Nº 38: SILLIN	PAGE No. 38

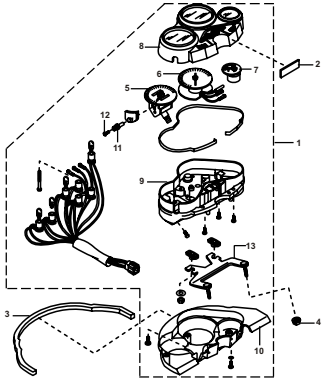

FIGURA Nº 39: VELOCIMETRO	PAGE No. 39

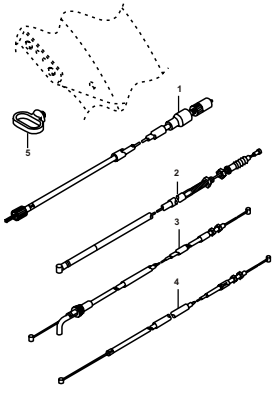

FIGURA Nº 40: CABLES	PAGE No. 40

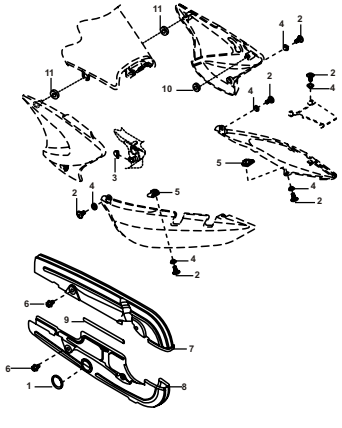

FIGURA Nº 41: GUARDACADENAS	PAGE No. 41

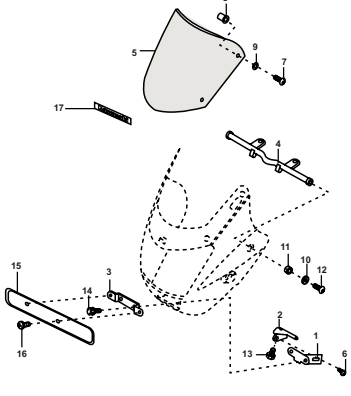

FIGURA Nº 42: VISOR CARENAJE FAROLA	PAGE No. 42

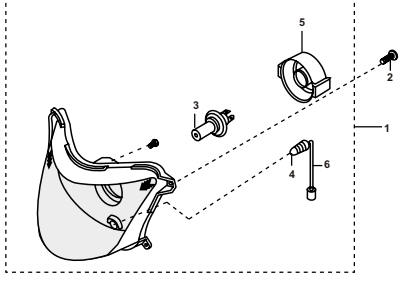

FIGURA Nº 43: FAROLA	PAGE No. 43

ÍNDICE DE GRÁFICOS

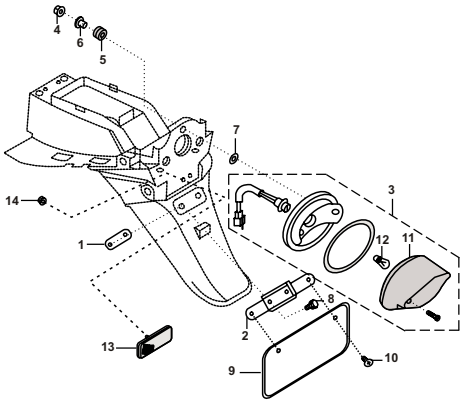

FIGURA Nº 44 :STOP / PORTA PLACA	PAGE No. 44

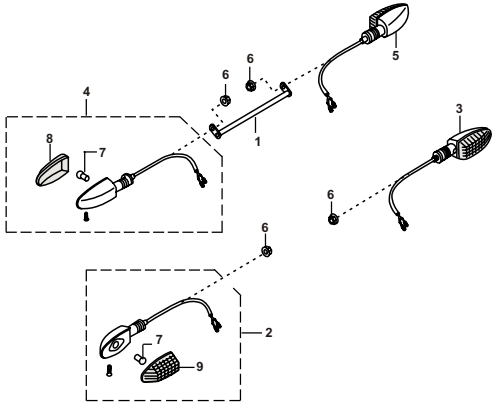

FIGURA Nº 45:DIRECCIONALES	PAGE No. 45

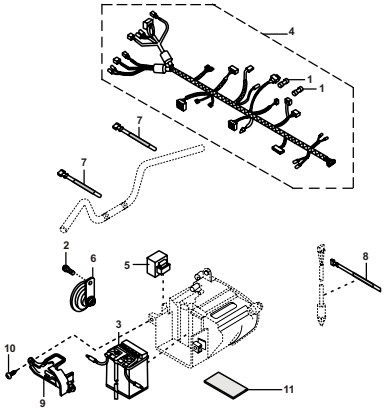

FIGURA Nº 46: EQUIPO ELECTRICO	PAGE No. 46

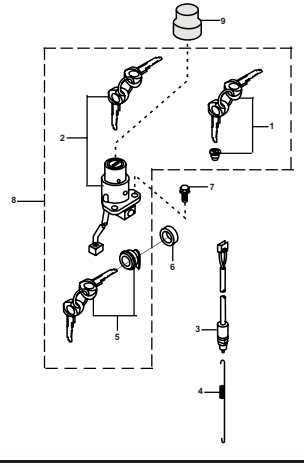

FIGURA Nº 47: SWICHE DE ENCENDIDO	PAGE No. 47

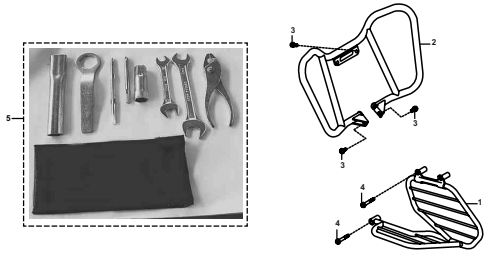

FIGURA Nº 48: ACCESORIOS / KIT HERRAMIENTA	PAGE No. 48

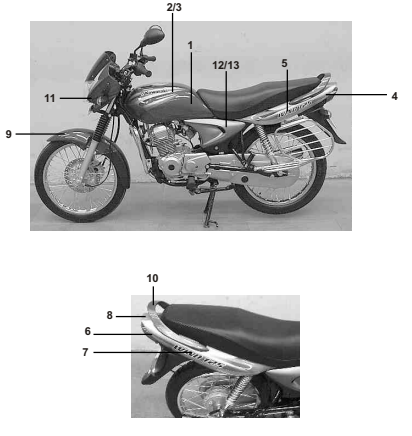

FIGURA Nº 49: PARTES PINTADAS	PAGE No. 49 - 50

FIGURA Nº 1: CULATA

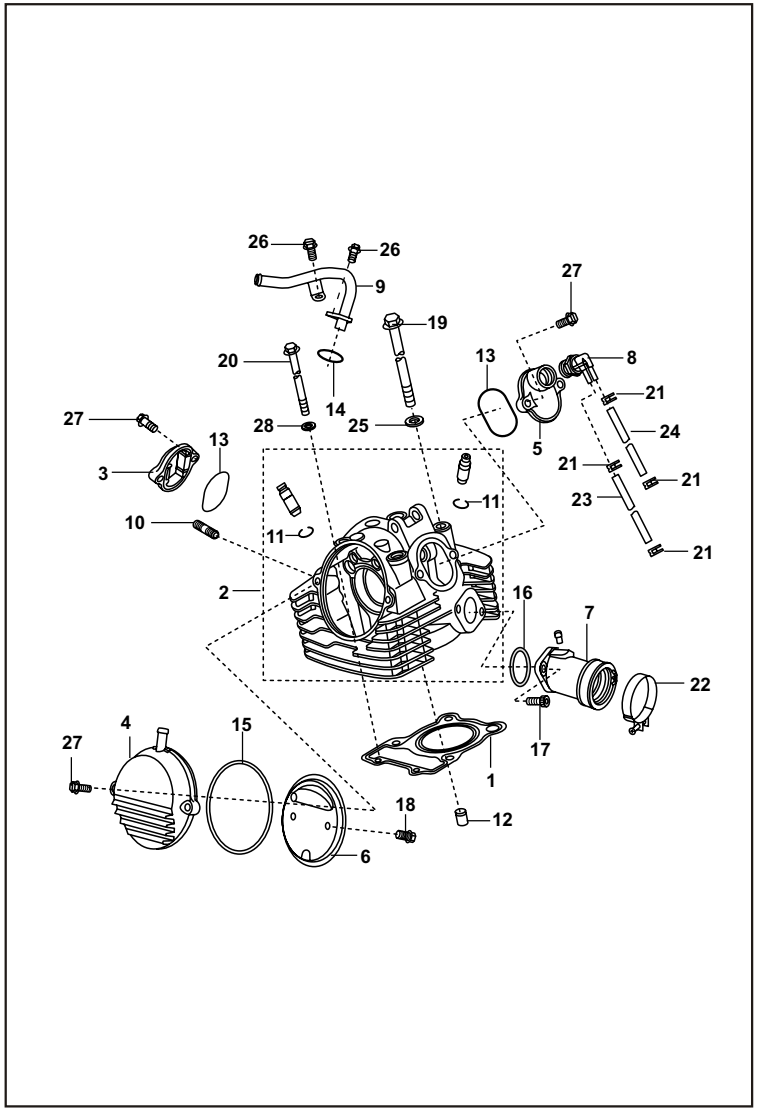

FIG. No.	PARTE No.	DESCRIPCIÓN	CANT. VEH.	OBSERVACIONES
1	DP-1010-10	Junta Culata	1	
2	DP-1010-05	Culata	1	
3	DD-1014-70	Cubiertas Culata	1	
4	DP-1010-11	Tapa Culata	1	
5	DP-1013-48	Tapa Culata	1	
6	DP-1011-51	Cubierta Culata	1	
7	DP-1010-12	Soporte Carburador	1	
8	DD-1013-33	BSV Válvula	1	
9	DP-1011-48	Desfogue Culata	1	
10	DP-1011-45	Tornillo Culata	2	
11	39-2037-17	Pin Guía Válvulas	2	
12	39-1000-06	Pin Guía Cilindro	2	
13	39-1020-21	Anillo Retén	2	
14	39-2387-21	Anillo Retén Desfogue Culata	1	
15	DP-1011-52	Anillo Retén Tapa Culata	1	
16	39-2048-21	Anillo Retén	1	
17	39-1964-04	Tornillo Soporte Carburador	2	
18	DP-1012-14	Tornillo 6 X 10	2	
19	DP-1011-50	Tornillo Culata	4	
20	DP-1011-46	Tornillo Culata	2	
21	DP-1013-33	Abrazadera	4	
22	DP-1011-98	Abrazadera	1	
23	DP-1210-38	Manguera Desfogue	1	
24	DP-1210-39	Manguera Desfogue	1	
25	DP-1011-47	Arandela	4	
26	39-1964-04	Tornillo	2	
27	39-1673-04	Tornillo	6	
28	39-0717-11	Arandela	2	

FIGURA Nº 2: CILINDRO / PISTÓN

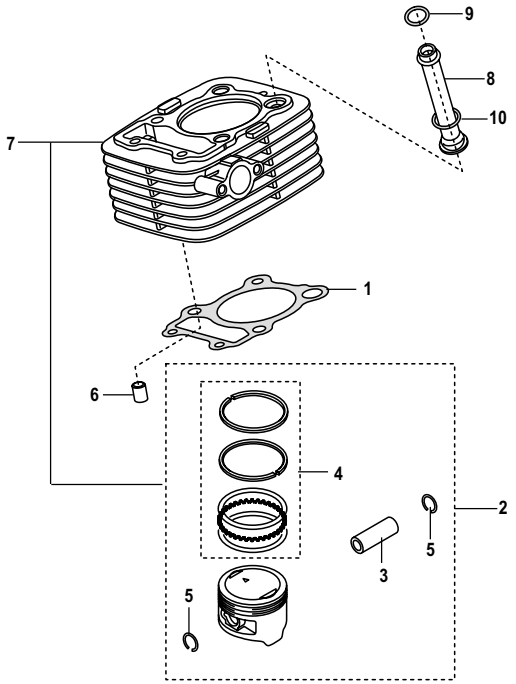

FIG. No.	PARTE No.	DESCRIPCIÓN	CANT. VEH.	OBSERVACIONES
1	DP-1010-17	Empaque	1	
	23T26SE	Kit Empaques	1	
2	DP-1013-44	Kit Pistón Std	1	
	DP-1013-44-STD/47	Kit Pistón Std		
	DP-1013-44-025/47	Kit Pistón 0.25		
	DP-1013-44-050/47	Kit Pistón 0.50		
	DP-1013-44-075/47	Kit Pistón 0.75		
	DP-1013-44-100/47	Kit Pistón 1.00		
3	DP-1010-33	Pasador Pistón	1	
4	DP-1010-76	Anillos Std	1	
	DP-1010-76-STD/47	Anillos Std		
	DP-1010-76-025/47	Anillos 0.25		
	DP-1010-76-050/47	Anillos 0.50		
	DP-1010-76-075/47	Anillos 0.75		
	DP-1010-76-100/47	Anillos 1.00		
5	DP-1011-65	Pines Pasador Pistón	2	
6	39-1000-06	Pin Guía Cilindro	2	
7	DP-1013-45	Cilindro Completo (Con Pistón)	1	
8	DP-1210-04	Conducto Aceite	1	
9	39-2387-21	Anillo Retén Pipa Culata	1	
10	DP-1210-05	Anillo Retén	1	

FIGURA Nº 3: FILTRO DE AIRE

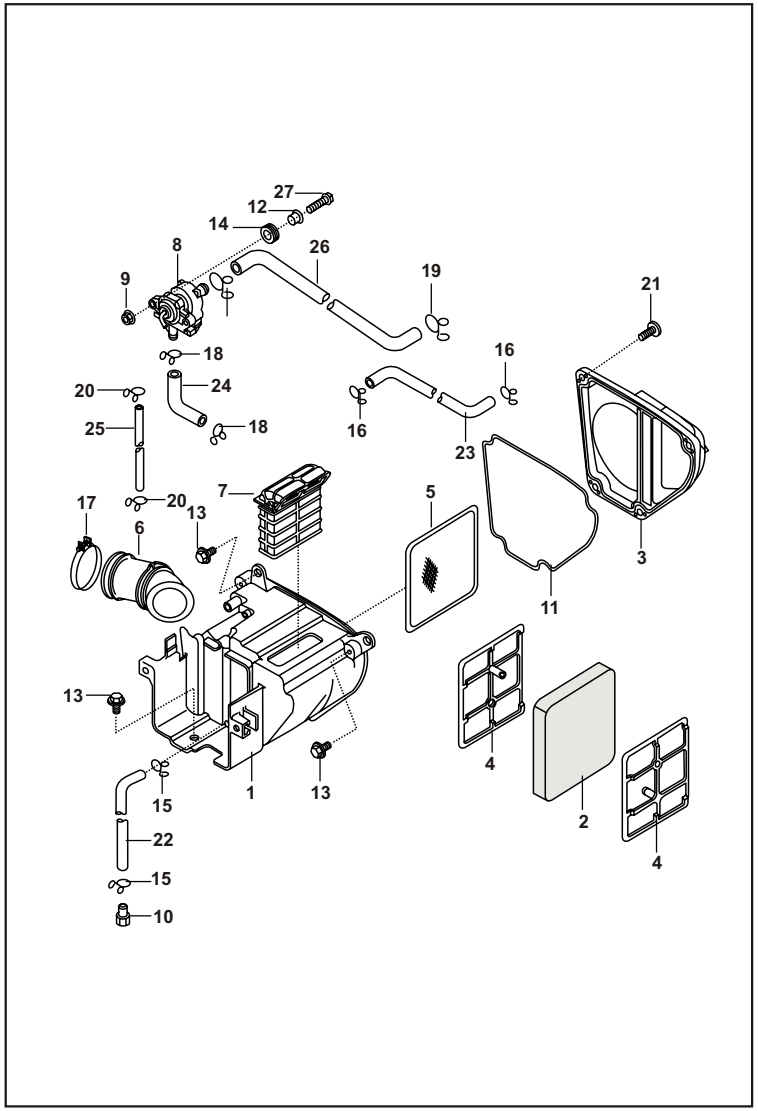

FIG. No.	PARTE No.	DESCRIPCIÓN	CANT. VEH.	OBSERVACIONES
1	DP-1210-02	Caja Filtro Aire (Sola)	1	
2	DP-1210-34	Filtro Aire	1	
3	DP-1210-03	Tapa Caja Filtro Aire	1	
4	DP-1210-35	Soporte Filtro Aire	2	
5	DP-1210-30	Rejilla Filtro Aire	1	
6	DP-1210-20	Soporte Carburador	1	
7	DP-1210-07	Conducto Filtro Aire	1	
8	DP-1210-13	Válvula Aire	1	
9	39-0817-15	Tuerca Guardafango Trasero	2	
10	DP-1210-24	Tapón Drenaje	1	
11	DP-1210-11	Junta Tapa Caja Filtro Aire	1	
12	DP-1210-32	Buje Antivibrante	2	
13	DP-1610-94	Tornillo	3	
14	DP-1210-31	Antivibrante	2	
15	DG-1210-25	Abrazadera	2	
16	DP-1210-25	Abrazadera	2	
17	DP-1210-48	Abrazadera	1	
18	DP-1210-47	Abrazadera	2	
19	DP-1210-19	Abrazadera	2	
20	DG-1410-28	Abrazadera	2	
21	39-2044-01	Tornillo Tapa Filtro Aire	4	
22	DP-1210-22	Desfogue Filtro Aire	1	
23	DP-1210-10	Conducto Desfogue Motor	1	
24	DP-1210-12	Conducto Válvula Desfogue	1	
25	DP-1210-15	Conducto Válvula Desfogue	1	
26	DP-1210-14	Conducto Válvula Desfogue	1	
27	39-1674-04	Tornillo	1	

FIGURA Nº 4: SILENCIADOR

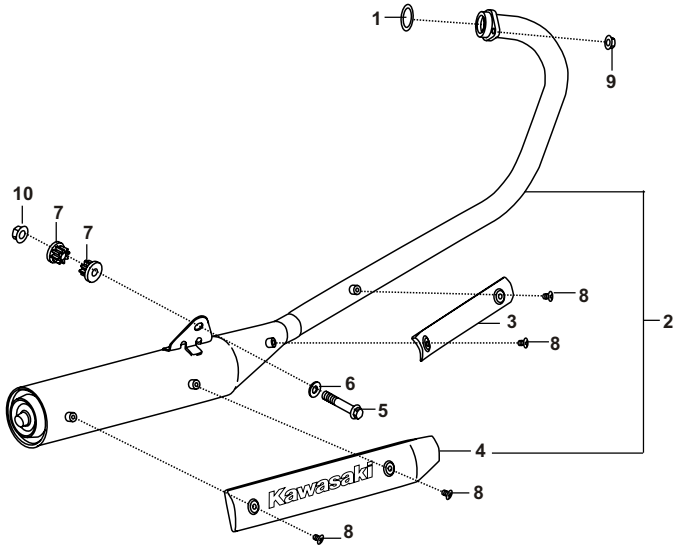

FIG. No.	PARTE No.	DESCRIPCIÓN	CANT. VEH.	OBSERVACIONES
1	DP-1011-40	Junta Silenciador	1	
2	DP-1013-65	Silenciador Completo	1	
3	DP-1013-09	Cubierta Delantera Silenciador	1	
4	DD-1014-84	Cubierta Trasera Silenciador	1	
5	DG-1012-85	Tornillo Soporte Silenciador	1	
6	39-1054-11	Arandela	1	
7	DG-1012-51	Buje Soporte Silenciador	2	Alt. DG-1014-19
8	39-2584-01	Tornillo	4	
9	DP-1011-58	Tuerca Tubo Silenciador	2	
10	39-1225-15	Tuerca	1	

FIGURA Nº 5: VÁLVULAS

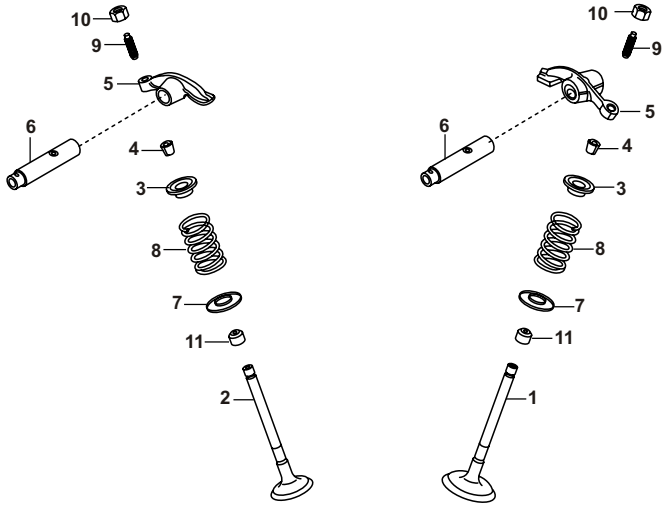

FIG. No.	PARTE No.	DESCRIPCIÓN	CANT. VEH.	OBSERVACIONES
1	DP-1010-18	Válvula Admisión	1	
2	DP-1010-19	Válvula Escape	1	
3	DP-1010-22	Arandela Resorte Válvula	2	
4	DP-1011-69	Cuñas Válvula	4	
5	DP-1010-20	Balancines	2	
6	DP-1010-21	Pasador Balancines	2	
7	DP-1011-38	Arandela Resorte Válvula	2	
8	DP-1010-24	Resorte Válvulas	2	
9	DP-1012-30	Tornillos Balancines	2	
10	39-0973-15	Tuerca Perno Balancín	2	
11	DP-1011-71	Sellos de Válvulas	2	

FIGURA Nº 6: EJE LEVAS / TENSOR CADENILLA

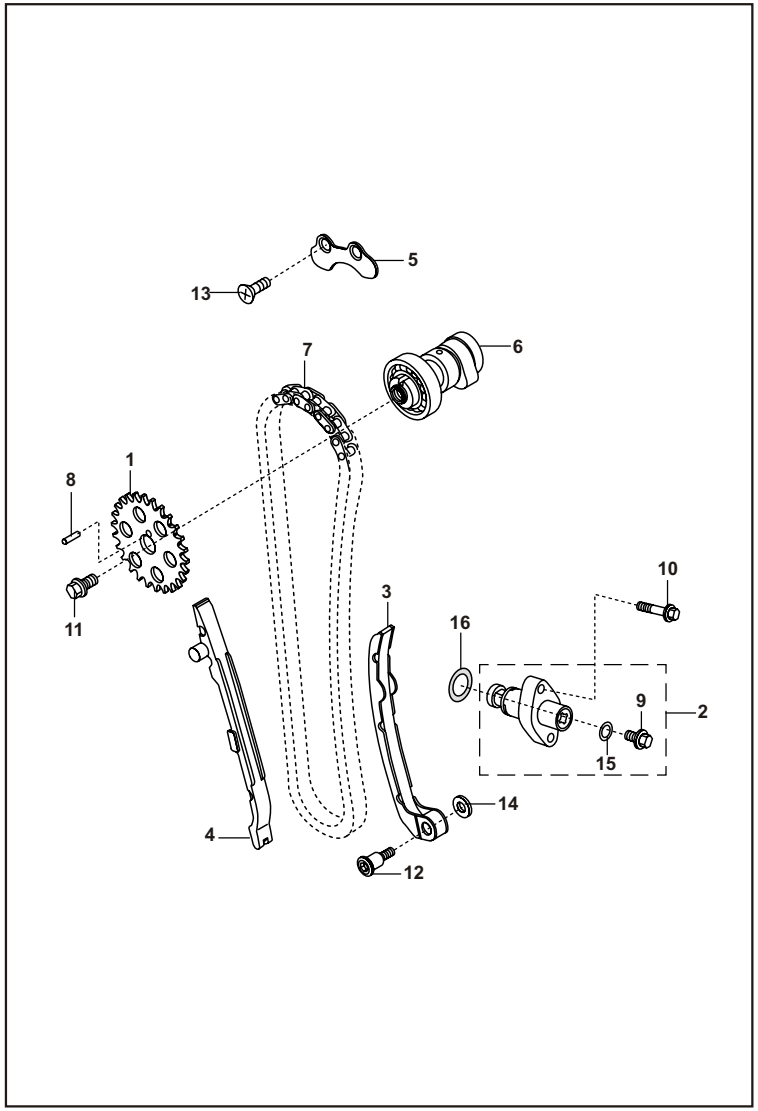

FIG. No.	PARTE No.	DESCRIPCIÓN	CANT. VEH.	OBSERVACIONES
1	DP-1010-28	Piñón Cadenilla Distribución	1	
2	DD-1012-55	Tensor Cadenilla	1	
3	DP-1010-26	Guía Cadenilla Distribución	1	
4	DP-1010-27	Guía Cadenilla Distribución	1	
5	DP-1010-93	Platina Fijación Eje Levas	1	
6	DP-1011-77	Eje Levas	1	
7	DP-1011-37	Cadenilla Distribución	1	
8	DP-1012-02	Pin Piñón Eje Levas	1	
9	DD-1010-62	Tornillo Tapón	1	
10	DP-1011-89	Tornillo Tensor Cadenilla	2	
11	DP-1011-36	Tornillo Piñón Cadenilla Distribución	1	
12	DP-1011-35	Tornillo Guía Cadenilla	1	
13	DP-1012-68	Tornillo Platina Eje Levas	2	
14	39-0717-11	Arandela	1	
15	39-1790-21	Anillo Retén	1	
16	39-2040-21	Anillo Retén	1	

FIGURA Nº 7: CIGÜEÑAL

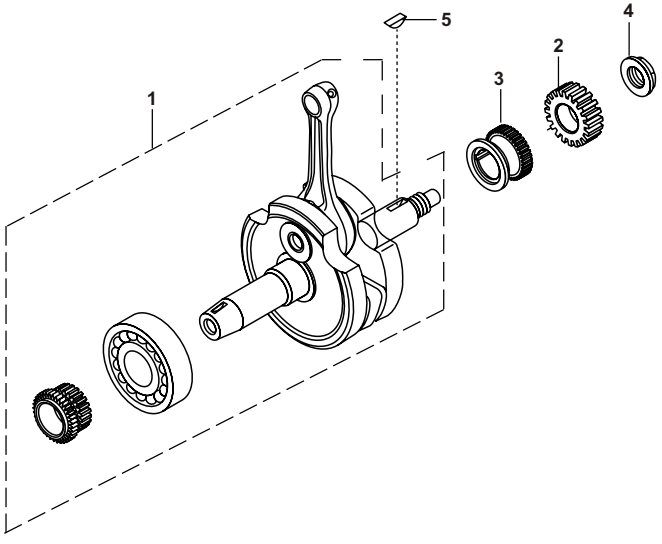

FIG. No.	PARTE No.	DESCRIPCIÓN	CANT. VEH.	OBSERVACIONES
1	DP-1010-34	Cigüeñal	1	
2	DP-1010-40	Piñón Primario	1	
3	DP-1010-41	Piñón Cigüeñal	1	
4	DP-1013-35	Tuerca Cigüeñal	1	
5	01-1006-11	Cuña Cigüeñal	1	

FIGURA Nº 8: PEDAL DE CRANK

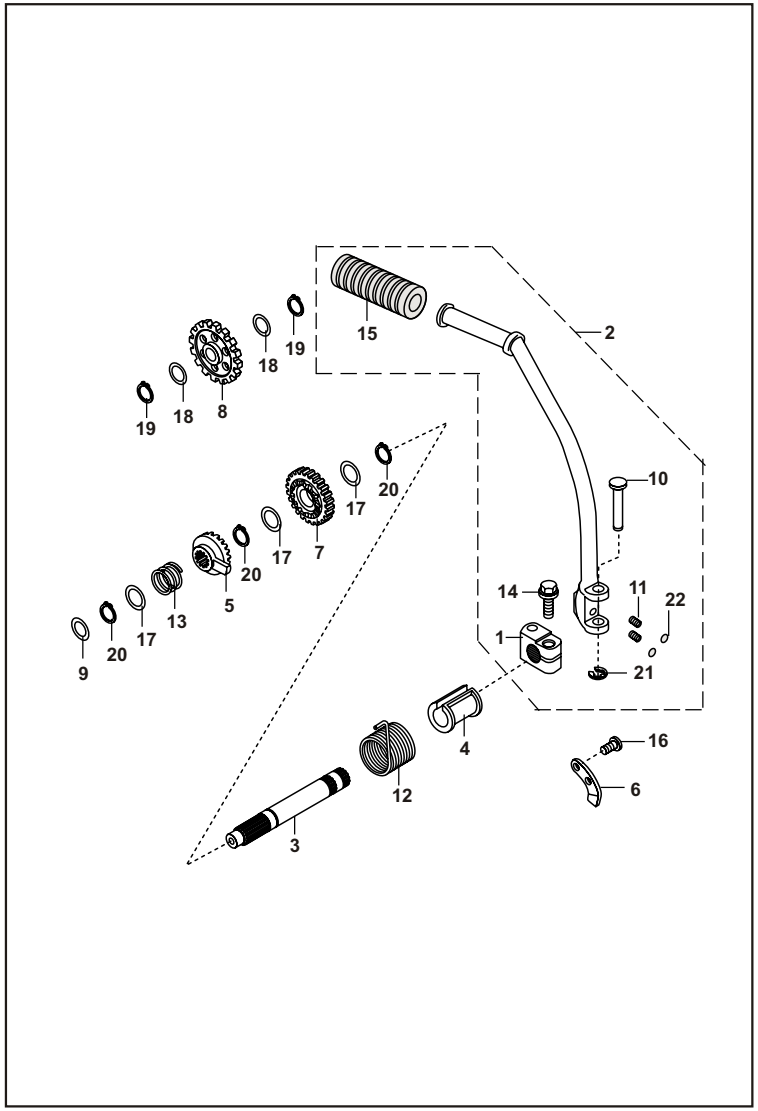

FIG. No.	PARTE No.	DESCRIPCIÓN	CANT. VEH.	OBSERVACIONES
1	DP-1013-00	Moñón Crank	1	
2	DP-1013-66	Pedal Crank	1	
3	DP-1010-42	Eje Crank	1	
4	31-1010-40	Guía Resorte Crank	1	
5	DP-1010-95	Piñón Eje Crank	1	
6	DP-1011-61	Platina Guía Eje Crank	1	
7	DP-1010-96	Piñón Eje Crank	1	
8	DP-1011-67	Piñón Loco	1	
9	39-0993-11	Arandela Eje Crank	1	
10	DP-1012-28	Pin Pasador Moñón Crank	1	
11	DG-1013-51	Resorte Pedal Crank	2	
12	31-1010-41	Resorte Crank	1	
13	31-1010-39	Resorte Piñón Crank	1	
14	39-2210-04	Tornillo Pedal Crank	1	
15	FD-1010-66	Antivibrante Pedal crank	1	
16	DP-1012-31	Tornillos	2	
17	39-0995-11	Arandela Eje Caja	3	
18	DP-1011-66	Arandela Piñón Crank	2	
19	39-2408-17	Pin Piñón Crank	2	
20	39-0738-17	Pin Eje Primario	3	
21	39-0855-17	Arandela Crank	1	
22	30-1012-36	Balín Crank	2	

FIGURA Nº 9: CLUTCH

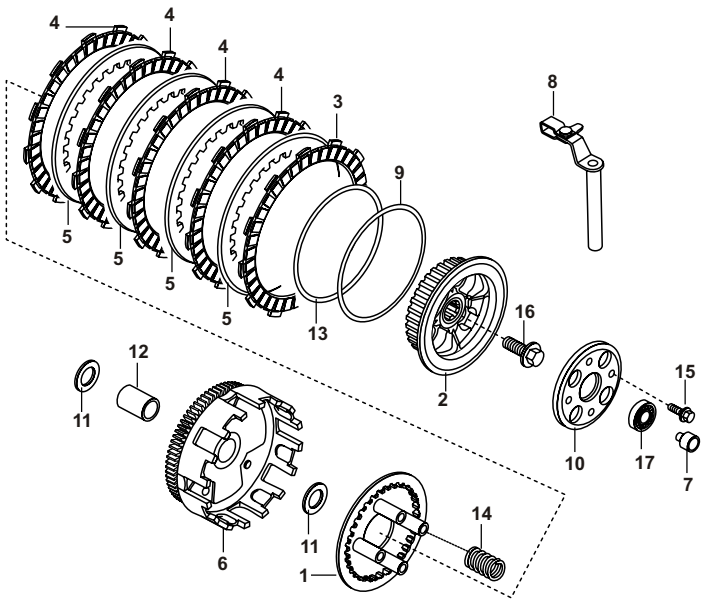

FIG. No.	PARTE No.	DESCRIPCIÓN	CANT. VEH.	OBSERVACIONES
1	DP-1011-07	Porta Resorte Clutch	1	
2	DP-1011-08	Corona Interna Clutch	1	
3	DP-1011-09	Discos Clutch	1	
4	DP-1011-10	Discos Clutch	4	
5	DP-1011-11	Discos Separadores Clutch	4	
6	DP-1010-98	Corona Clutch	1	
7	DP-1012-69	Eje Clutch	1	
8	DP-1011-17	Eje Tapa Clutch	1	
9	DP-1012-43	Arandela Clutch	1	
10	DP-1012-42	Soporte Clutch	1	
11	DP-1011-62	Arandela Corona Clutch	2	
12	DP-1011-44	Buje Corona Clutch	1	
13	DP-1011-14	Separadores Clutch	1	
14	DP-1011-15	Resortes Clutch	4	
15	DP-1011-16	Tornillo Resortes Clutch	4	
16	DP-1011-72	Tornillo 10x35	1	
17	39-1001-20	Balinera	1	

FIGURA Nº 10: TRANSMISIÓN

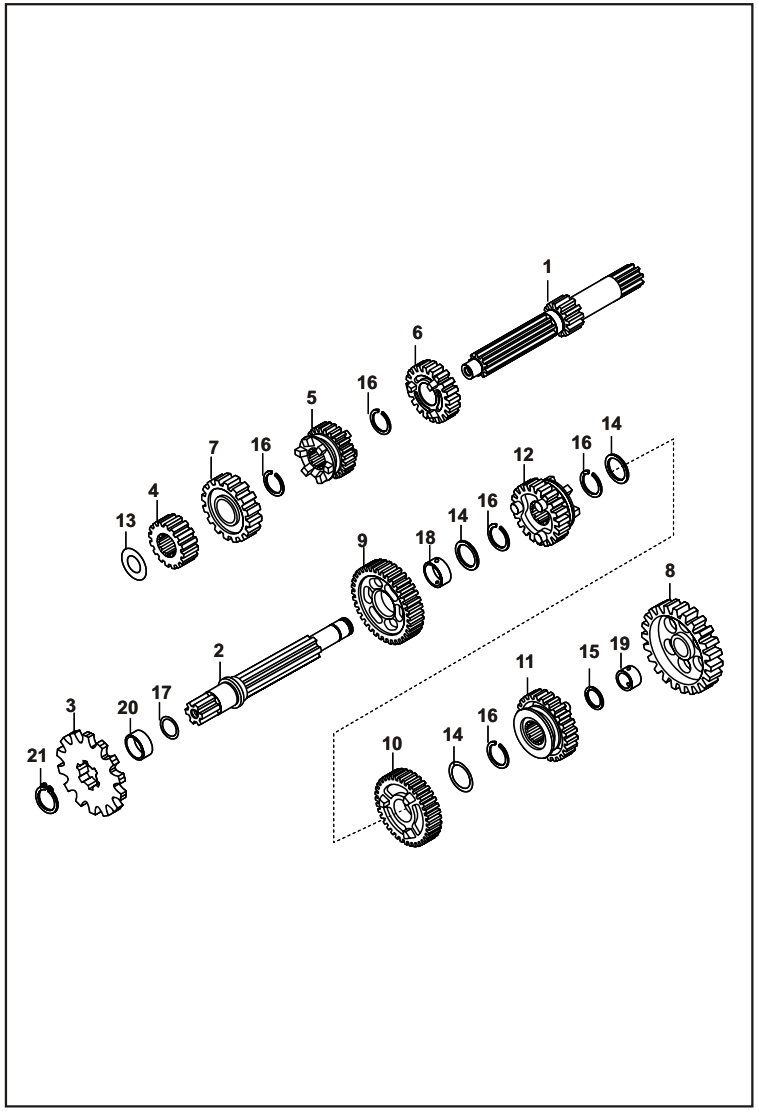

FIG. No.	PARTE No.	DESCRIPCIÓN	CANT. VEH.	OBSERVACIONES
1	DP-1010-51	Eje Transmisión Clutch	1	
2	DP-1010-56	Eje Piñón Salida	1	
3	DP-1011-63	Piñón Salida 14T	1	
4	DP-1010-52	Piñón Caja de 2a	1	
5	DP-1010-53	Piñón Caja de 3a	1	
6	DP-1010-54	Piñón Caja de 4a	1	
7	DP-1010-55	Piñón Caja de 5a	1	
8	DP-1010-57	Piñón Caja de 1a	1	
9	DP-1010-58	Piñón Caja de 2a	1	
10	DP-1010-59	Piñón Caja de 3a	1	
11	DP-1010-60	Piñón Caja de 4a	1	
12	DP-1010-61	Piñón Caja de 5a	1	
13	DP-1012-45	Arandela Piñón Caja	1	
14	DP-1011-64	Arandela Piñón Caja	3	
15	DP-1011-96	Arandela Piñón Caja	1	
16	39-0987-17	Pines Eje Caja	5	
17	DP-1011-68	Anillo Retén	1	
18	DP-1012-97	Buje Piñón Caja	1	
19	DP-1012-96	Buje Piñón Caja	1	
20	DP-1011-55	Buje Eje Piñón Salida	1	
21	39-0989-17	Pin Piñón Eje Salida	1	

FIGURA Nº 11: SELECTOR DE CAMBIOS

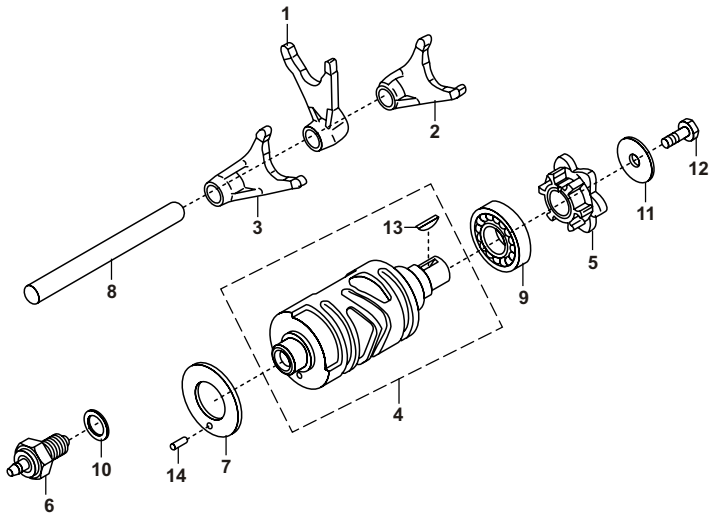

FIG. No.	PARTE No.	DESCRIPCIÓN	CANT. VEH.	OBSERVACIONES
1	DP-1010-47	Horquilla Cambios	1	
2	DP-1010-48	Horquilla Cambios	1	
3	DP-1010-49	Horquilla Cambios	1	
4	DP-1010-50	Eje Selector Cambios	1	
5	DP-1012-36	Leva Eje Selector Cambios	1	
6	DP-2010-18	Swiche Neutro	1	
7	DG-1011-20	Arandela Eje Selector	1	
8	DP-1012-24	Pasador Horquilla Cambios	1	
9	DG-1014-38	Balinera Eje Selector	1	
10	30-1010-15	Junta Swiche Neutro	1	
11	DP-1011-53	Arandela Eje Selector	1	
12	39-1577-04	Tornillo Arandela Eje Selector	1	
13	DG-1013-48	Cuña Eje Selector Cambios	1	
14	39-0984-06	Pin Arandela Eje Selector	1	

FIGURA Nº 12: EJE DE CAMBIOS

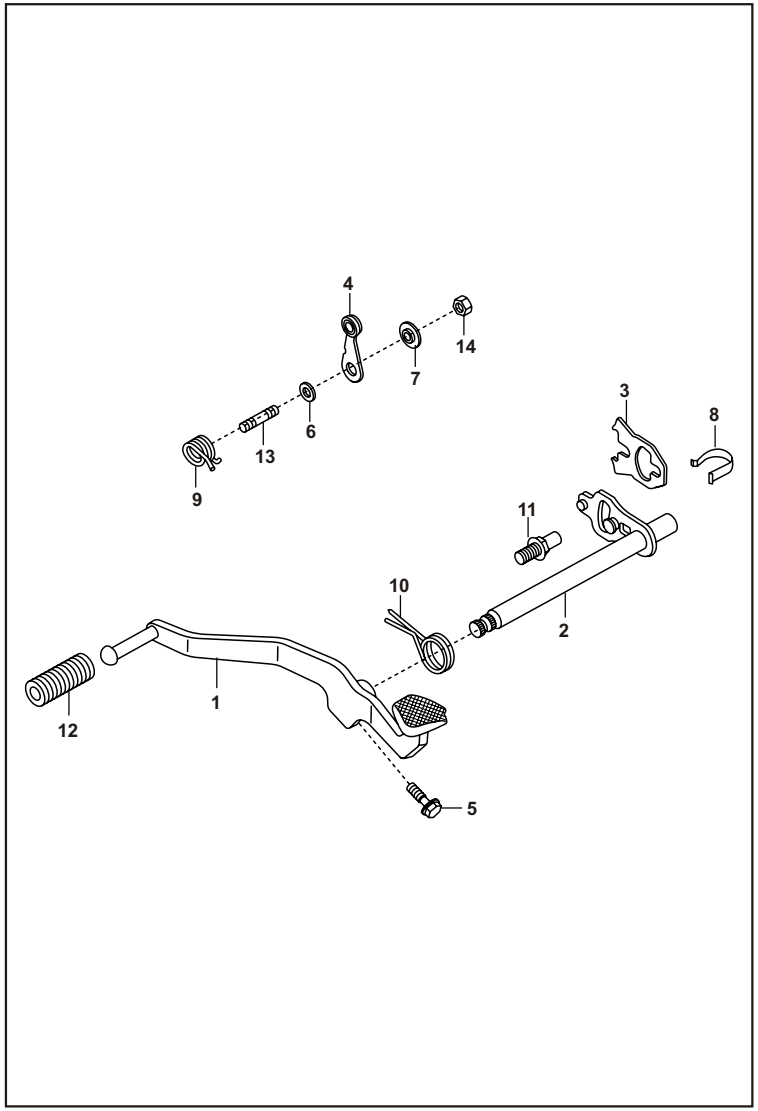

FIG. No.	PARTE No.	DESCRIPCIÓN	CANT. VEH.	OBSERVACIONES
1	DP-1011-33	Pedal Cambios (Doble)	1	
2	DP-1010-83	Eje Cambios	1	
3	DP-1013-41	Platina Eje Cambios	1	
4	DG-1011-26	Leva Eje Cambios	1	
5	39-1069-01	Tornillo Pedal Crank	1	
6	39-2005-11	Arandela	1	
7	DG-1011-29	Arandela	1	
8	DG-1011-98	Resorte Leva Cambios	1	
9	DG-1011-30	Resorte Leva Cambios	1	
10	DP-1013-38	Resorte Eje Cambios	1	
11	DP-1011-91	Tornillo Eje Cambios	1	
12	31-1011-08	Caucho Pedal de Cambios	1	
13	39-2014-05	Tornillo Leva Cambios	1	
14	39-2150-15	Tornillo	1	

FIGURA Nº 13: CARCAZAS

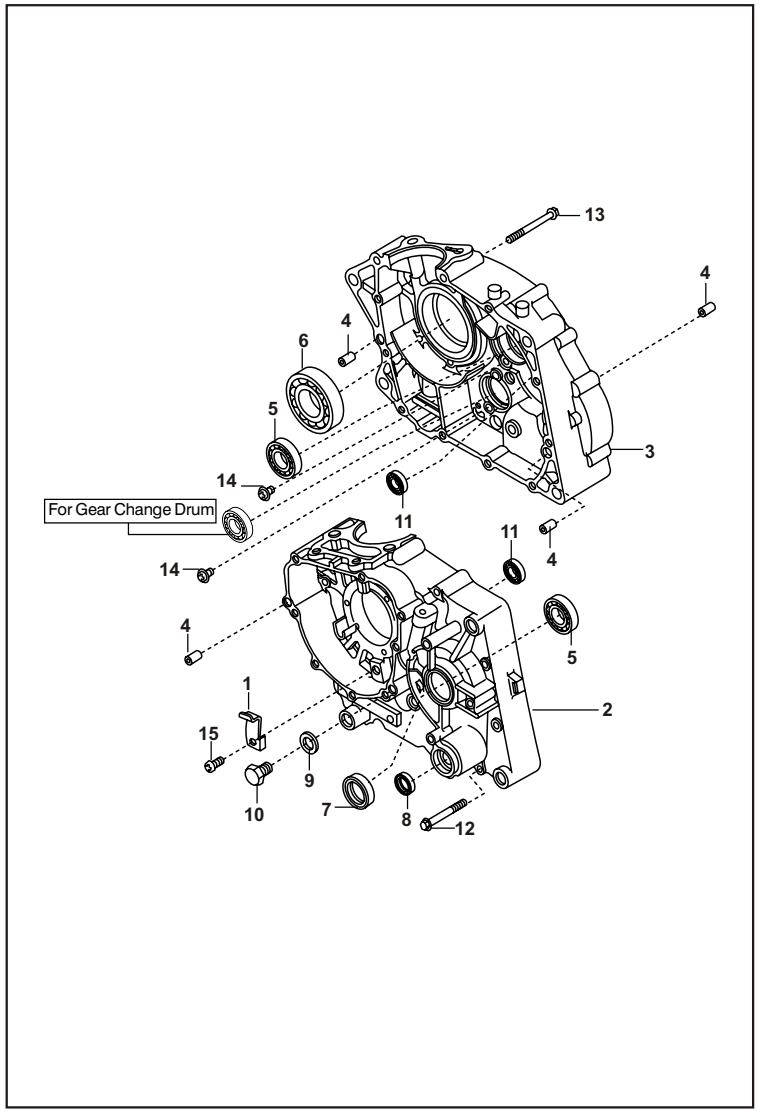

FIG. No.	PARTE No.	DESCRIPCIÓN	CANT. VEH.	OBSERVACIONES
1	DP-1013-32	Platina Carcaza	1	
2	DP-1010-63	Carcaza Izquierda	1	
3	DP-1010-65	Carcaza Derecha	1	
4	39-0999-06	Pin Guía Carcaza	6	
5	DP-1013-34	Balinera Carcaza 6203C2	2	
6	DP-1013-42	Balinera Cigüeñal 6305/JR2	1	
7	DP-1013-36	Retén Eje Piñón Salida	1	
8	39-1043-19	Retén Eje Cambios	1	
9	DG-1014-98	Arandela Tapón Drenaje	1	
10	DD-1012-75	Tornillo Drenaje	1	
11	01-1701-10	Balinera Campana Del. (6201)	2	
12	DP-1011-42	Tornillo Carcaza	10	
13	DP-1011-43	Tornillo Carcaza	1	
14	DP-1012-67	Tornillo Carcaza	4	
15	39-1920-01	Tornillo Platina Crank	1	
16	DP-1013-46	Carcaza Completa	1	

FIGURA Nº 14: CUBIERTA VOLANTE / CUBIERTA CADENA

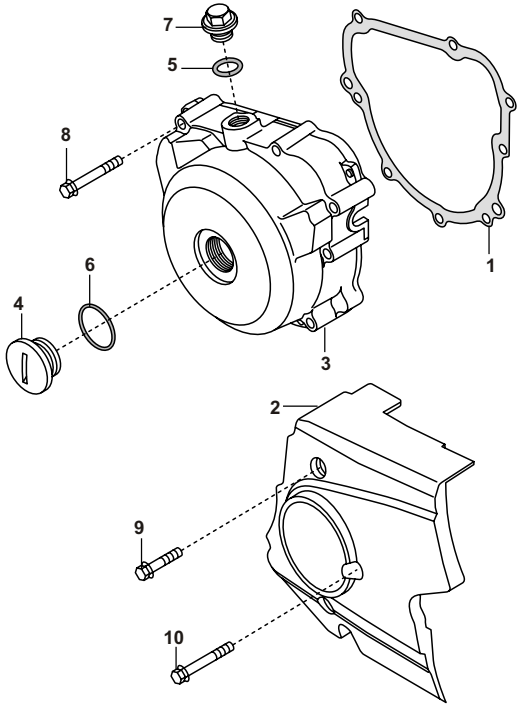

FIG. No.	PARTE No.	DESCRIPCIÓN	CANT. VEH.	OBSERVACIONES
1	DP-1010-68	Junta Tapa Volante	1	
2	DP-1010-71	Cubierta Cadena	1	
3	DP-1010-67	Tapa Volante	1	
4	31-1010-62	Tornillo Tapa Volante	1	
5	DP-1012-84	Anillo Retén Tapón Tapa Volante	1	
6	DP-1012-95	Anillo Retén Tapón Tapa Volante	1	
7	DP-1012-83	Tapón Tapa Volante	1	
8	DP-1011-90	Tornillo Tapa Volante	8	
9	39-1074-04	Tornillo	2	
10	39-1677-04	Tornillo 6x45	1	

FIGURA Nº 15: CUBIERTA DERECHA

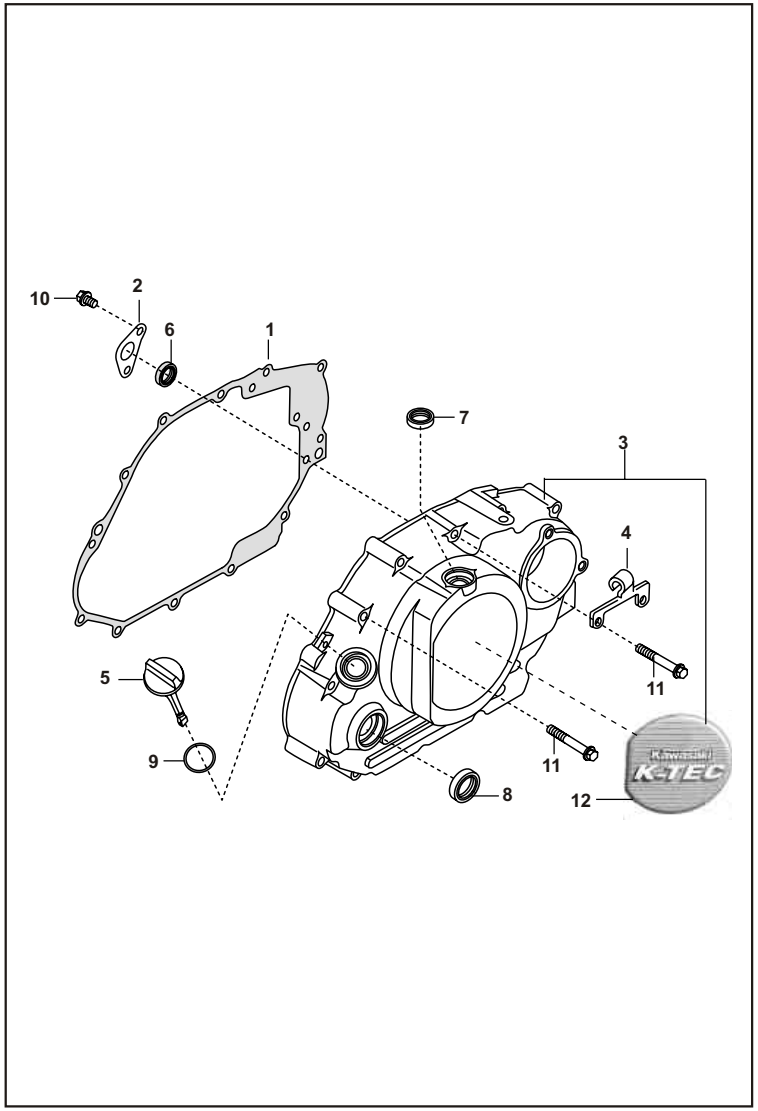

FIG. No.	PARTE No.	DESCRIPCIÓN	CANT. VEH.	OBSERVACIONES
1	DP-1010-70	Empaque	1	
2	DP-1012-18	Platina Carcaza	1	
3	DP-1013-52	Carcaza Clutch	1	
4	DP-1011-24	Guía Cable Clutch	1	
5	DP-1011-95	Medidor Aceite	1	
6	DP-1013-30	Retén Carcaza Clutch	1	Cigüeñal
7	39-1041-19	Retén Eje Leva de Clutch	1	
8	30-1011-42	Retén Eje Crank	1	
9	DP-1012-25	Anillo Retén Medidor Aceite	1	
10	DP-1012-14	Tornillo 6 X 10	2	
11	DP-1011-90	Tornillo Tapa Volante	12	
12	DP-1013-51	Calcomanía Carcaza Clutch	1	

FIGURA Nº 16: CARBURADOR (1/2)

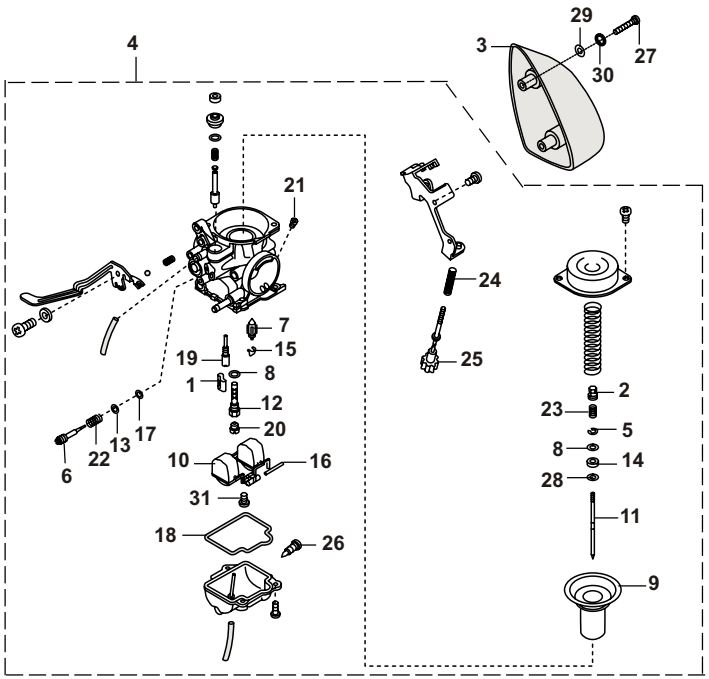

FIG. No.	PARTE No.	DESCRIPCIÓN	CANT. VEH.	OBSERVACIONES
1	DP-1210-69	Soporte Difusor Carburador	1	
2	DD-1210-56	Soporte Aguja Carburador	1	
3	DP-7001-1E	Cubierta Carburador	1	
4	DP-1210-77	Carburador	1	
5	DP-1210-52	Anillo Retén Carburador	1	
6	DP-1210-60	Tornillo Carburador	1	
7	DH-1210-93	Aguja Paso Gasolina	1	
8	DH-1210-62	Anillo Retén Aguja Carburador	1	
9	DP-1210-51	Diafragma Carburador	1	
10	DH-1210-59	Flota Carburador	1	
11	DP-1210-53	Aguja Carburador	1	
12	DP-1210-55	Difusor Carburador	1	
13	DH-1210-87	Arandela Carburador	1	
14	DP-1210-57	Pin Aguja Carburador	1	
15	DP-1210-56	Pin Aguja Flota Carburador	1	
16	DH-1210-63	Pasador Flota Carburador	1	
17	DH-1210-88	Anillo Retén Aguja Carburador	1	
18	DP-1210-59	Anillo Retén Taza Carburador	1	
19	DP-1210-70	Boquerel de Baja	1	
20	DP-1210-54	Boquerel de Alta	1	
21	DP-1210-76	Tornillo Carburador	1	
22	DH-1210-86	Resorte Aguja Aire Carburador	1	
23	DH-1210-50	Resorte Aguja Carburador	1	
24	DP-1210-71	Resorte Carburador	1	
25	DP-1210-72	Boquerel Carburador	1	

FIGURA Nº 16: CARBURADOR (2/2)

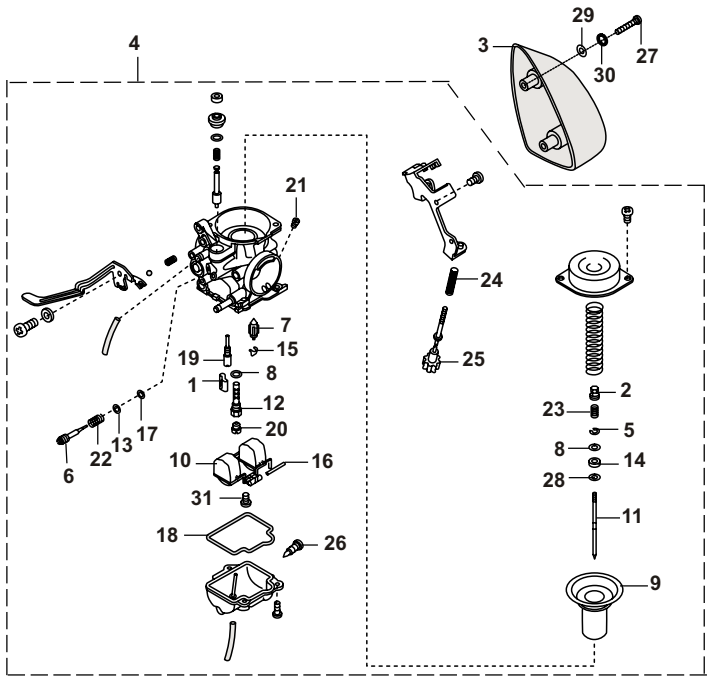

FIG. No.	PARTE No.	DESCRIPCIÓN	CANT. VEH.	OBSERVACIONES
26	DD-1210-93	Tornillo Carburador	1	
27	39-1524-01	Tornillo Carburador	2	
28	DD-1210-52	Arandela Aguja Carburador	2	
29	39-1765-11	Arandela Plana 5 mm.	2	
30	39-0262-12	Arandela Wasa 5 mm.	2	
31	DH-1210-63	Tornillo Flota Carburador	1	

FIGURA Nº 17: BOMBA DE ACEITE / FILTRO ACEITE

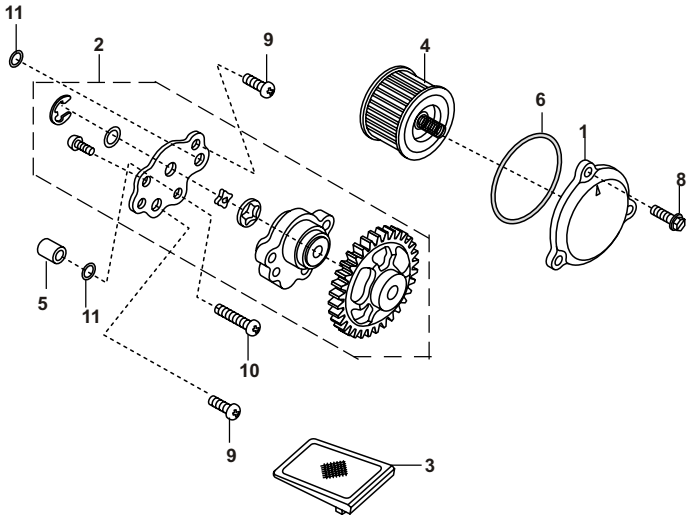

FIG. No.	PARTE No.	DESCRIPCIÓN	CANT. VEH.	OBSERVACIONES
1	DP-1210-16	Tapa Filtro Aceite	1	
2	DF-1210-03	Bomba Aceite	1	
3	31-1211-00	Rejilla Filtro Aceite	1	
4	DD-1211-81	Filtro Aceite	1	
5	39-2231-06	Pin Guía Bomba Aceite	1	
6	DP-1210-06	Anillo Retén Filtro Aceite	1	
8	39-1673-04	Tornillo	3	
9	39-1078-01	Tornillo Estrella 6x18	2	
10	39-0753-01	Tornillo Estrella 6x30	1	
11	39-1013-21	Anillo Retén	2	

FIGURA Nº 18: MAGNETO

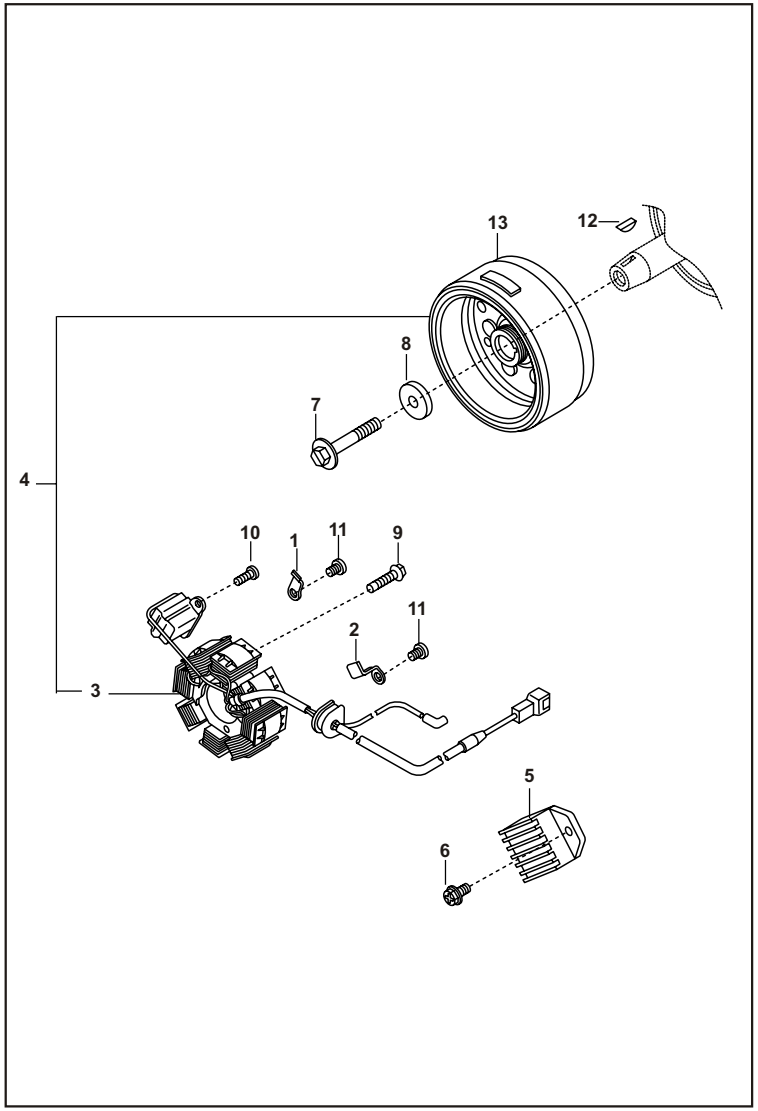

FIG. No.	PARTE No.	DESCRIPCIÓN	CANT. VEH.	OBSERVACIONES
1	DP-1011-76	Platina Volante	1	
2	DP-1011-75	Platina Volante	1	
3	DP-1110-07	Plato de Bobinas	1	
4	DP-1110-02	Stator Completo (Con Volante)	1	
5	DP-2010-03	Regulador	1	
6	DP-2010-31	Tornillo	1	
7	DP-1011-73	Tornillo Volante	1	
8	DP-1011-74	Arandela Tornillo Volante	1	
9	39-1955-04	Tornillo	2	
10	39-0757-01	Tornillo	2	
11	39-1604-01	Tornillo 6x7 (Pala)	2	
12	01-1006-10	Cuña Cigüeñal	1	
13	VOLANTE-WIND	Volante	1	

FIGURA Nº 19: BOBINA DE ALTA / CDI

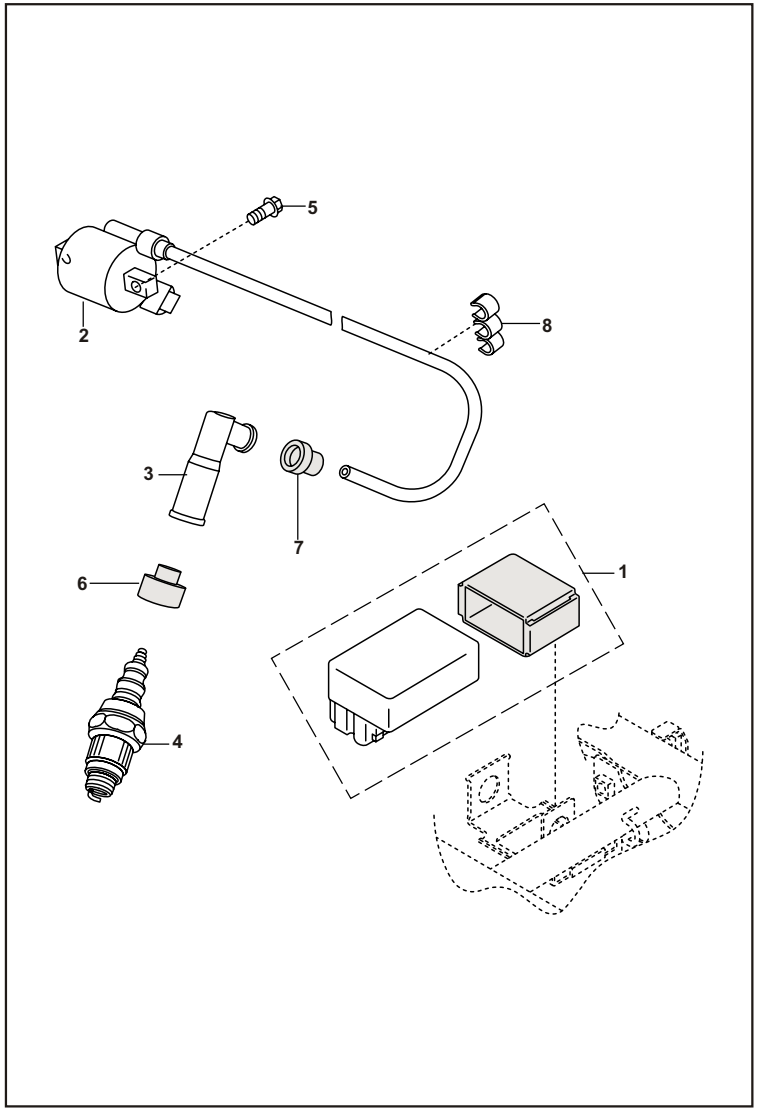

FIG. No.	PARTE No.	DESCRIPCIÓN	CANT. VEH.	OBSERVACIONES
1	DP-1110-01	C.D.I.	1	
2	TE-0063-02	Bobina de Alta	1	
3	DD-1110-37	Capuchón Bujía	1	
4	DD-1110-18	Bujía Champion P-RZ9HC	1	
5	39-1672-04	Tornillo 6 X 16	2	
6	DD-1110-11	Antivibrante Capuchón Bujía	1	
7	DD-1110-12	Capuchón Bujía	1	
8	DP-1611-76	Abrazadera Cable Bobina A.T.	1	

FIGURA Nº 20: CHASIS

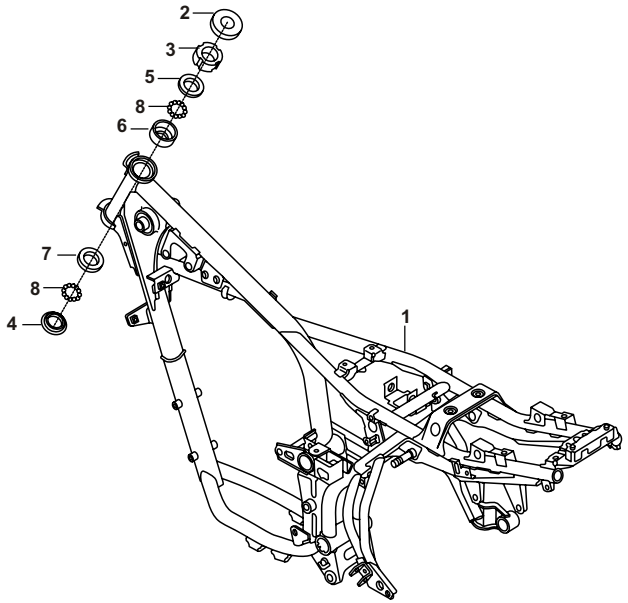

FIG. No.	PARTE No.	DESCRIPCIÓN	CANT. VEH.	OBSERVACIONES
1	DP-1611-93	Chasis	1	
2	30-1810-10	Tapa Cuna Dirección	1	
3	DP-1810-46	Tuerca Espiga	1	
4	30-1810-09	Cuna Superior Espiga	1	
5	30-1810-07	Cuna Dirección	1	
6	30-1810-74	Cuna Superior Chasis	1	
7	30-1810-08	Cuna Dirección	1	
8	30-1810-06	Balín	46	
9	DP-1612-62	Calcomanía	1	No Ilustrado

FIGURA Nº 21: PARTES DEL CHASIS

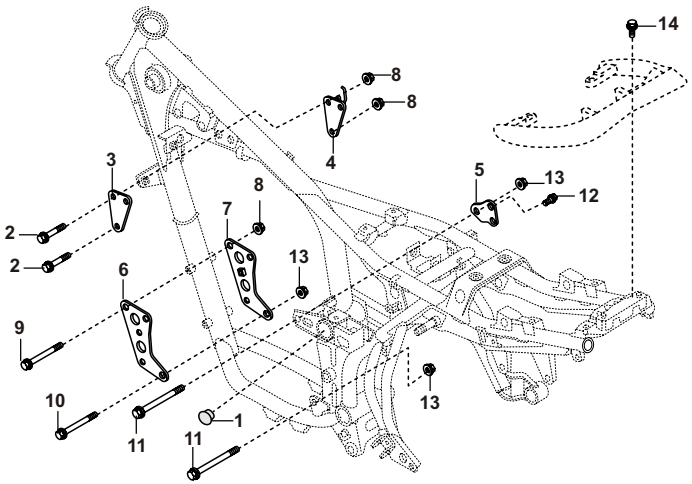

FIG. No.	PARTE No.	DESCRIPCIÓN	CANT. VEH.	OBSERVACIONES
1	DP-1611-30	Tapón Chasis	2	
2	39-1682-04	Tornillo 8 X 50	3	
3	DP-1610-05	Soporte Motor Izquierdo	1	
4	DP-1611-87	Soporte Motor Derecho	1	
5	DP-1610-04	Soporte Motor Trasero	1	
6	DP-1610-02	Soporte Motor Del. Izquierdo	1	
7	DP-1610-03	Soporte Motor Del. Derecho	1	
8	39-1970-15	Tuerca	5	
9	39-2497-04	Tornillo Platina Chasis	2	
10	39-2490-04	Tornillo Platina Chasis	2	
11	39-2504-04	Tornillo Chasis	2	
12	39-2205-04	Tornillo	2	
13	30-1611-04	Tuerca 10 mm.	4	
14	39-1946-04	Tornillo	4	

FIGURA Nº 22: BRAZO OSCILANTE

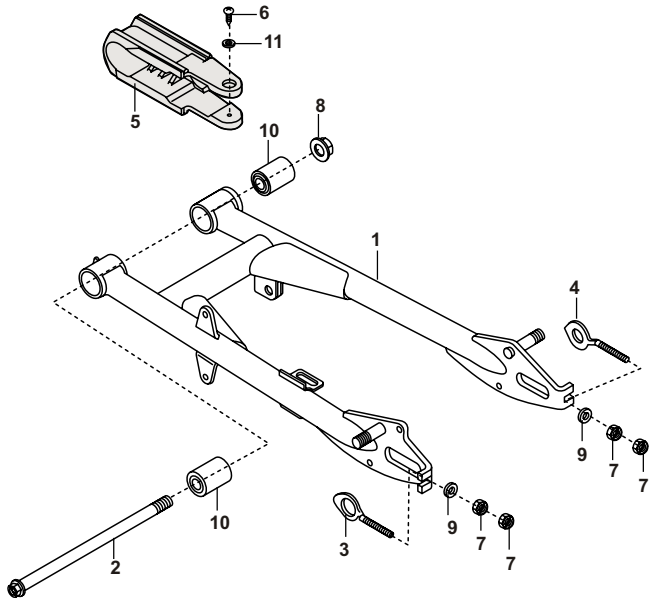

FIG. No.	PARTE No.	DESCRIPCIÓN	CANT. VEH.	OBSERVACIONES
1	DP-1710-01	Brazo Oscilante	1	
2	DP-1710-03	Tornillo Brazo Oscilante	1	
3	30-1710-23	Tensor Cadena Izquierdo	1	
4	30-1710-24	Tensor Cadena Dererecho	1	
5	DP-1710-02	Protector Brazo Oscilante	1	
6	39-0553-02	Tornillo	2	
7	39-0292-15	Tuerca 4 mm.	4	
8	39-1358-15	Tuerca	1	
9	39-0711-11	Arandela de 6 mm.	2	
10	DP-1710-06	Bujes Brazo Oscilante	2	
11	39-0454-11	Pin	2	

FIGURA Nº 23: AMORTIGUADOR TRASERO

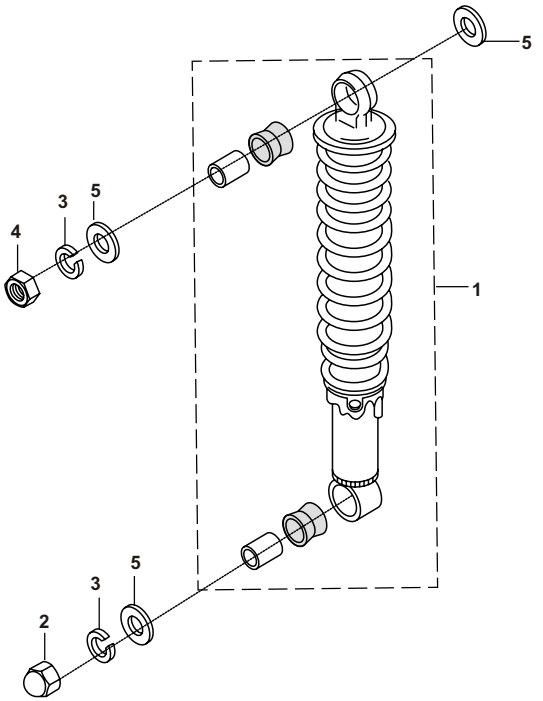

FIG. No.	PARTE No.	DESCRIPCIÓN	CANT. VEH.	OBSERVACIONES
1	DP-1710-19	Amortiguador Trasero	2	
2	39-0712-15	Tuerca 12 mm.	2	
3	39-0737-12	Arandela	4	
4	39-1493-15	Tuerca 10 mm.	2	
5	39-0714-11	Arandela de 12 mm.	6	

FIGURA Nº 24: REPOSAPIES

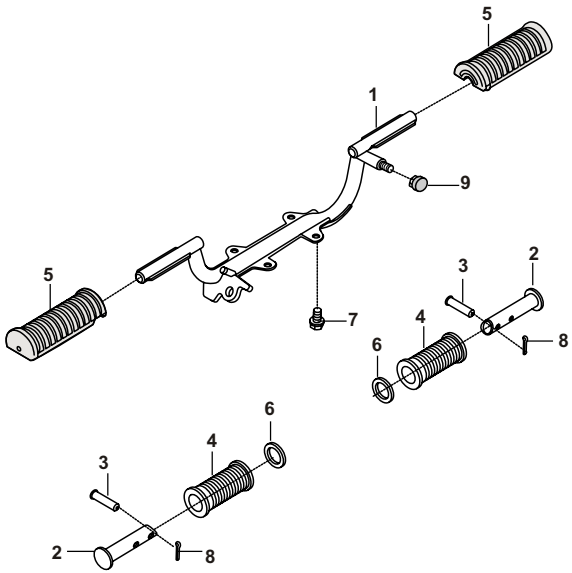

FIG. No.	PARTE No.	DESCRIPCIÓN	CANT. VEH.	OBSERVACIONES
1	DP-1611-88	Reposapie Conductor	1	
2	DP-1611-70	Taco Reposapie Pasajero	2	
3	30-1710-22	Pin 8x31	2	
4	DP-1611-69	Caucho Reposapie Pasajero	2	
5	DP-1611-32	Caucho Reposapie Conductor	2	
6	DP-1611-63	Arandela	2	
7	39-1940-04	Tornillo	4	
8	39-0784-08	Pin Pasador	2	
9	DH-1611-94	Pin Pasador	1	

FIGURA Nº 25: GUARDABARROS

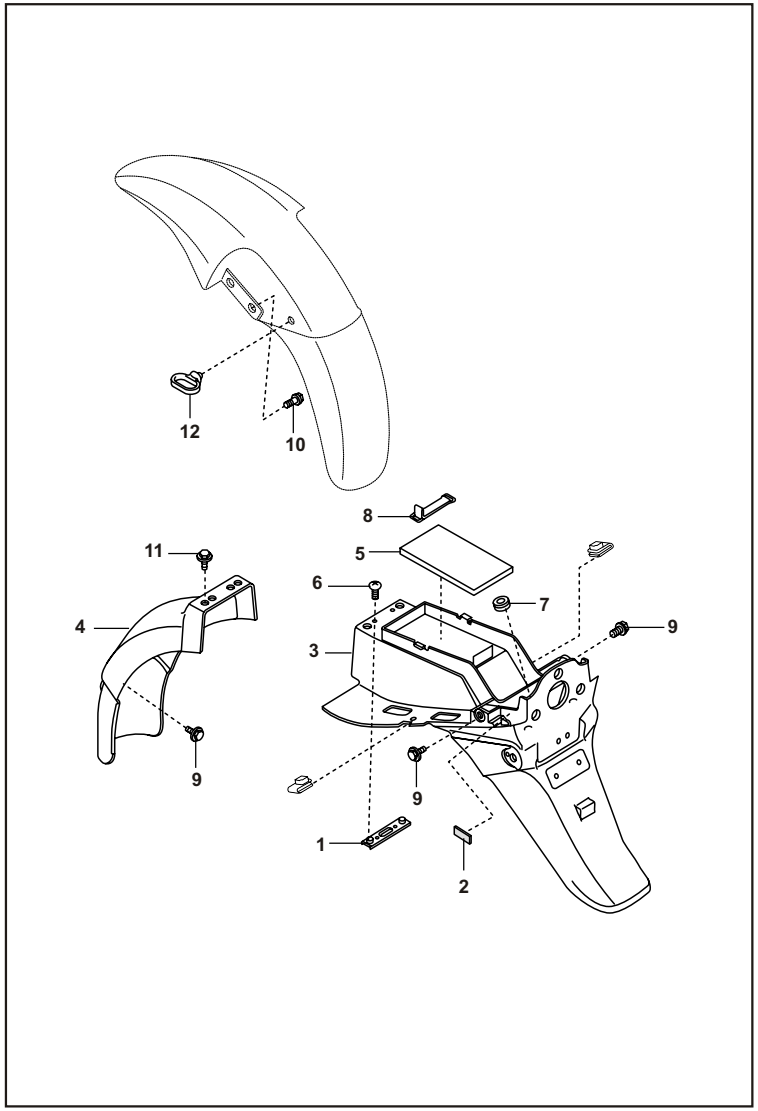

FIG. No.	PARTE No.	DESCRIPCIÓN	CANT. VEH.	OBSERVACIONES
1	DP-1610-74	Platina Guardabarro Trasero	1	
2	DP-1611-92	Antivibrante Guardabarro Trasero	2	
3	DP-1610-82	Guardabarro Trasero	1	
4	DP-1610-06	Guardabarro Trasero Delantero	1	
5	DP-1611-85	Antivibrante Guardabarro Trasero	1	
6	DP-1610-75	Tornillo	2	
7	DL-1610-15	Antivibrante Stop	2	
8	DP-2210-11	Abrazadera	1	
9	DP-1610-94	Tornillo	3	
10	39-2222-04	Tornillo Guardabarro	4	
11	39-1944-04	Tornillo	2	
12	DD-1610-38	Abrazadera Guardabarro Del.	1	

FIGURA Nº 26: GATO LATERAL / GATO CENTRAL

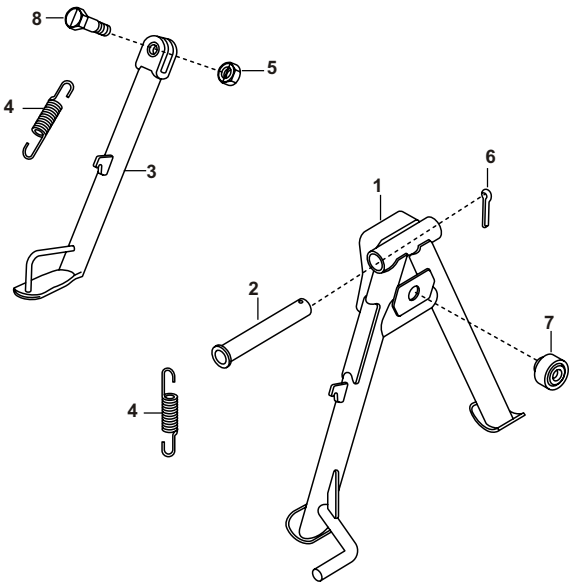

FIG. No.	PARTE No.	DESCRIPCIÓN	CANT. VEH.	OBSERVACIONES
1	DP-1610-65	Gato Central	1	
2	DP-1610-66	Pasador Gato Central	1	
3	DP-1610-59	Gato Lateral	1	
4	DH-1611-21	Resorte Gato Lateral	2	
5	DD-1610-71	Tuerca 10 mm.	1	
6	39-0797-08	Pin Pasador	1	
7	DG-1611-24	Antivibrante	1	
8	DP-1611-81	Tornillo Gato Lateral	1	

FIGURA Nº 27: LLANTAS / NEUMÁTICOS / RINES

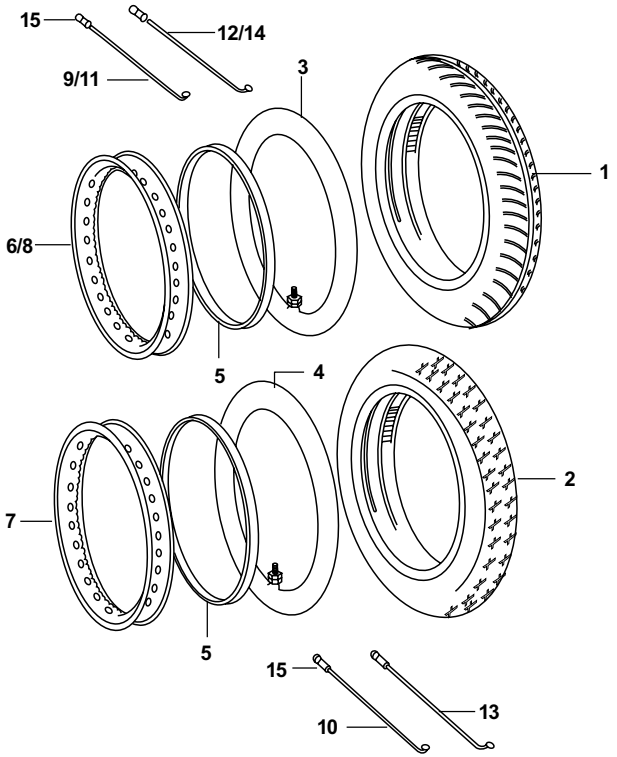

FIG. No.	PARTE No.	DESCRIPCIÓN	CANT. VEH.	OBSERVACIONES
1	41070-2718-TM8/18	Llanta Del. 2.75x18 "IRC"	1	Sport
	41070-2718-NF21/18	Llanta Del. 2.75x18 "IRC"	1	Sport
	41070-2718-NR53/18	Llanta Del. 2.75x18 "IRC"	1	Pistera
	41070-2718-SP1/19	Llanta Del. 2.75x18 "MAXING"	1	Sport
2	41070-3018-TM8/18	Llanta Tras. 3.00x 18 "IRC"	1	Sport
	41070-3018-NR1/18	Llanta Tras. 3.00x 18 "IRC"	1	Sport
	41070-3018-NR53/18	Llanta Tras. 3.00x 18 "IRC"	1	Pistera
	41070-3018-SP1/19	Llanta Tras. 3.00x 18 "MAXING"	1	Pistera
3-4	41075-2718/18	Neumático “IRC” 275/300x18	2	
	41075-2718/23	Neumático “MAXI ONE” 275/300x18	2	
5	41023-2218/18	Protector Rín " IRC" 22-18	2	
7	30-1510-28	Rín Trasero 1.85x18	1	
8	DE-1510-30	Rín Dealantero (1.60 X 18)	1	
10	DD-1510-26	Radio Trasero Interno	18	
11	DP-1510-19	Radio Delantero Interno	18	
13	DD-1510-31	Radio Trasero Externo	18	
14	DP-1510-20	Radio Delantero Externo	18	
15	16-1510-66	Tuerca Radios	72	

FIGURA Nº 29: CAMPANA DELANTERA

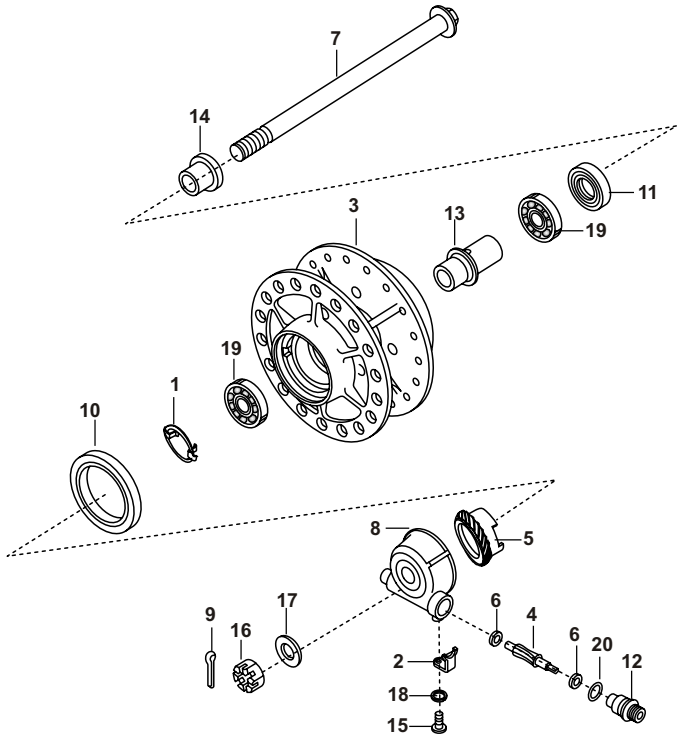

FIG. No.	PARTE No.	DESCRIPCIÓN	CANT. VEH.	OBSERVACIONES
1	DP-1510-15	Arandela Piñón Velocímetro	1	
2	30-1511-18	Platina	1	
3	DP-1510-03	Campana Delantera	1	
4	30-1510-41	Piñón Velocímetro	1	
5	DE-1510-11	Piñón Velocímetro	1	
6	30-1510-42	Arandela Piñón	2	
7	DP-1510-21	Eje Delantero	1	
8	DD-1510-71	Caja Piñón Velocímetro	1	
9	39-0797-08	Pin Pedal Freno	1	
10	DP-1510-04	Retén Campana Delantera	1	
11	30-1510-33	Retén Eje Delantero	1	
12	30-1511-19	Cojinetes	1	
13	30-1510-32	Buje Eje Delantero	1	
14	DP-1510-05	Buje Campana Delantera	1	
15	39-0840-01	Tornillo	1	
16	39-0786-15	Tuerca	1	
17	39-0781-11	Wasa	1	
18	39-0900-12	Arandela Wasa 5 mm.	1	
19	39-2362-20	Balinera Campana Delantera	2	
20	39-1013-21	Anillo Retén	1	

FIGURA Nº 30: CAMPANA TRASERA

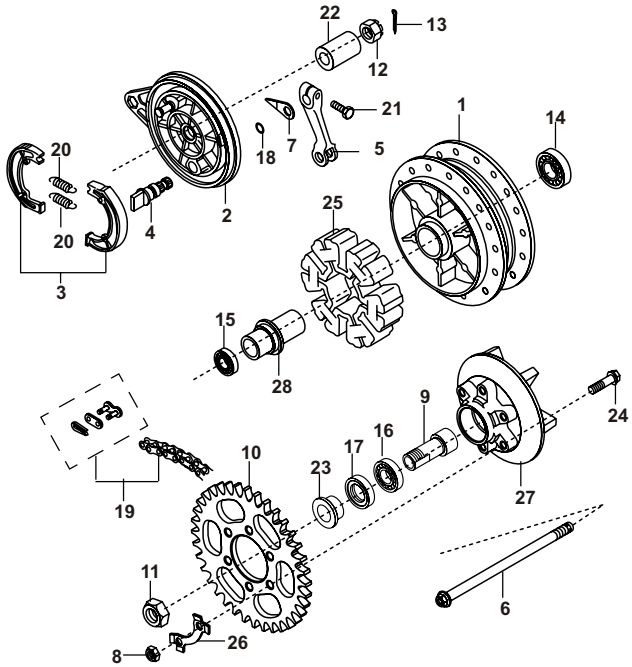

FIG. No.	PARTE No.	DESCRIPCIÓN	CANT. VEH.	OBSERVACIONES
1	30-1510-63	Campana Trasera	1	
2	30-1510-08	Portabanda Solo	1	
3	30-1511-05	Banda de Freno Trasero	2	
4	30-1510-11	Leva Freno Trasero	1	
5	DP-1510-14	Leva Freno Trasero	1	
6	DP-1510-08	Eje Rueda Trasera	1	
7	30-1510-05	Arandela	1	
8	39-0694-15	Tuerca 6 mm	6	
9	DP-1510-10	Buje Porta Sprocket	1	
10	DD-1510-58	Sprocket 44T	1	
11	39-0801-15	Tuerca Porta Sprocket	1	
12	39-0800-15	Tuerca de 12 mm Eje Llanta	1	
13	39-0797-08	Pin Pedal Freno	1	
14	39-2242-20	Balinera Campana Trasera	1	
15	39-2241-20	Balinera Campana Trasera	1	
16	39-2240-20	Balinera Porta Sprocket	1	
17	30-1510-82	Retén Porta Sprocket	1	
18	30-1510-38	Pin	1	
19	DP-1510-13	Cadena	1	
20	30-1510-69	Resorte Bandas Freno	2	
21	39-0092-04	Tornillo Tapa Clutch	1	
22	DP-1510-09	Buje Porta Bandas Trasero	1	
23	DP-1510-24	Buje Porta Sprocket	1	
24	DP-1510-28	Tornillo Sprocket	6	
25	DP-1510-27	Antivibrante Campana Tras.	1	
26	30-1510-81	Laina Sprocket	3	
27	DP-1510-06	Porta Sprocket	1	
28	30-1510-75	Buje Campana Trasera	1	

FIGURA Nº 31: PEDAL FRENO

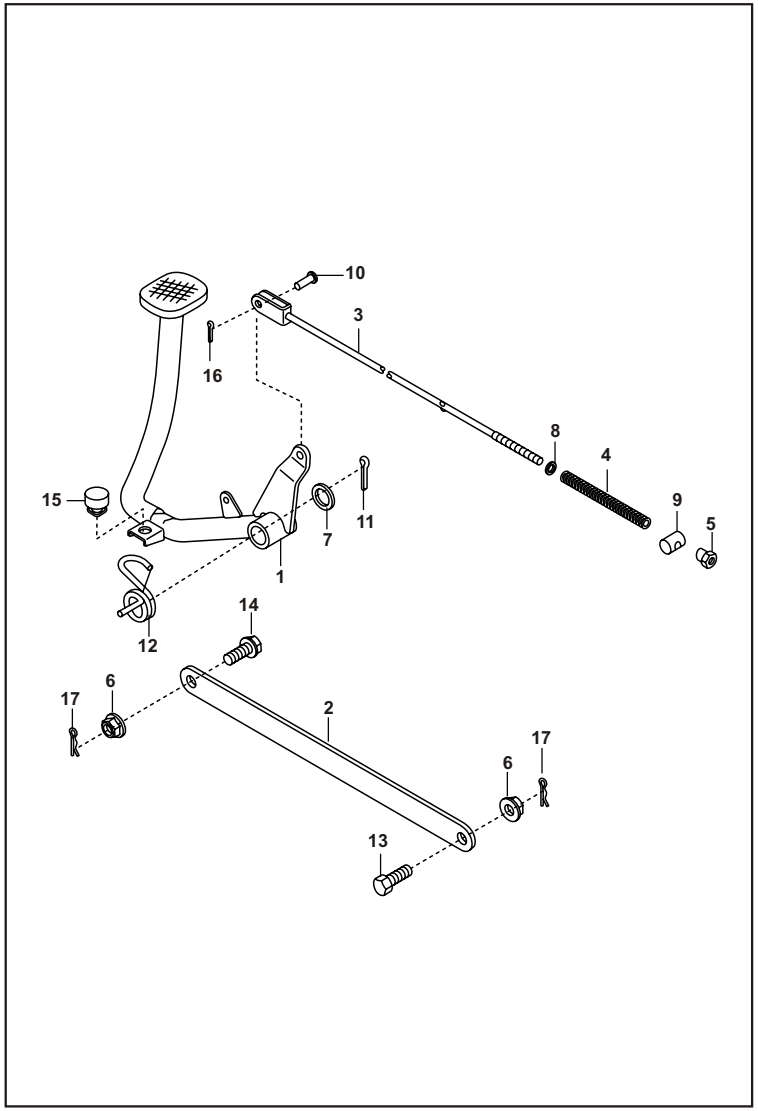

FIG. No.	PARTE No.	DESCRIPCIÓN	CANT. VEH.	OBSERVACIONES
1	DP-1910-01	Pedal Freno	1	
2	DP-1510-07	Platina Torque	1	
3	DP-1910-02	Varilla Freno Trasero	1	
4	30-1910-35	Resorte Varilla Freno Trasero	1	
5	30-1910-36	Tuerca	1	
6	39-1225-15	Tuerca	2	
7	39-0805-11	Arandela	1	
8	39-0198-11	Arandela 6 mm.	1	
9	30-1910-37	Pin Pasador Varilla Freno	1	
10	39-1910-38	Pin Varilla Freno Trasero	1	
11	39-0797-08	Pin Pedal Freno	1	
12	DP-1910-14	Resorte Pedal Freno	1	
13	DG-1910-48	Tornillo Platina Torque	1	Alt. 30-1510-95
14	DG-1910-49	Tornillo Platina Torque	1	
15	DD-1610-78	Antivibrante	1	
16	39-0808-08	Pin	1	
17	39-0807-08	Pin	2	

FIGURA Nº 32: BOMBA FRENO DELANTERO

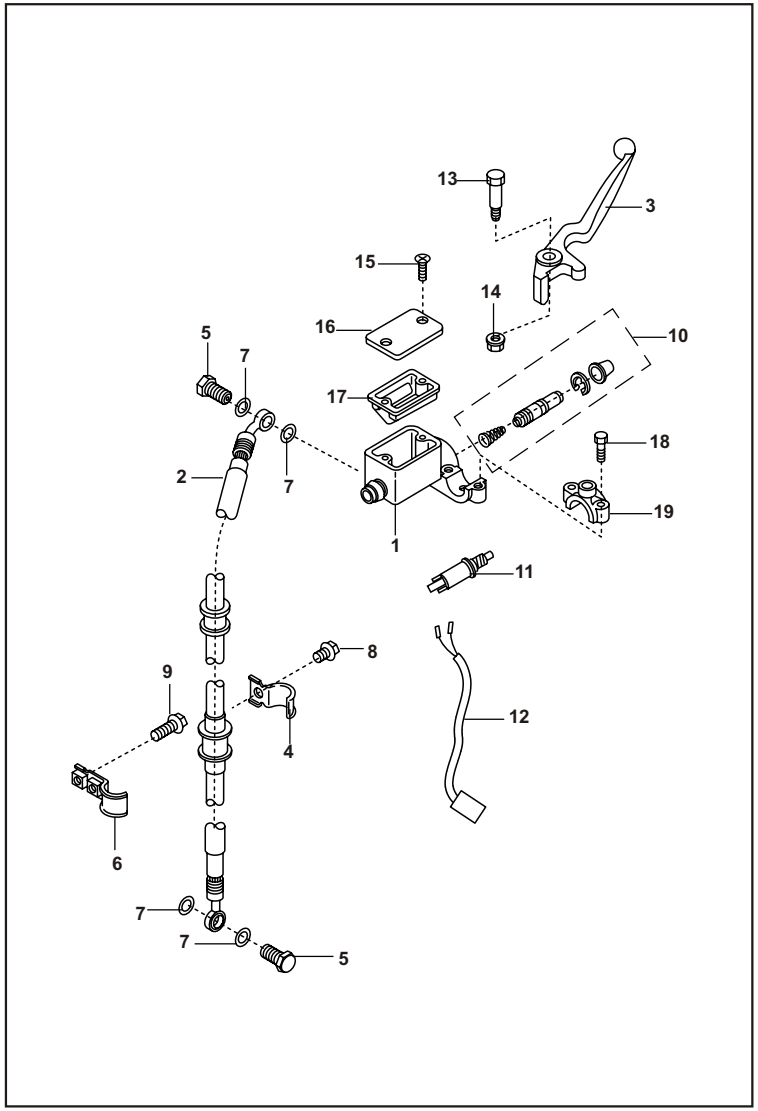

FIG. No.	PARTE No.	DESCRIPCIÓN	CANT. VEH.	OBSERVACIONES
1	DE-1910-12	Cilindro Bomba Freno	1	
2	DP-1910-09	Manguera Freno Delantero	1	
3	DD-1910-80	Leva Freno Delantero	1	
4	DP-1810-37	Abrazadera Manguera Freno Del.	1	
5	DE-1910-11	Tornillo	2	
6	DP-1810-36	Abrazadera Manguera Freno Del.	1	
7	DE-1910-10	Arandela	4	
8	39-2525-04	Tornillo	1	
9	39-2526-04	Tornillo	1	
10	DE-1910-43	Empaquetadura Bomba Freno	1	
11	DE-2010-16	Swiche Stop	1	
12	DE-2010-17	Cable Swiche Stop Freno	1	
13	DE-1910-31	Tornillo Leva Freno	1	
14	DE-1910-32	Tuerca	1	
15	DE-1910-30	Tornillo Tapa Bomba	2	
16	DE-1910-29	Tapa Bomba Freno	1	
17	DE-1910-28	Diafragma Bomba Freno	1	
18	DE-1910-34	Tornillo Abrazadera Bomba	2	
19	DE-1910-33	Abrazadera Bomba Freno	1	

FIGURA Nº 33: FRENO DISCO DELANTERO

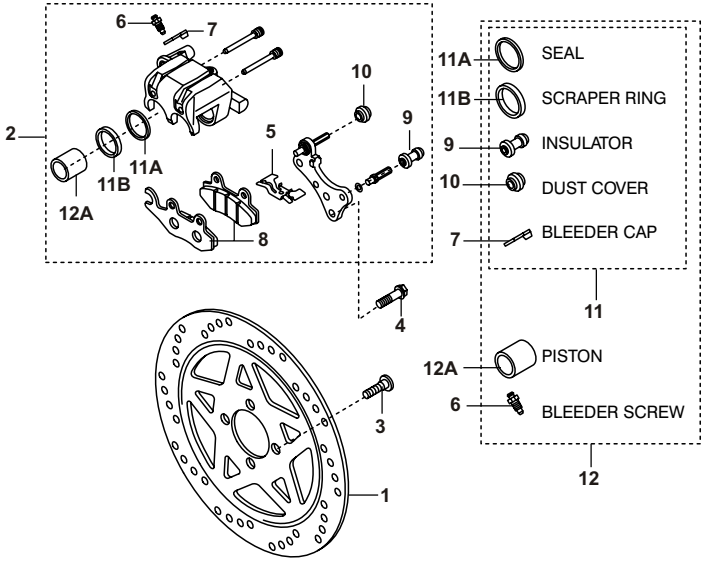

FIG. No.	PARTE No.	DESCRIPCIÓN	CANT. VEH.	OBSERVACIONES
1	DP-1510-12	Disco Freno Delantero	1	
2	DP-1510-29	Caliper Freno Delantero	1	
3	DG-1510-49	Tornillo Disco Freno	4	
4	DP-1510-18	Tornillo Pedal Crank	2	
5	DE-1510-48	Resorte Pastas Freno	1	
6	DE-1510-46	Tornillo	1	
7	DE-1510-47	Guardapolvo	1	
8	DE-1510-37	Pastas Freno	1	
9	DE-1510-43	Guardapolvo	1	
10	DE-1510-45	Antivibrante	1	
11	DE-1510-51	Kit Antivibrantes Caliper	1	
12	DE-1510-52	Kit Antivibrantes Caliper	1	

FIGURA Nº 34: MANUBRIO

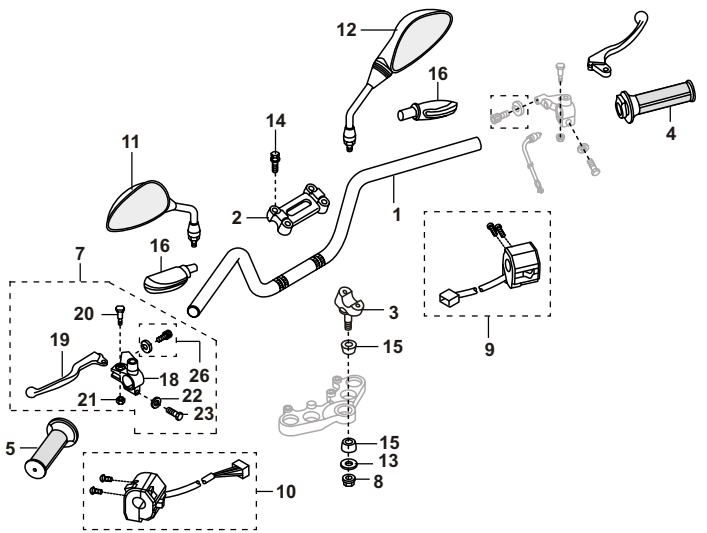

FIG. No.	PARTE No.	DESCRIPCIÓN	CANT. VEH.	OBSERVACIONES
1	DP-1810-14	Manubrio	1	
2	DP-1810-39	Abrazadera Manubrio	1	
3	DP-1810-16	Soporte Manubrio	2	
4	DP-1910-15	Carretel Acelerador	1	
5	DD-1910-56	Manillar Izquierdo	1	
7	DD-1910-83	Leva Completa Clutch	1	
8	DP-1810-33	Tuerca	2	
9	DP-2010-05	Comando Luces Derecho	1	
10	DP-2010-04	Comando Luces Izquierdo	1	
11	DJ-2210-01	Retrovisor Izquierdo	1	
12	DJ-2210-02	Retrovisor Derecho	1	
13	DG-1810-96	Arandela	2	
14	39-1714-04	Tornillo	4	
15	DP-1810-44	Antivibrante	4	
16	DD-1910-72	Guardapolvo	1	
18	DD-1910-84	Soporte Leva Clutch	1	
19	DD-1910-69	Leva Clutch	1	
20	DD-1910-85	Tornillo Leva Clutch	1	
21	39-1184-15	Tuerca Comando Izquierdo	1	
22	39-0198-11	Arandela 6 mm.	1	
23	39-0725-04	Tornillo Comando Izquierdo	1	
26	36-DF19-01	Tornillo Tensor	1	

FIGURA Nº 35: SUSPENSIÓN DELANTERA

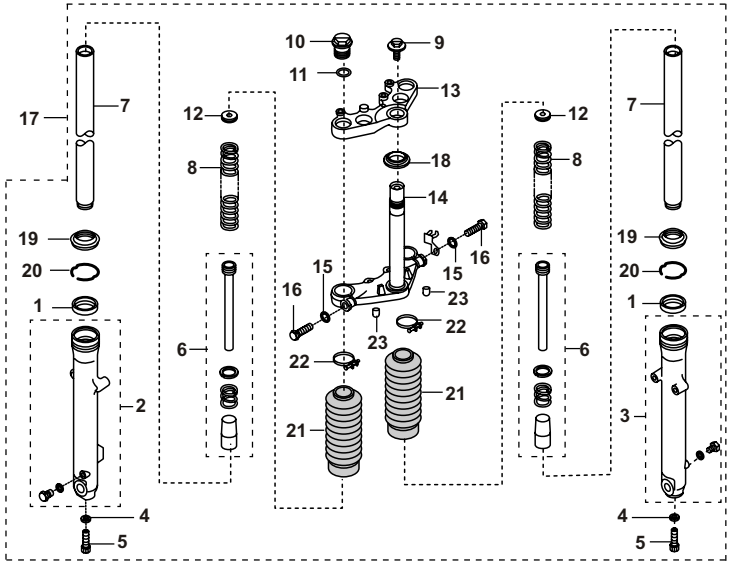

FIG. No.	PARTE No.	DESCRIPCIÓN	CANT. VEH.	OBSERVACIONES
1	DL-1810-80	Retenedor Telescópico	2	
2	DE-1810-16	Camisa Tubo Telescópico Izq.	1	
3	DE-1810-19	Camisa Tubo Telescópico Der.	1	
4	30-1810-16	Junta Tornillo	2	
5	39-0778-04	Tornillo	2	
6	31-1810-15	Cilindro Tubo Telescópico	2	
7	DP-1810-26	Tubo Telescópico	2	
8	DP-1810-28	Resorte Tubo Telescópico	2	
9	30-1810-44	Tornillo Espiga	1	
10	30-1810-30	Tornillo Suspención	2	
11	30-1810-29	Anillo Retén	2	
12	30-1810-28	Arandela Resorte Suspensión	2	
13	DP-1810-23	Cabeza Espiga	1	
14	DP-1810-22	Espiga Central	1	
15	39-0789-12	Arandela Presión	2	
16	39-1813-04	Tornillo	2	
17	DP-1810-02	Suspensión Delantera Completa	1	
18	30-1810-09	Cuna Superior Espiga	1	
19	DD-1810-11	Guardapolvo	2	
20	30-1810-23	Pin Telescopico	2	
21	DD-1810-04	Guardapolvo	2	
22	DD-1810-05	Abrazadera	2	
23	DD-1810-21	Tapón Espiga	2	

FIGURA Nº 36: TANQUE DE GASOLINA

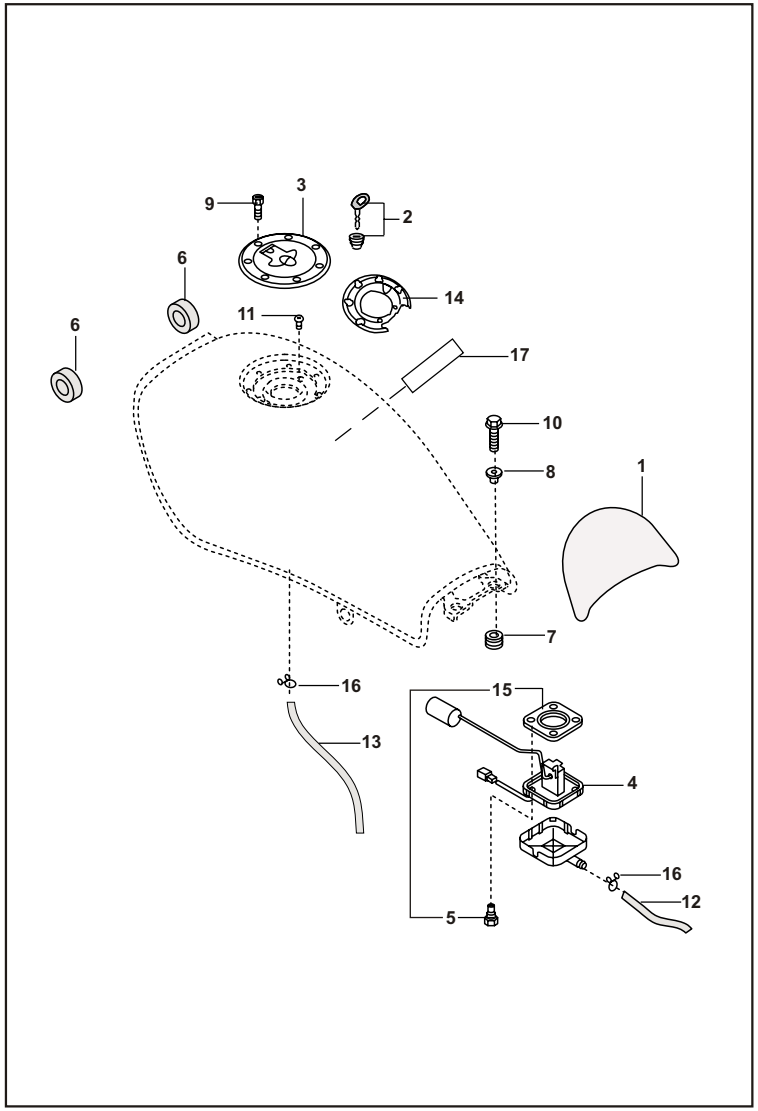

FIG. No.	PARTE No.	DESCRIPCIÓN	CANT. VEH.	OBSERVACIONES
1	DP-1410-20	Antivibrante Tanque Gasolina	1	
2	DH-1410-48	Seguro Tapa Tanque	1	
3	DH-1410-02	Tapa Tanque Gasolina	1	
4	DP-2010-87	Medidor Tanque Gasolina	1	
5	30-1410-32	Tornillo Medidor Gasolina	4	
6	30-1410-26	Antivibrante Tanque Gasolina	2	
7	DG-1410-19	Antivibrante Tanque Gasolina	2	
8	DP-2010-37	Buje Tornillo Tanque Gasolina	2	
9	39-2548-01	Tornillo Chasis	7	
10	39-1553-04	Tornillo	2	
11	39-0840-01	Tornillo 3x6 (Pala)	1	
12	DD-1410-26	Conducto Gasolina	1	
13	DP-1410-21	Conducto Gasolina	1	
14	DH-1410-49	Junta Tapa Tanque Gasolina	1	
15	11061-0292	Empaque y Tornillos Medidor	1	
16	DD-1410-16	Abrazadera	2	
17	DD- 141-22	Calcamonía Tanque	1	

FIGURA Nº 37: GRIFO DE GASOLINA

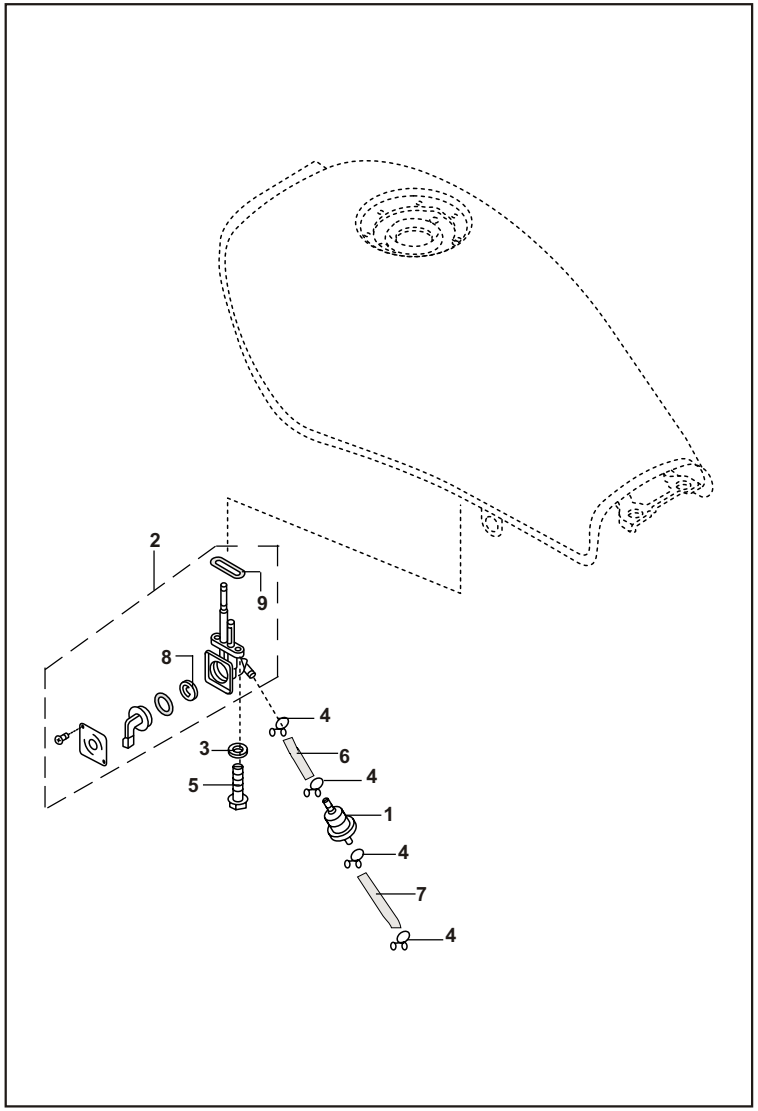

FIG. No.	PARTE No.	DESCRIPCIÓN	CANT. VEH.	OBSERVACIONES
1	DD-1210-13	Filtro Gasolina	1	
2	DP-1410-29	Grifo Gasolina	1	
3	39-0740-11	Arandela Grifo Gasolina	2	
4	DD-1410-16	Abrazadera	4	
5	DD-1410-22	Tornillo Grifo Gasolina	2	
6	DD-1210-15	Conducto Gasolina	1	
7	DP-1210-33	Conducto Gasolina	1	
8	DP-1410-46	Junta Grifo Gasolina	4	
9	30-1410-39	Empaque Tapa Gasolina	1	

FIGURA Nº 38: SILLIN

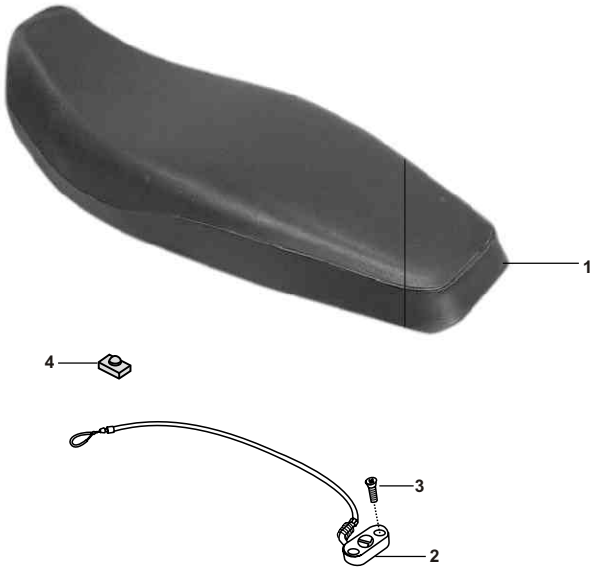

FIG. No.	PARTE No.	DESCRIPCIÓN	CANT. VEH.	OBSERVACIONES
1	DP-2110-01	Sillín	1	
2	DP-1611-02	Seguro Sillín	1	
3	39-0743-01	Tornillo Seguro Sillín	2	
4	DP-2110-09	Antivibrante Sillín	9	

FIGURA Nº 39: VELOCIMETRO

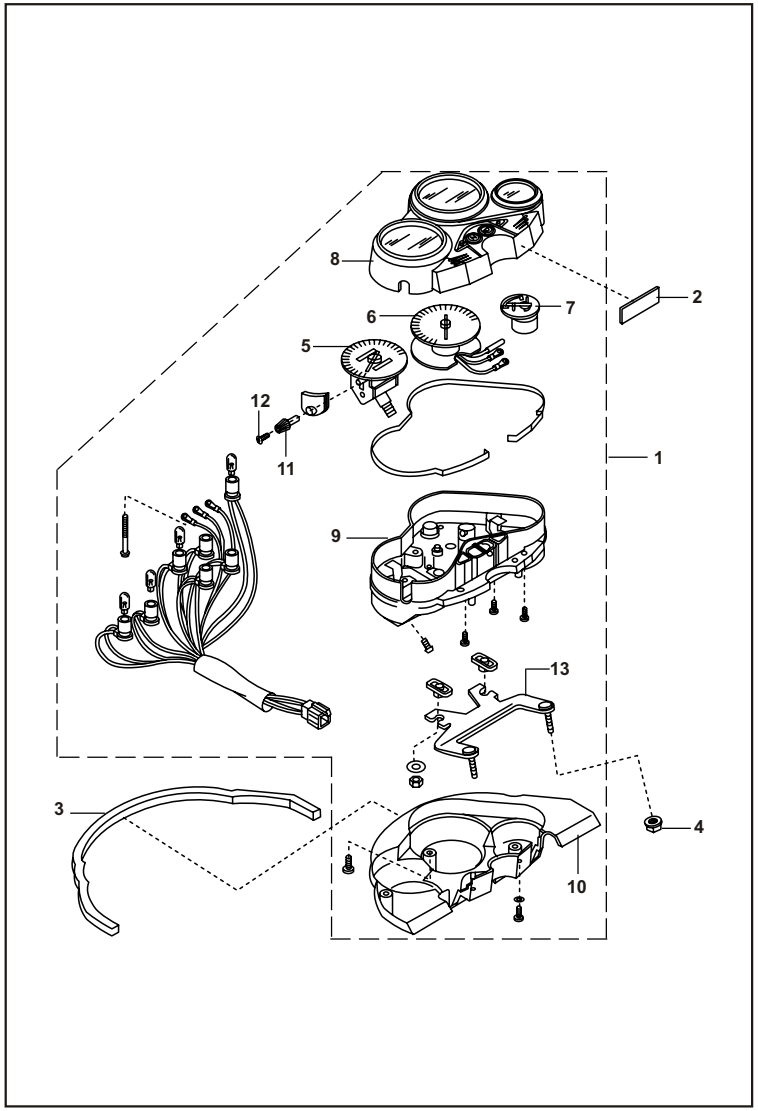

FIG. No.	PARTE No.	DESCRIPCIÓN	CANT. VEH.	OBSERVACIONES
1	DP-1910-17	Velocímetro (Completo)	1	
2	DP-1910-22	Junta Velocímetro	2	
3	DP-1810-43	Antivibrante Velocímetro	1	
4	39-0817-15	Tuerca	2	
5	DP-1910-23	Velocímetro (Solo)	1	
6	DP-1910-24	Tacómetro (Solo)	1	
7	DP-1910-25	Medidor Gasolina	1	
8	DP-1910-26	Cubierta Superior Velocímetro	1	
9	DP-1910-27	Cubierta Interna Velocímetro	1	
10	DP-1910-28	Cubierta Inferior Velocímetro	1	
11	DP-1910-29	Perilla Velocímetro	1	
12	DP-1910-30	Tornillo Perilla Velocímetro	1	
13	DP-1910-31	Soporte Velocímetro	1	

FIGURA Nº 40: CABLES

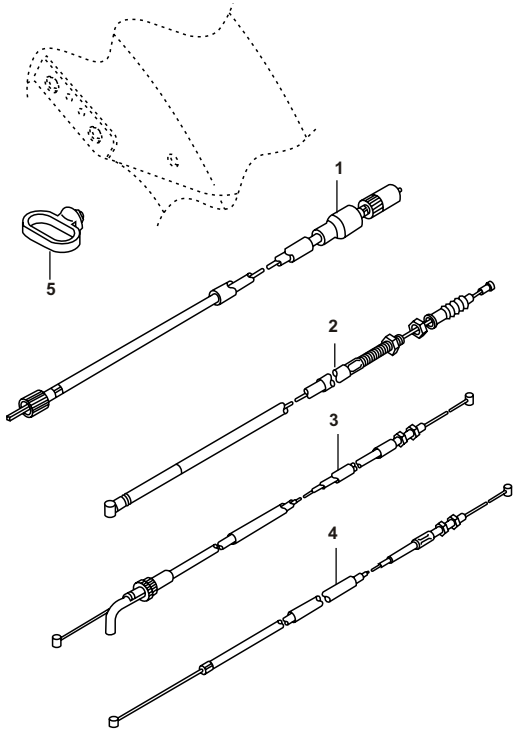

FIG. No.	PARTE No.	DESCRIPCIÓN	CANT. VEH.	OBSERVACIONES
1	DP-1910-19	Cable Velocímetro (Completo)	1	
2	DP-1910-21	Cable Clutch Completo	1	
3	DP-1910-06	Cable Acelerador	1	
4	DP-1910-07	Cable Acelerador	1	
5	DD-1610-38	Abrazadera	1	

FIGURA Nº 41: GUARDACADENAS

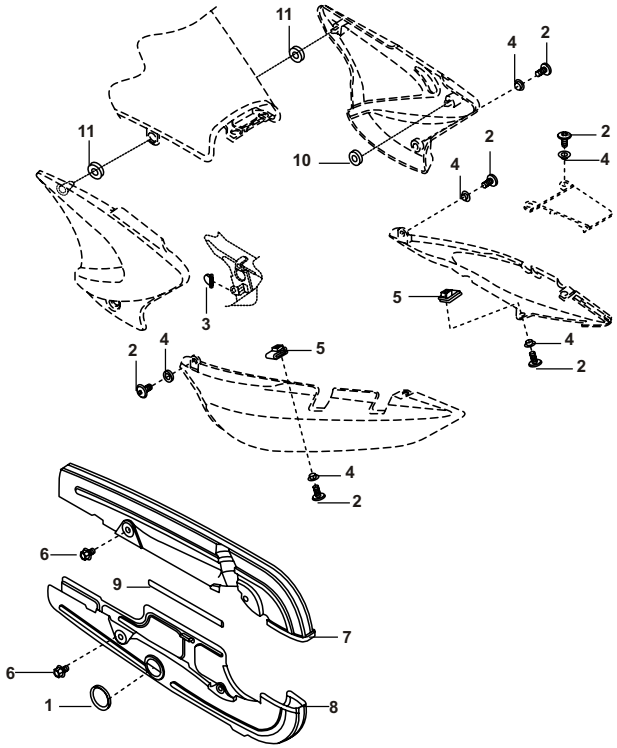

FIG. No.	PARTE No.	DESCRIPCIÓN	CANT. VEH.	OBSERVACIONES
1	15-1610-69	Tapón Guardacadena	1	
2	DG-1611-21	Tornillo	7	
3	DP-1611-68	Antivibrante Tapa Lateral	1	
4	DP-1610-77	Buje Tornillo Tapa Lateral	7	
5	DP-1610-78	Tuerca Presión	2	
6	39-1551-04	Tornillo Guardacadena	4	
7	DP-1610-67	Guardacadena Superior	1	
8	DP-1610-68	Guardacadena Inferior	1	
9	DL-1610-23	Ajuste Guardacadena	1	
10	30-1611-69	Antivibrante	1	
11	DG-1611-18	Antivibrante Tapa Lateral	2	

FIGURA Nº 42: VISOR CARENAJE FAROLA

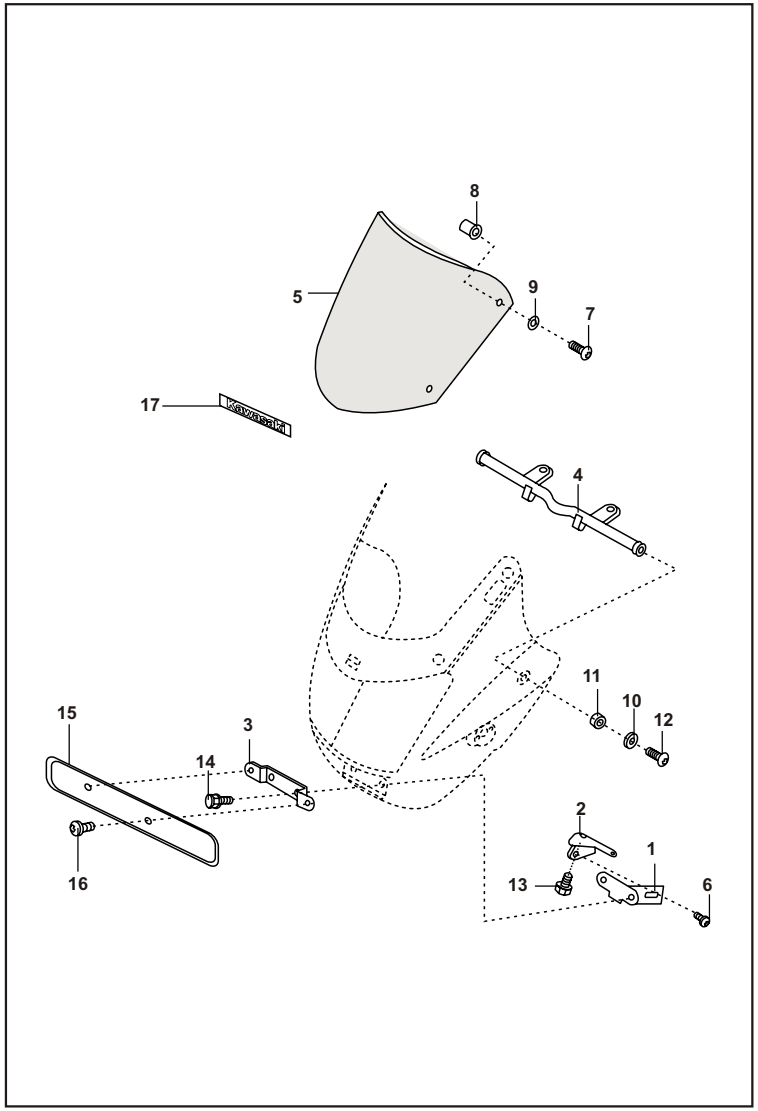

FIG. No.	PARTE No.	DESCRIPCIÓN	CANT. VEH.	OBSERVACIONES
1	DP-1810-12	Soporte Carenaje	1	
2	DP-1810-13	Soporte Carenaje	1	
3	DP-1810-21	Soporte Porta Placa	1	
4	DP-1810-10	Soporte Carenaje Inferior	1	
5	DP-1810-04	Visor Carenaje Farola	1	
6	39-0705-01	Tornillo	1	
7	DL-1810-09	Tornillo Visor Carenaje	4	
8	DL-1810-10	Tuerca	4	
9	39-2141-24	Arandela	4	
10	DP-1810-40	Buje Tornillo Carenaje	2	
11	DP-1810-41	Antivibrante Tornillo Carenaje	2	
12	39-2549-01	Tornillo Soporte Visor	2	
13	39-1942-04	Tornillo Soporte Farola	2	
14	39-1943-04	Tornillos	2	
15	DP-1611-44	Platina Porta Placa Delantera	1	
16	39-1783-01	Tornillo	2	
17	DD-1811-96	Calcomanía Kawasaki	1	

FIGURA Nº 43: FAROLA

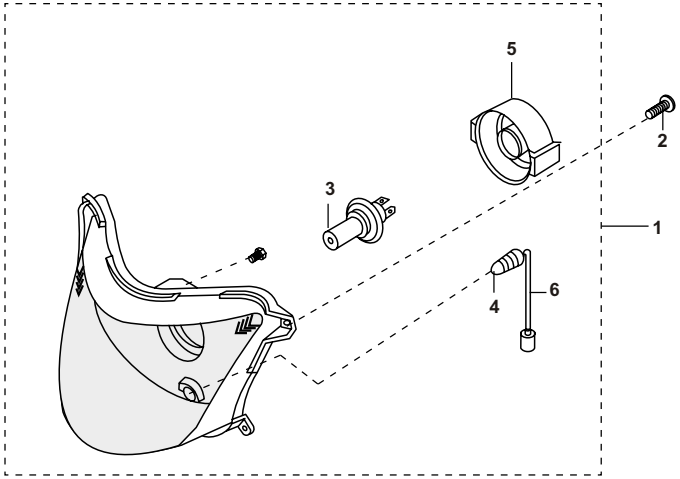

FIG. No.	PARTE No.	DESCRIPCIÓN	CANT. VEH.	OBSERVACIONES
1	DP-2010-56	Farola Completa	1	
2	39-0813-02	Tornillo 4x16	4	
3	DD-2011-60	Bombillo Farola 12V.35/35W	1	
4	30-2010-29	Bombillo Velocímetro 12-4W	1	
5	DD-2011-62	Soquete Bombillo Farola	1	
6	DP-2010-62	Soquete Bombillo Piloto	1	
7	DD-2011-61	Pin Bombillo Farola	1	No Iliustrado

FIGURA Nº 44 :STOP / PORTA PLACA

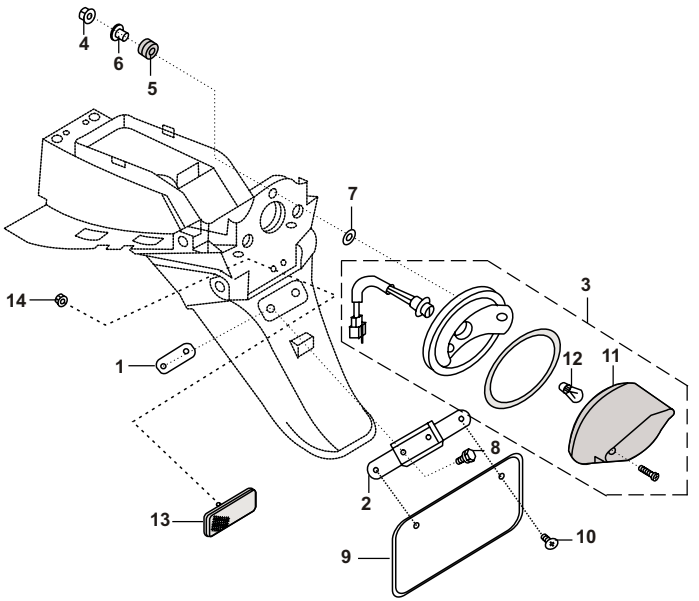

FIG. No.	PARTE No.	DESCRIPCIÓN	CANT. VEH.	OBSERVACIONES
1	DP-1611-00	Soporte Guardabarro Trasero	1	
2	DP-1611-01	Soporte Porta Placa Trasero	1	
3	DP-2010-06	Stop (Completo)	1	
4	39-0817-15	Tuerca	3	
5	DD-2010-11	Antivibrante Stop	3	
6	DP-2010-20	Tornillo Porta Placa	3	
7	39-0849-14	Arandela	3	
8	39-2483-04	Tornillo	2	
9	DP-1611-45	Porta Placa	1	
10	39-2407-01	Tornillo	2	
11	DP-2010-19	Vidrio Stop	1	
12	31-2010-28	Bombillo Stop 12V - 10/5W	1	
13	DD-2010-02	Reflectivo Stop	1	
14	39-1972-15	Tuerca	1	

FIGURA Nº 45:DIRECCIONALES

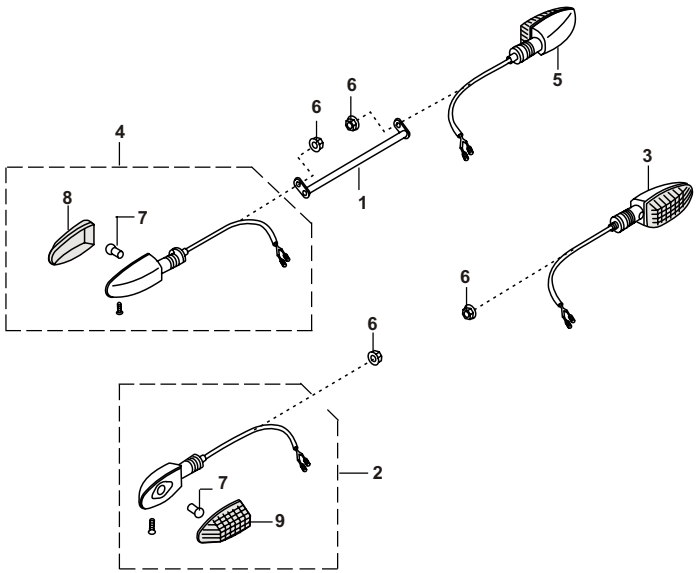

FIG. No.	PARTE No.	DESCRIPCIÓN	CANT. VEH.	OBSERVACIONES
1	DP-1810-45	Soporte Direccionales	1	Alt. DJ-2010-84
2	DP-2010-41	Direccional Trasera Izquierda	1	Alt. DJ-2010-85
3	DP-2010-42	Direccional Trasera Derecha	1	Alt. DJ-2010-82
4	DP-2010-39	Direccional Delantera Izquierda	1	Alt. DJ-2010-83
5	DP-2010-40	Direccional Delantera Derecha	1	
6	39-1970-15	Tuerca	4	
7	06-2010-83	Bombillo Direccional 12V - 10W	4	
8	DJ-2010-49	Vidrio Direccional Izquierdo	2	
9	DJ-2010-50	Vidrio Direccional Derecho	2	

FIGURA Nº 46: EQUIPO ELECTRICO

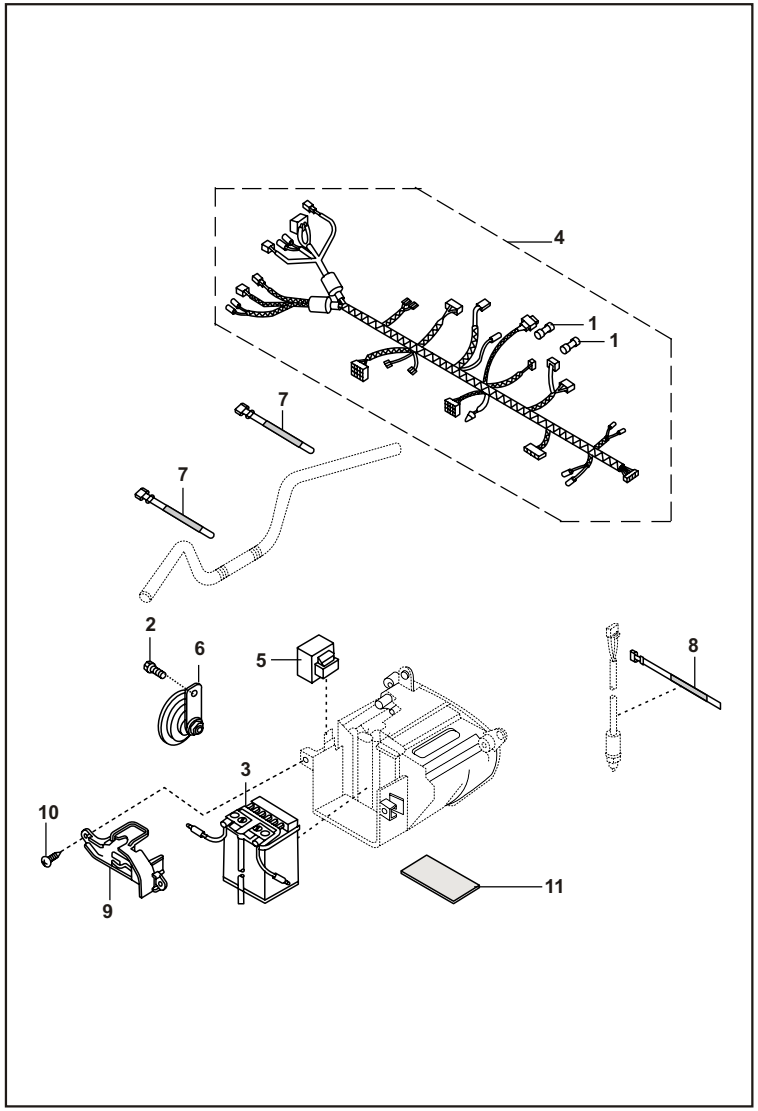

FIG. No.	PARTE No.	DESCRIPCIÓN	CANT. VEH.	OBSERVACIONES
1	DP-2010-21	Fusible 10 Amp.	2	
2	39-2205-04	Tornillo	1	
3	31-2010-27	Batería	1	
4	DP-2010-46	Instalación Eléctrica	1	
5	31-2010-03	Flasher	1	
6	DP-2010-47	Pito	1	
7	30-1910-48	Banda de Amarre Cables	2	
8	31-2010-09	Banda	1	
9	DP-1611-82	Abrazadera Batería	1	
10	DG-1611-66	Tornillo	2	
11	DP-1610-84	Base Batería	1	

FIGURA Nº 47: SWICHE DE ENCENDIDO

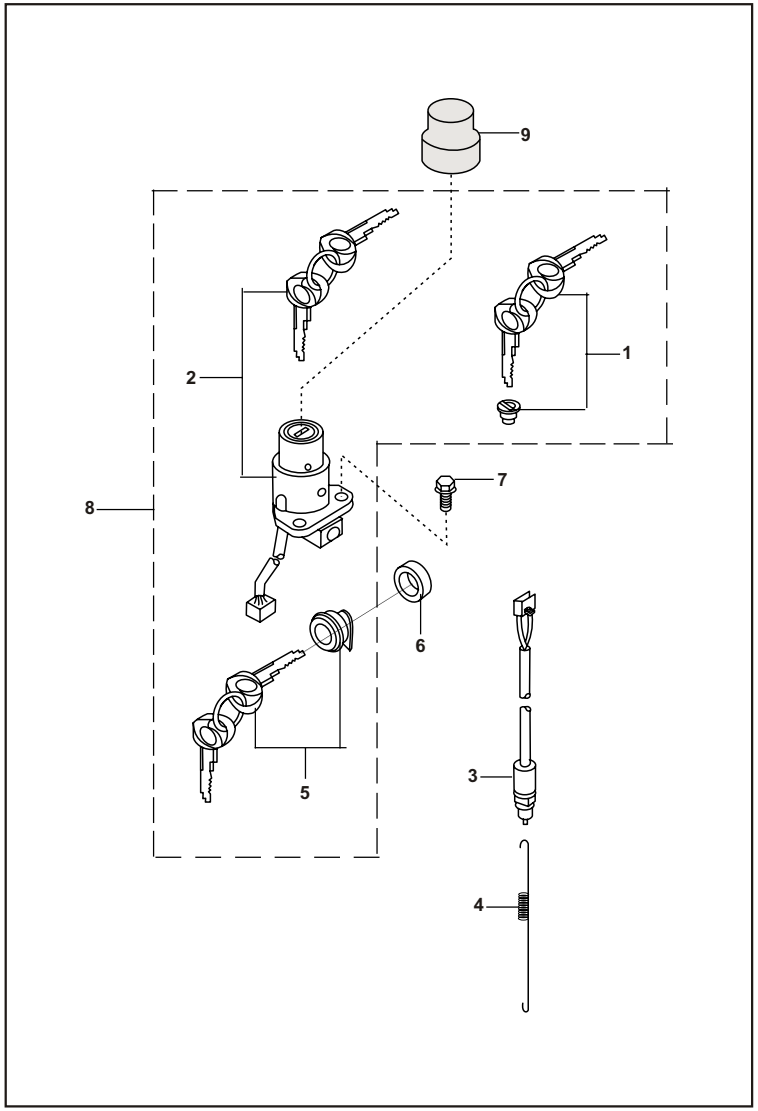

FIG. No.	PARTE No.	DESCRIPCIÓN	CANT. VEH.	OBSERVACIONES
1	DH-1410-48	Seguro Tapa Tanque	1	
2	DP-2010-22	Swiche Encendido	1	
3	31-2010-79	Swiche Stop	1	
4	DD-1910-13	Resorte Swiche Stop	1	
5	31-1611-71	Seguro Tapa Lateral	1	
6	31-1610-18	Antivibrante Tapa Lat. Redondo	1	
7	39-1943-04	Tornillos	2	
8	DP-1810-07	Swiche Encendido Completo	1	
9	DP-2010-45	Antivibrante Swiche Encendido	1	

FIGURA Nº 48: ACCESORIOS / KIT HERRAMIENTA

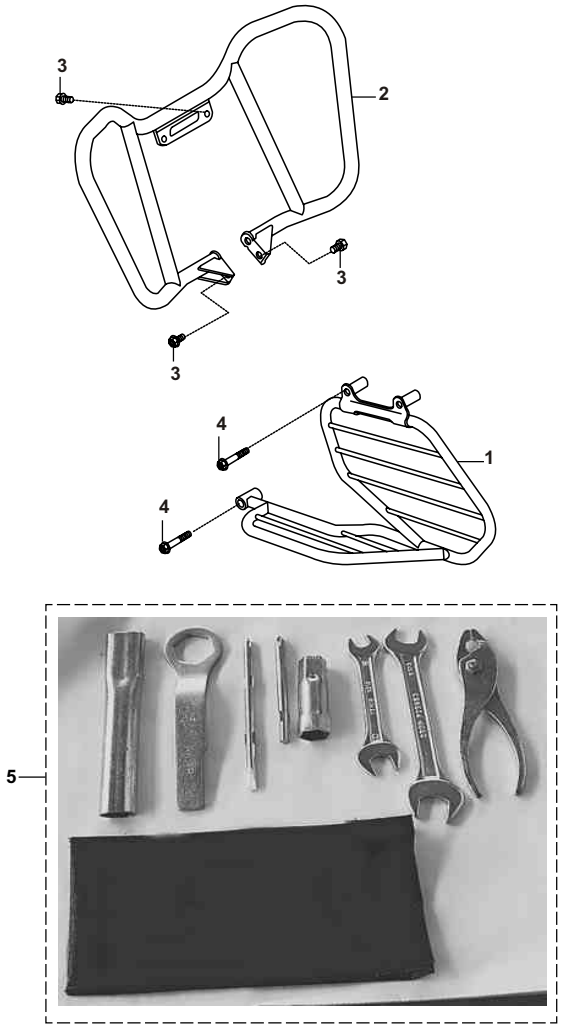

FIG. No.	PARTE No.	DESCRIPCIÓN	CANT. VEH.	OBSERVACIONES
1	DP-2210-18	Defensa Trasera	1	
2	DP-2210-21/00	Defensa Trasera	1	Integración Nacional
3	39-1556-04	Tornillo	4	
4	39-1682-04	Tornillo 8 X 50	3	
5	DP-2210-25	Estuche Herramienta	1	

FIGURA Nº 49: PARTES PINTADAS (1/2)

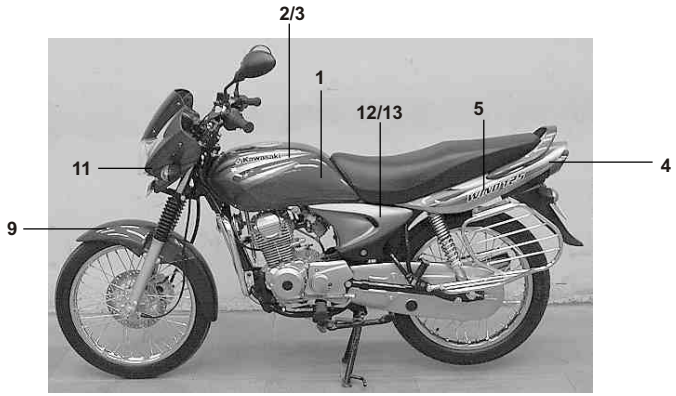

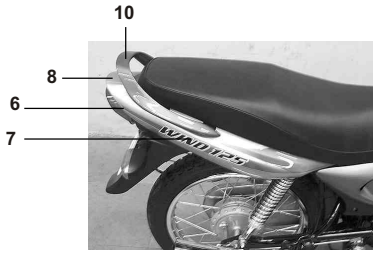

FIG. No.	PARTE No.	DESCRIPCIÓN	CANT. VEH.	OBSERVACIONES
1	56-DP01-23	Tanque Gasolina Sin Pintar	1	
	DP-7104-X4	Tanque Gasolina Rojo	1	
	DP-7104-1D	Tanque Gasolina Azul	1	
	DP-7104-Y4	Tanque De Gasolina Negro	1	
2	DP-1410-59	Cal. Tanque Izq. “Bajaj"	1	Roja
	DP-1410-81	Cal. Tanque Izq. “Kawasaki"	1	Roja
	DP-1410-63	Cal. Tanque Izq. “Bajaj"	1	Azul
	DP-1410-85	Cal. Tanque Izq. “Kawasaki"	1	Azul
	DP-1410-67	Cal. Tanque Izq. “Bajaj"	1	Negra
	DP-1410-87	Cal. Tanque Izq. “Kawasaki"	1	Negra
3	DP-1410-60	Cal. Tanque Der. “Bajaj"	1	Roja
	DP-1410-82	Cal. Tanque Der. “Kawasaki"	1	Roja
	DP-1410-64	Cal. Tanque Der. “Bajaj"	1	Azul
	DP-1410-86	Cal. Tanque Der. “Kawasaki"	1	Azul
	DP-1410-68	Cal. Tanque Der. “Bajaj"	1	Negra
	DP-1410-88	Cal. Tanque Der. “Kawasaki”	1	Negra
4	56-DP04-1C	Cubierta Sillin Izquierda	1	
5	DP-1612-46	Calcomania Cubierta Sillin Izq.	1	Roja
	DP-1612-48	Calcomania Cubierta Sillin Izq.	1	Azul
	DP-1612-50	Calcomania Cubierta Sillin Izq.	1	Negra
6	56-DP05-1C	Cubierta Sillin Derecha	1	Común Para Todos los Colores
7	DP-1612-47	Calcomania Cubierta Sillin Der.	1	Roja
	DP-1612-49	Calcomania Cubierta Sillin Der.	1	Azul
	DP-1612-51	Calcomania Cubierta Sillin Der.	1	Negra
8	56-DP07-1C	Cubierta Stop	1	

FIGURA Nº 49: PARTES PINTADAS (2/2)

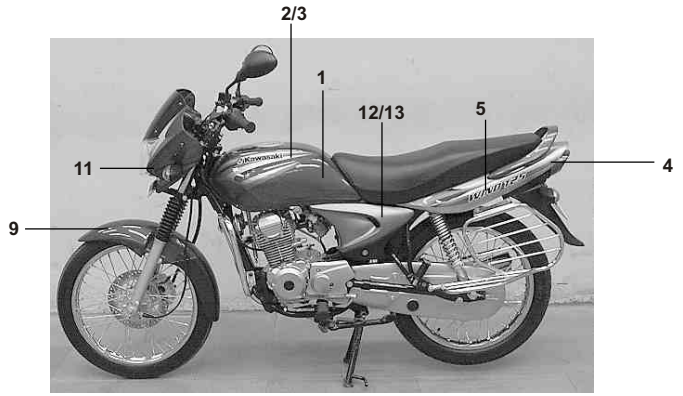

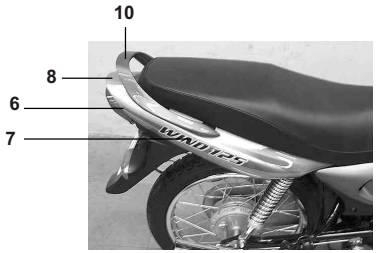

FIG. No.	PARTE No.	DESCRIPCIÓN	CANT. VEH.	OBSERVACIONES
9	52-DD02-86	Guardabarro Delantero Sin Pintar	1	
	DD-7301-X4	Guardabarro Delantero Rojo	1	
	DD-7301-1D	Guardabarro Delantero Azul	1	
	DD-7306-Y4	Guardabarro Delantero Negro	1	
10	52-DP01-19	Agarradera Pasajero Sin Pintar	1	
	DP-7306-X4	Agarradera Pasajero Roja	1	
	DP-7306-1D	Agarradera Pasajero Azul	1	
	DP-7306-Y4	Agarradera Pasajero Negra	1	
11	DP-1810-38	Carenaje Farola Sin Pintar	1	
	DP-7401-X4	Carenaje Farola Rojo	1	
	DP-7401-1D	Carenaje Farola Azul	1	
	DP-7401-Y4	Carenaje Farola Negro	1	
12	52-DP00-69	Tapa Lateral Izq. Sin Pintar	1	
13	52-DP00-70	Tapa Lateral Der. Sin Pintar	1	
14	DD-1812-52	Calcomanía Bajaj	1	
15	DP-1810-59	Cal. Carenaje Der. Plateada	1	No Ilustrada
	DP-1810-50	Cal. Carenaje Der. Roja	1	No Ilustrada
	DP-1810-56	Cal. Carenaje Der. Azul	1	No Ilustrada
	DP-1810-53	Cal. Carenaje Der. Negra	1	No Ilustrada
16	DP-1810-58	Cal. Carenaje Izq. Plateada	1	No Ilustrada
	DP-1810-49	Cal. Carenaje Izq. Roja	1	No Ilustrada
	DP-1810-55	Cal. Carenaje Izq. Azul	1	No Ilustrada
	DP-1810-52	Cal. Carenaje Izq. Negra	1	No Ilustrada

ÍNDICE DE REFERENCIAS

PARTE No.	FIG. No.	PAG. No.
01-1006-10	12	19
01-1006-11	5	7
01-1701-10	11	13
06-2010-83	7	45
11061-0292	15	36
15-1610-69	1	41
16-1510-66	15	28
23T26SE	1	2
30-1010-15	10	11
30-1011-42	8	15
30-1012-36	22	8
30-1410-26	6	36
30-1410-32	5	36
30-1410-39	9	37
30-1510-05	7	30
30-1510-08	2	30
30-1510-11	4	30
30-1510-28	7	28
30-1510-32	13	29
30-1510-33	11	29
30-1510-38	18	30
30-1510-41	4	29
30-1510-42	6	29
30-1510-63	1	30
30-1510-69	20	30
30-1510-75	28	30
30-1510-81	26	30
30-1510-82	17	30
30-1511-05	3	30

PARTE No.	FIG. No.	PAG. No.
30-1511-18	2	29
30-1511-19	12	29
30-1611-04	13	22
30-1611-69	10	41
30-1710-22	3	25
30-1710-23	3	23
30-1710-24	4	23
30-1810-06	8	21
30-1810-07	5	21
30-1810-08	7	21
30-1810-09	4	21
30-1810-09	18	35
30-1810-10	2	21
30-1810-16	4	35
30-1810-23	20	35
30-1810-28	12	35
30-1810-29	11	35
30-1810-30	10	35
30-1810-44	9	35
30-1810-74	6	21
30-1910-35	4	31
30-1910-36	5	31
30-1910-37	9	31
30-1910-48	7	46
30-2010-29	4	43
31-1010-39	13	8
31-1010-40	4	8
31-1010-41	12	8
31-1010-62	4	14

PARTE No.	FIG. No.	PAG. No.
31-1011-08	12	12
31-1211-00	3	18
31-1610-18	6	47
31-1611-71	5	47
31-1810-15	6	35
31-2010-03	5	46
31-2010-09	8	46
31-2010-27	3	46
31-2010-28	12	44
31-2010-79	3	47
36-DF19-01	26	34
39-0092-04	21	30
39-0198-11	8	31
39-0198-11	22	34
39-0262-12	30	17
39-0292-15	7	23
39-0454-11	11	23
39-0553-02	6	23
39-0694-15	8	30
39-0705-01	6	42
39-0711-11	9	23
39-0712-15	2	24
39-0714-11	5	24
39-0717-11	28	1
39-0717-11	14	6
39-0725-04	23	34
39-0737-12	3	24
39-0738-17	20	8
39-0740-11	3	37

PARTE No.	FIG. No.	PAG. No.
39-0743-01	3	38
39-0753-01	10	18
39-0757-01	10	19
39-0778-04	5	35
39-0781-11	17	29
39-0784-08	8	25
39-0786-15	16	29
39-0789-12	15	35
39-0797-08	6	27
39-0797-08	9	29
39-0797-08	13	30
39-0797-08	11	31
39-0800-15	12	30
39-0801-15	11	30
39-0805-11	7	31
39-0807-08	17	31
39-0808-08	16	31
39-0813-02	2	43
39-0817-15	9	3
39-0817-15	4	39
39-0817-15	4	44
39-0840-01	15	29
39-0840-01	11	36
39-0849-14	7	44
39-0855-17	21	8
39-0900-12	18	29
39-0973-15	10	5
39-0984-06	14	11
39-0987-17	16	10

PARTE No.	FIG. No.	PAG. No.
39-0989-17	21	10
39-0993-11	9	8
39-0995-11	17	8
39-0999-06	4	13
39-1000-06	12	1
39-1000-06	6	2
39-1001-20	17	9
39-1013-21	11	18
39-1013-21	20	29
39-1020-21	13	1
39-1041-19	7	15
39-1043-19	8	13
39-1054-11	6	4
39-1069-01	5	12
39-1074-04	9	14
39-1078-01	9	18
39-1184-15	21	34
39-1225-15	10	4
39-1225-15	6	31
39-1358-15	8	23
39-1493-15	4	24
39-1524-01	27	17
39-1551-04	6	41
39-1553-04	10	36
39-1556-04	3	48
39-1577-04	12	11
39-1604-01	11	19
39-1672-04	5	20
39-1673-04	27	1

ÍNDICE DE REFERENCIAS

PARTE No.	FIG. No.	PAG. No.
39-1673-04	8	18
39-1674-04	27	3
39-1677-04	10	14
39-1682-04	2	22
39-1682-04	4	48
39-1714-04	14	34
39-1765-11	29	17
39-1783-01	16	42
39-1790-21	15	6
39-1813-04	16	35
39-1910-38	10	31
39-1920-01	15	13
39-1940-04	7	25
39-1942-04	13	42
39-1943-04	14	42
39-1943-04	7	47
39-1944-04	11	26
39-1946-04	14	22
39-1955-04	9	19
39-1964-04	17	1
39-1964-04	26	1
39-1970-15	8	22
39-1970-15	6	45
39-1972-15	14	44
39-2005-11	6	12
39-2014-05	13	12
39-2037-17	11	1
39-2040-21	16	6
39-2044-01	21	3

PARTE No.	FIG. No.	PAG. No.
39-2048-21	16	1
39-2141-24	9	42
39-2150-15	14	12
39-2205-04	12	22
39-2205-04	2	46
39-2210-04	14	8
39-2222-04	10	26
39-2231-06	5	18
39-2240-20	16	30
39-2241-20	15	30
39-2242-20	14	30
39-2362-20	19	29
39-2387-21	14	1
39-2387-21	9	2
39-2407-01	10	44
39-2408-17	19	8
39-2483-04	8	44
39-2490-04	10	22
39-2497-04	9	22
39-2504-04	11	22
39-2525-04	8	32
39-2526-04	9	32
39-2548-01	9	36
39-2549-01	12	42
39-2584-01	8	4
41023-2218/18	5	28
41070-2718-NF21/18	1	28
41070-2718-NR53/18	1	28
41070-2718-SP1/19	1	28

PARTE No.	FIG. No.	PAG. No.
41070-2718-TM8/18	1	28
41070-3018-NR1/18	2	28
41070-3018-NR53/18	2	28
41070-3018-SP1/19	2	28
41070-3018-TM8/18	2	28
41075-2718/18	3-4	28
41075-2718/23	3-4	28
52-DD02-86	9	50
52-DP00-69	12	50
52-DP00-70	13	50
52-DP01-19	10	50
56-DP01-23	1	49
56-DP04-1C	4	49
56-DP05-1C	6	49
56-DP07-1C	8	49
DD- 141-22	17	36
DD-1010-62	9	6
DD-1012-55	2	6
DD-1012-75	10	13
DD-1013-33	8	1
DD-1014-70	3	1
DD-1014-84	4	4
DD-1110-11	6	20
DD-1110-12	7	20
DD-1110-18	4	20
DD-1110-37	3	20
DD-1210-13	1	37
DD-1210-15	6	37
DD-1210-52	28	17

PARTE No.	FIG. No.	PAG. No.
DD-1210-56	2	16
DD-1210-93	26	17
DD-1211-81	4	18
DD-1410-16	16	36
DD-1410-16	4	37
DD-1410-22	5	37
DD-1410-26	12	36
DD-1510-26	10	28
DD-1510-31	13	28
DD-1510-58	10	30
DD-1510-71	8	29
DD-1610-38	12	26
DD-1610-38	5	40
DD-1610-71	5	27
DD-1610-78	15	31
DD-1810-04	21	35
DD-1810-05	22	35
DD-1810-11	19	35
DD-1810-21	23	35
DD-1811-96	17	42
DD-1812-52	14	50
DD-1910-13	4	47
DD-1910-56	5	34
DD-1910-69	19	34
DD-1910-72	16	34
DD-1910-80	3	32
DD-1910-83	7	34
DD-1910-84	18	34
DD-1910-85	20	34

PARTE No.	FIG. No.	PAG. No.
DD-2010-02	13	44
DD-2010-11	5	44
DD-2011-60	3	43
DD-2011-61	7	43
DD-2011-62	5	43
DD-7301-1D	9	50
DD-7301-X4	9	50
DD-7306-Y4	9	50
DE-1510-11	5	29
DE-1510-30	8	28
DE-1510-37	8	33
DE-1510-43	9	33
DE-1510-45	10	33
DE-1510-46	6	33
DE-1510-47	7	33
DE-1510-48	5	33
DE-1510-51	11	33
DE-1510-52	12	33
DE-1810-16	2	35
DE-1810-19	3	35
DE-1910-10	7	32
DE-1910-11	5	32
DE-1910-12	1	32
DE-1910-28	17	32
DE-1910-29	16	32
DE-1910-30	15	32
DE-1910-31	13	32
DE-1910-32	14	32
DE-1910-33	19	32

ÍNDICE DE REFERENCIAS

PARTE No.	FIG. No.	PAG. No.
DE-1910-34	18	32
DE-1910-43	10	32
DE-2010-16	11	32
DE-2010-17	12	32
DF-1210-03	2	18
DG-1011-20	7	11
DG-1011-26	4	12
DG-1011-29	7	12
DG-1011-30	9	12
DG-1011-98	8	12
DG-1012-51	7	4
DG-1012-85	5	4
DG-1013-48	13	11
DG-1013-51	11	8
DG-1014-38	9	11
DG-1014-98	9	13
DG-1210-25	15	3
DG-1410-19	7	36
DG-1410-28	20	3
DG-1510-49	3	33
DG-1611-18	11	41
DG-1611-21	2	41
DG-1611-24	7	27
DG-1611-66	10	46
DG-1810-96	13	34
DG-1910-48	13	31
DG-1910-49	14	31
DH-1210-50	23	16
DH-1210-59	10	16

PARTE No.	FIG. No.	PAG. No.
DH-1210-62	8	16
DH-1210-63	16	16
DH-1210-63	31	17
DH-1210-86	22	16
DH-1210-87	13	16
DH-1210-88	17	16
DH-1210-93	7	16
DH-1410-02	3	36
DH-1410-48	2	36
DH-1410-48	1	47
DH-1410-49	14	36
DH-1611-21	4	27
DH-1611-94	9	25
DJ-2010-49	8	45
DJ-2010-50	9	45
DJ-2010-82	3	45
DJ-2010-83	4	45
DJ-2010-84	1	45
DJ-2010-85	2	45
DJ-2210-01	11	34
DJ-2210-02	12	34
DL-1610-15	7	26
DL-1610-23	9	41
DL-1810-09	7	42
DL-1810-10	8	42
DL-1810-80	1	35
DP-1010-05	2	1
DP-1010-10	1	1
DP-1010-11	4	1

PARTE No.	FIG. No.	PAG. No.
DP-1010-12	7	1
DP-1010-17	1	2
DP-1010-18	1	5
DP-1010-19	2	5
DP-1010-20	5	5
DP-1010-21	6	5
DP-1010-22	3	5
DP-1010-24	8	5
DP-1010-26	3	6
DP-1010-27	4	6
DP-1010-28	1	6
DP-1010-33	3	2
DP-1010-34	1	7
DP-1010-40	2	7
DP-1010-41	3	7
DP-1010-42	3	8
DP-1010-47	1	11
DP-1010-48	2	11
DP-1010-49	3	11
DP-1010-50	4	11
DP-1010-51	1	10
DP-1010-52	4	10
DP-1010-53	5	10
DP-1010-54	6	10
DP-1010-55	7	10
DP-1010-56	2	10
DP-1010-57	8	10
DP-1010-58	9	10
DP-1010-59	10	10

PARTE No.	FIG. No.	PAG. No.
DP-1010-60	11	10
DP-1010-61	12	10
DP-1010-63	2	13
DP-1010-65	3	13
DP-1010-67	3	14
DP-1010-68	1	14
DP-1010-70	1	15
DP-1010-71	2	14
DP-1010-76	4	2
DP-1010-76-STD/47	4	2
DP-1010-76-025/47	4	2
DP-1010-76-050/47	4	2
DP-1010-76-075/47	4	2
DP-1010-76-100/47	4	2
DP-1010-83	2	12
DP-1010-93	5	6
DP-1010-95	5	8
DP-1010-96	7	8
DP-1010-98	6	9
DP-1011-07	1	9
DP-1011-08	2	9
DP-1011-09	3	9
DP-1011-10	4	9
DP-1011-11	5	9
DP-1011-14	13	9
DP-1011-15	14	9
DP-1011-16	15	9
DP-1011-17	8	9
DP-1011-24	4	15

PARTE No.	FIG. No.	PAG. No.
DP-1011-33	1	12
DP-1011-35	12	6
DP-1011-36	11	6
DP-1011-37	7	6
DP-1011-38	7	5
DP-1011-40	1	4
DP-1011-42	12	13
DP-1011-43	13	13
DP-1011-44	12	9
DP-1011-45	10	1
DP-1011-46	20	1
DP-1011-47	25	1
DP-1011-48	9	1
DP-1011-50	19	1
DP-1011-51	6	1
DP-1011-52	15	1
DP-1011-53	11	11
DP-1011-55	20	10
DP-1011-58	9	4
DP-1011-61	6	8
DP-1011-62	11	9
DP-1011-63	3	10
DP-1011-64	14	10
DP-1011-65	5	2
DP-1011-66	18	8
DP-1011-67	8	8
DP-1011-68	17	10
DP-1011-69	4	5
DP-1011-71	11	5

ÍNDICE DE REFERENCIAS

PARTE No.	FIG. No.	PAG. No.
DP-1011-72	16	9
DP-1011-73	7	19
DP-1011-74	8	19
DP-1011-75	2	19
DP-1011-76	1	19
DP-1011-77	6	6
DP-1011-89	10	6
DP-1011-90	8	14
DP-1011-90	11	15
DP-1011-91	11	12
DP-1011-95	5	15
DP-1011-96	15	10
DP-1011-98	22	1
DP-1012-02	8	6
DP-1012-14	18	1
DP-1012-14	10	15
DP-1012-18	2	15
DP-1012-24	8	11
DP-1012-25	9	15
DP-1012-28	10	8
DP-1012-30	9	5
DP-1012-31	16	8
DP-1012-36	5	11
DP-1012-42	10	9
DP-1012-43	9	9
DP-1012-45	13	10
DP-1012-67	14	13
DP-1012-68	13	6
DP-1012-69	7	9

PARTE No.	FIG. No.	PAG. No.
DP-1012-83	7	14
DP-1012-84	5	14
DP-1012-95	6	14
DP-1012-96	19	10
DP-1012-97	18	10
DP-1013-00	1	8
DP-1013-09	3	4
DP-1013-30	6	15
DP-1013-32	1	13
DP-1013-33	21	1
DP-1013-34	5	13
DP-1013-35	4	7
DP-1013-36	7	13
DP-1013-38	10	12
DP-1013-41	3	12
DP-1013-42	6	13
DP-1013-44	2	2
DP-1013-44-STD/47	2	2
DP-1013-44-025/47	2	2
DP-1013-44-050/47	2	2
DP-1013-44-075/47	2	2
DP-1013-44-100/47	2	2
DP-1013-45	7	2
DP-1013-46	16	13
DP-1013-48	5	1
DP-1013-51	12	15
DP-1013-52	3	15
DP-1013-65	2	4
DP-1013-66	2	8

PARTE No.	FIG. No.	PAG. No.
DP-1110-01	1	20
DP-1110-02	4	19
DP-1110-07	3	19
DP-1210-02	1	3
DP-1210-03	3	3
DP-1210-04	8	2
DP-1210-05	10	2
DP-1210-06	6	18
DP-1210-07	7	3
DP-1210-10	23	3
DP-1210-11	11	3
DP-1210-12	24	3
DP-1210-13	8	3
DP-1210-14	26	3
DP-1210-15	25	3
DP-1210-16	1	18
DP-1210-19	19	3
DP-1210-20	6	3
DP-1210-22	22	3
DP-1210-24	10	3
DP-1210-25	16	3
DP-1210-30	5	3
DP-1210-31	14	3
DP-1210-32	12	3
DP-1210-33	7	37
DP-1210-34	2	3
DP-1210-35	4	3
DP-1210-38	23	1
DP-1210-39	24	1

PARTE No.	FIG. No.	PAG. No.
DP-1210-47	18	3
DP-1210-48	17	3
DP-1210-51	9	16
DP-1210-52	5	16
DP-1210-53	11	16
DP-1210-54	20	16
DP-1210-55	12	16
DP-1210-56	15	16
DP-1210-57	14	16
DP-1210-59	18	16
DP-1210-60	6	16
DP-1210-69	1	16
DP-1210-70	19	16
DP-1210-71	24	16
DP-1210-72	25	16
DP-1210-76	21	16
DP-1210-77	4	16
DP-1410-20	1	36
DP-1410-21	13	36
DP-1410-29	2	37
DP-1410-46	8	37
DP-1410-59	2	49
DP-1410-60	3	49
DP-1410-63	2	49
DP-1410-64	3	49
DP-1410-67	2	49
DP-1410-68	3	49
DP-1410-81	2	49
DP-1410-82	3	49

PARTE No.	FIG. No.	PAG. No.
DP-1410-85	2	49
DP-1410-86	3	49
DP-1410-87	2	49
DP-1410-88	3	49
DP-1510-03	3	29
DP-1510-04	10	29
DP-1510-05	14	29
DP-1510-06	27	30
DP-1510-07	2	31
DP-1510-08	6	30
DP-1510-09	22	30
DP-1510-10	9	30
DP-1510-12	1	33
DP-1510-13	19	30
DP-1510-14	5	30
DP-1510-15	1	29
DP-1510-18	4	33
DP-1510-19	11	28
DP-1510-20	14	28
DP-1510-21	7	29
DP-1510-24	23	30
DP-1510-27	25	30
DP-1510-28	24	30
DP-1510-29	2	33
DP-1610-02	6	22
DP-1610-03	7	22
DP-1610-04	5	22
DP-1610-05	3	22
DP-1610-06	4	26

ÍNDICE DE REFERENCIAS

PARTE No.	FIG. No.	PAG. No.
DP-1610-59	3	27
DP-1610-65	1	27
DP-1610-66	2	27
DP-1610-67	7	41
DP-1610-68	8	41
DP-1610-74	1	26
DP-1610-75	6	26
DP-1610-77	4	41
DP-1610-78	5	41
DP-1610-82	3	26
DP-1610-84	11	46
DP-1610-94	13	3
DP-1610-94	9	26
DP-1611-00	1	44
DP-1611-01	2	44
DP-1611-02	2	38
DP-1611-30	1	22
DP-1611-32	5	25
DP-1611-44	15	42
DP-1611-45	9	44
DP-1611-63	6	25
DP-1611-68	3	41
DP-1611-69	4	25
DP-1611-70	2	25
DP-1611-76	8	20
DP-1611-81	8	27
DP-1611-82	9	46
DP-1611-85	5	26
DP-1611-87	4	22

PARTE No.	FIG. No.	PAG. No.
DP-1611-88	1	25
DP-1611-92	2	26
DP-1611-93	1	21
DP-1612-46	5	49
DP-1612-47	7	49
DP-1612-48	5	49
DP-1612-49	7	49
DP-1612-50	5	49
DP-1612-51	7	49
DP-1612-62	9	21
DP-1710-01	1	23
DP-1710-02	5	23
DP-1710-03	2	23
DP-1710-06	10	23
DP-1710-19	1	24
DP-1810-02	17	35
DP-1810-04	5	42
DP-1810-07	8	47
DP-1810-10	4	42
DP-1810-12	1	42
DP-1810-13	2	42
DP-1810-14	1	34
DP-1810-16	3	34
DP-1810-21	3	42
DP-1810-22	14	35
DP-1810-23	13	35
DP-1810-26	7	35
DP-1810-28	8	35
DP-1810-33	8	34

PARTE No.	FIG. No.	PAG. No.
DP-1810-36	6	32
DP-1810-37	4	32
DP-1810-38	11	50
DP-1810-39	2	34
DP-1810-40	10	42
DP-1810-41	11	42
DP-1810-43	3	39
DP-1810-44	15	34
DP-1810-45	1	45
DP-1810-46	3	21
DP-1810-49	16	50
DP-1810-50	15	50
DP-1810-52	16	50
DP-1810-53	15	50
DP-1810-55	16	50
DP-1810-56	15	50
DP-1810-58	16	50
DP-1810-59	15	50
DP-1910-01	1	31
DP-1910-02	3	31
DP-1910-06	3	40
DP-1910-07	4	40
DP-1910-09	2	32
DP-1910-14	12	31
DP-1910-15	4	34
DP-1910-17	1	39
DP-1910-19	1	40
DP-1910-21	2	40
DP-1910-22	2	39

PARTE No.	FIG. No.	PAG. No.
DP-1910-23	5	39
DP-1910-24	6	39
DP-1910-25	7	39
DP-1910-26	8	39
DP-1910-27	9	39
DP-1910-28	10	39
DP-1910-29	11	39
DP-1910-30	12	39
DP-1910-31	13	39
DP-2010-03	5	19
DP-2010-04	10	34
DP-2010-05	9	34
DP-2010-06	3	44
DP-2010-18	6	11
DP-2010-19	11	44
DP-2010-20	6	44
DP-2010-21	1	46
DP-2010-22	2	47
DP-2010-31	6	19
DP-2010-37	8	36
DP-2010-39	4	45
DP-2010-40	5	45
DP-2010-41	2	45
DP-2010-42	3	45
DP-2010-45	9	47
DP-2010-46	4	46
DP-2010-47	6	46
DP-2010-56	1	43
DP-2010-62	6	43

PARTE No.	FIG. No.	PAG. No.
DP-2010-87	4	36
DP-2110-01	1	38
DP-2110-09	4	38
DP-2210-11	8	26
DP-2210-18	1	48
DP-2210-21/00	2	48
DP-2210-25	5	48
DP-7001-1E	3	16
DP-7104-1D	1	49
DP-7104-X4	1	49
DP-7104-Y4	1	49
DP-7306-1D	10	50
DP-7306-X4	10	50
DP-7306-Y4	10	50
DP-7401-1D	11	50
DP-7401-X4	11	50
DP-7401-Y4	11	50
FD-1010-66	15	8
TE-0063-02	2	20
VOLANTE-WIND	13	19