auteco

CATÁLOGO DE PARTES

Mobil Super 4T Ultra

ABS

SISTEMA ANTIBLOQUEO DE FRENOS NO INCLUIDO

VICTORY MOTORCYCLES

www.auteco.com.co | servicioalcliente@auteco.com.co
Línea gratuita nacional: 018000 520090 |

auteco

Conoce lo que hacemos por el progreso de los colombianos en www.autecosocial.com

Queen®

Llantas y neumáticos

PREFACIO

Es nuestro placer presentarles a ustedes el Catálogo de Partes.

Este Catálogo ha sido especialmente diseñado para ayudarle en la selección de las partes correctas con el fin de mantener el vehículo en las mejores condiciones.

Los repuestos originales están sujetos a un exigente estándar de control de calidad, por lo tanto es necesario que usted sólo use repuestos originales.

En nuestro constante esfuerzo para mejorar la eficiencia y desempeño de su vehículo, las especificaciones, diagramas y número de partes pueden cambiar sin previo aviso. Consecuentemente las descripciones de los repuestos en este Catálogo pueden no ser las finales y definitivas.

Las alteraciones y modificaciones que ocurren en la impresión de este Catálogo, serán informadas a nuestra red, a través de circulares de Servicio o en nuestra página web: www.auteco.com.co accediendo al link repuestos. Es requisito que usted actualice su Catálogo y haga las correcciones necesarias, una vez reciba dichas circulares. Lo anterior le asegurará un rápido y adecuado despacho de sus partes, pues las órdenes están siendo diligenciadas con las referencias más actualizadas.

En caso de necesitar asistencia técnica, comunicarse con el Distribuidor Autorizado o llamar al Departamento de Servicios Auteco.

DIRECTORIO TELEFÓNICO - UN REPUESTOS Y ACCESORIOS
ÁREA COMERCIAL Y ASESORES DE VENTAS

NOMBRE	CARGO	ZONA	CELULAR	CORREO ELECTRÓNICO
Anderson Gonzales Barrios	ASESOR COMERCIAL	Ibagué - Dorada	320 682 09 82	agonzalez@autecomobility.com
Astrid Johana Cruz Silva	ASESOR COMERCIAL	Granada - Acacias	318 617 26 92	acruz@autecomobility.com
Biviana Andrea Martinez Gañan	ASESOR COMERCIAL	Barranquilla - Soledad	314 701 17 85	bmartinez@autecomobility.com
Carlos Mauricio Garcia Chaparro	ASESOR COMERCIAL	Bogota Centro	300 346 14 86	cgarcia@autecomobility.com
Carolina Ruiz Montoya	ASESOR COMERCIAL	Cartagena	313 584 72 62	cruiz@autecomobility.com
Claudia Patricia Ramirez	ASESOR COMERCIAL	Bogota	301 247 71 10	cpramirez@autecomobility.com
Cristian Arlevis Muñoz Soto	ASESOR COMERCIAL	Oriente - Nordeste	318 614 02 70	camunoz@autecomobility.com
Cristian David Cantillo Baena	ASESOR COMERCIAL	Quibdó	317 481 39 43	ccantillo@autecomobility.com
Daniel Mauricio Hernandez Rendon	ASESOR COMERCIAL	Pereira	301 375 43 57	dmhernandezr@autecomobility.com
Darwin Arley Navarro Quintero	ASESOR COMERCIAL	Cúcuta	318 614 28 51	dnavarro@autecomobility.com
David Antonio Lazaro Lopez	ASESOR COMERCIAL	Aguachica	321 271 47 43	dlazaro@autecomobility.com
Diego Fernando Acevedo Rincon	ASESOR COMERCIAL	Villavicencio	314 891 29 54	dfacevedo@autecomobility.com
Diego Mauricio Gomez Ardila	ASESOR COMERCIAL	Armenia - Cartago	317 481 40 80	dgomez@autecomobility.com
Efraín Eliceo Guerrero Sanchez	ASESOR COMERCIAL	Área Metropolitana Norte	301 375 25 32	eguerrero@autecomobility.com
Giovany Montoya Alzate	ASESOR COMERCIAL	Poblaciones Suroeste	314 786 55 44	gmontoya@autecomobility.com
Hackerman Jose Agamez Duque	ASESOR COMERCIAL	Sincelejo - Magangué	321 701 19 03	hagamez@autecomobility.com
Hernan Alonso Pedraza Garcia	ASESOR COMERCIAL	Bogota Sur - Fusagasugá - Soacha	314 812 64 53	hpedraza@autecomobility.com
Jaime Alberto Orozco Jimenez	ASESOR COMERCIAL	Buga - Buenaventura	318 605 87 75	Jaorozco@autecomobility.com
Jesith Fernando Rodriguez	ASESOR COMERCIAL	Pasto	310 444 22 15	jfrodriguez@autecomobility.com
Jorge Eduardo Pinilla Torres	ASESOR COMERCIAL	Tunja - Sogamoso	310 407 40 72	jpinilla@autecomobility.com
Jorge Mario Gil Rios	ASESOR COMERCIAL	Área Metropolitana Sur	313 672 73 53	jgil@autecomobility.com
Jose Daniel Fariño Bravo	ASESOR COMERCIAL	Monteria - Caucasia	318 506 41 04	jdfarino@autecomobility.com
Juan Esteban Castañeda Gaviria	ASESOR COMERCIAL	Mocoa - Putumayo	316 555 26 38	jecastaneda@autecomobility.com
Juan Sebastian Arana Gil	ASESOR COMERCIAL	Tuluá	313 646 30 22	jarana@autecomobility.com
Miguel Angel Guerrero Estupiñan	ASESOR COMERCIAL	Cali - Palmira	314 772 07 98	mguerrero@autecomobility.com
Milton Cesar Olaya Carvajal	ASESOR COMERCIAL	Neiva - Espinal	310 436 27 42	molaya@autecomobility.com
Nancy Potosi Ramirez	ASESOR COMERCIAL	Jamundí	320 697 60 81	npotosi@autecomobility.com
Olga Margarita Vargas Morales	ASESOR COMERCIAL	Cali	300 634 67 59	omvargas@autecomobility.com
Paula Andrea Serna Yepes	ASESOR COMERCIAL	Apartado - Poblaciones Occidente	317 553 26 37	pserna@autecomobility.com
Raul de Jesus Foronda	ASESOR COMERCIAL	Valledupar - Riohacha	312 850 45 74	rforonda@autecomobility.com
Richard Andres Muñoz Montenegro	ASESOR COMERCIAL	Popayán	321 799 79 26	rmunoz@autecomobility.com
Ruben Dario Buitrago Palma	ASESOR COMERCIAL	Yopal	317 479 71 61	rbuitrago@autecomobility.com
Uberney Ortiz Velez	ASESOR COMERCIAL	Medellin Centro	313 672 73 37	uortiz@autecomobility.com
Viviana Mercedes Macias Ballesteros	ASESOR COMERCIAL	Santa Marta - El Banco	318 618 73 68	vmmacias@autecomobility.com
Willintong Cardenas Cenon	ASESOR COMERCIAL	Florencia - Pitalito	310 414 88 45	wcardenas@autecomobility.com
Wilson Sabogal Miranda	ASESOR COMERCIAL	Bucaramanga - Barranca	300 542 85 48	wsabogal@autecomobility.com
Andres Mauricio Alvarez	SUPERNUMERARIO	Pereira	304 496 48 53	amalvarez@autecomobility.com
Diego Fernando Quintana Nuñez	SUPERNUMERARIO	Cali	304 497 36 80	dfquintana@autecomobility.com
Diego Ramirez Castaño	SUPERNUMERARIO	Medellin	318 567 21 89	dramirezc@autecomobility.com
Jair Humberto Herrera Savedra	SUPERNUMERARIO		300 541 93 34	jhherrera@autecomobility.com
Jose David Alvarez Castro	SUPERNUMERARIO	Barranquilla	318 575 93 72	jdalvarez@autecomobility.com
Jose Luis Carranza Valencia	SUPERNUMERARIO	Medellin	315 302 77 82	jlarranza@autecomobility.com
Juan Sebastian Defelipe Rodriguez	SUPERNUMERARIO		318 572 83 79	jsdefelipe@autecomobility.com
Pablo Duran Rolon	SUPERNUMERARIO	Bucaramanga	318 572 81 80	pduran@autecomobility.com
Yeison Alberto Buitrago Lara	SUPERNUMERARIO		310 809 93 06	yabuitrago@autecomobility.com
Jorge Alexander Garcia Parra	JEFE DE ZONA	Zona Costa	301 470 07 41	jagarcia@autecomobility.com
Franz Caballero Castro	JEFE DE ZONA	Zona Nororiente	313 584 21 93	fcaballero@autecomobility.com
Hilde Alexander Garcia Cano	JEFE DE ZONA	Zona Occidente	321 641 50 63	hgarcia@autecomobility.com
Jesus Albeiro Lozano Alvarez	JEFE DE ZONA	Zona Sur	304 330 42 49	jalozano@autecomobility.com

SERVICIO AL CLIENTE

LINEA ÚNICA DE SERVICIO AL CLIENTE CANAL (4) 444 81 90

UNIDAD DE REPUESTOS y ACCESORIOS • FAX OFICINAS: 373 03 75

ATENCIÓN EN:	NOMBRE	E-MAIL	TELÉFONO	FAX
SERVICIO PAGO ANTICIPADO	WILLIAM GARCIA	wgarcia@autecomobility.com		
COORDINADOR SERVICIO POSTVENTA	LUIS G. RODRIGUEZ	lrodriguez@auteco.com.co		
DEVOLUCIONES	DUVI LOPERA VAZQUEZ	dlopera@autecomobility.com		
RECLAMOS	JULIAN RODRIGUEZ	devolucionesrptos@auteco.com.co		
MOTO FUERA DE RUTA	JOSE LUIS BUELVAS SALDARRIAGA	motofueraderuta@auteco.com.co		
LÍNEA DE ATENCIÓN AL CLIENTE			444 81 90 OPCION (2)	

AUTOTECNICA COLOMBIANA S.A.S (AUTECO S.A.S) SEDE PRINCIPAL Cra. 42 Nº 45-77 Itagüí Ant. - PBX: (4)306 81 81
Atención a clientes finales: LÍNEA GRATUITA NACIONAL - 01 8000 52 00 90

ÍNDICE

FIGURA Nº	DESCRIPCIÓN	PÁG. Nº
1	CULATA	1 - 2
2	EJE DE LEVAS - VÁLVULAS	3
3	CADENILLA DISTRIBUCIÓN	4
4	CILINDRO	5
5	CUBIERTA CLUTCH	6
6	CLUTCH	7 - 8
7	BOMBA DE ACEITE	9
8	CUBIERTA VOLANTE - PLATO DE BOBINAS	10
9	CADENILLA MOTOR DE ARRANQUE	11
10	MOTOR DE ARRANQUE	12
11	CARCASAS	13
12	CIGUEÑAL	14 - 15
13	TRANSMISIÓN	16 - 17
14	EJE DE CAMBIOS - SELECTOR DE CAMBIOS	18 - 19
15	PEDAL CRANK	20
16	CARBURADOR	21 - 22
17	FAROLA	23
18	VELOCIMETRO	24
19	MANUBRIO - ESPEJOS	25 - 26
20	ESPIGA CENTRAL	27
21	CUBIERTA FAROLA	28
22	GUARDABARRO DELANTERO	29
23	CUBIERTA CENTRAL	30
24	CUBIERTA FRONTAL	31
25	BRAZO OSCILANTE	32

FIGURA Nº	DESCRIPCIÓN	PÁG. Nº
26	SUSPENSIÓN DELANTERA	33
27	BOMBA DE FRENO DELANTERO	34
28	CALIPER DELANTERO	35
29	PORTABANDAS TRASERO	36
30	RUEDA DELANTERA	37
31	SILLÍN	38
32	SILENCIADOR	39
33	TANQUE GASOLINA	40
34	REPOSAPIES	41 - 42
35	PEDAL FRENO - PEDAL CAMBIOS	43
36	RUEDA TRASERA	44
37	GATO CENTRAL	45
38	FILTRO DE AIRE - FILTRO DE GASOLINA	46
39	SUSPENSIÓN TRASERA	47
40	STOP	48
41	SISTEMA ELÉCTRICO	49
42	GUARDABARRO TRASERO	50
43	DIRECCIONALES	51
44	TAPAS LATERALES - CUBIERTA SILLÍN	52
45	VÁLVULA DE GASES	53
46	CHASIS	54
47	CAJA GUANTERA - HERRAMIENTA	55
48	CALCOMANIAS	56 - 57
	INDICE DE REFERENCIAS	58 - 62

ÍNDICE DE GRÁFICOS

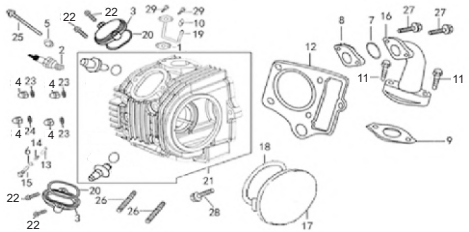

FIGURA N° 1: CULATA	PÁG. Nº. 1 - 2

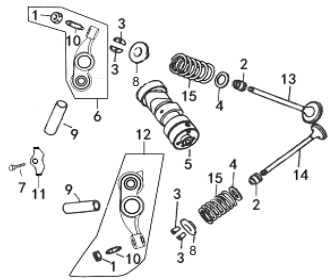

FIGURA N° 2: EJE DE LEVAS - VÁLVULAS	PÁG. Nº. 3

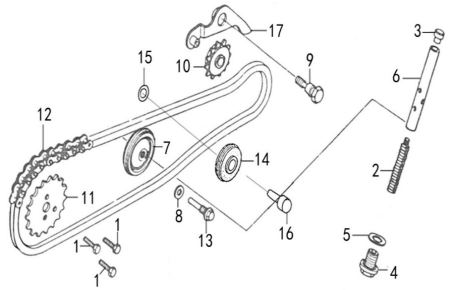

FIGURA N° 3: CADENILLA DISTRIBUCIÓN	PÁG. Nº. 4

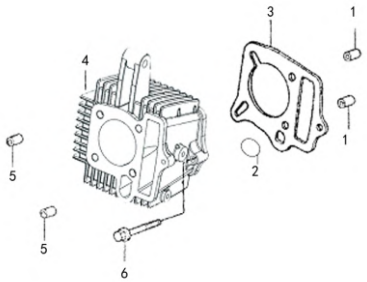

FIGURA N° 4: CILINDRO	PÁG. Nº. 5

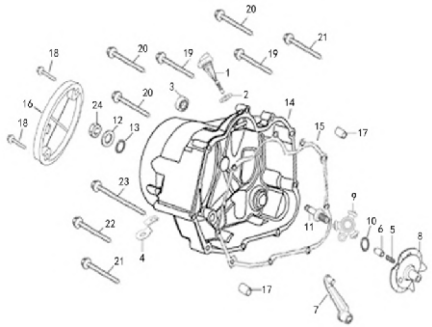

FIGURA N° 5: CUBIERTA CLUTCH	PÁG. Nº. 6

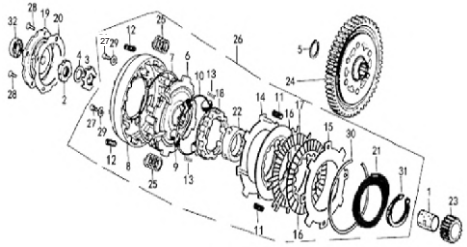

FIGURA N° 6: CLUTCH	PÁG. Nº. 7 - 8

ÍNDICE DE GRÁFICOS

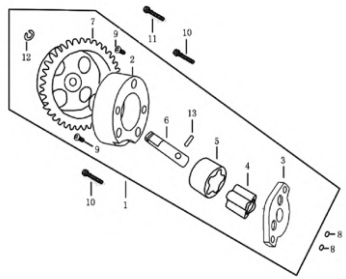		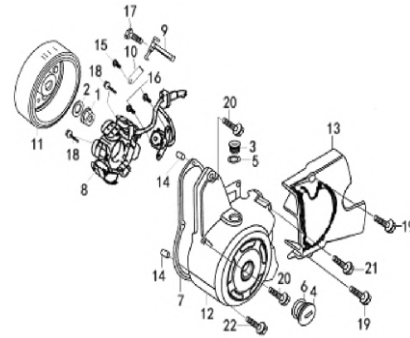		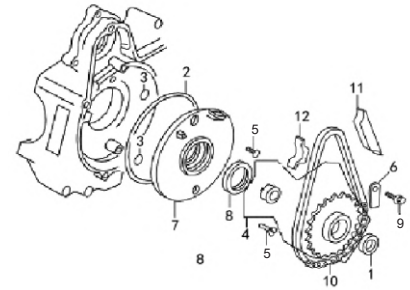	
FIGURA N° 7: BOMBA DE ACEITE	PÁG. Nº. 9	FIGURA N° 8: CUBIERTA VOLANTE - PLATO DE BOBINAS	PÁG. Nº. 10	FIGURA N° 9: CADENILLA MOTOR MOTOR DE ARRANQUE	PÁG. Nº. 11
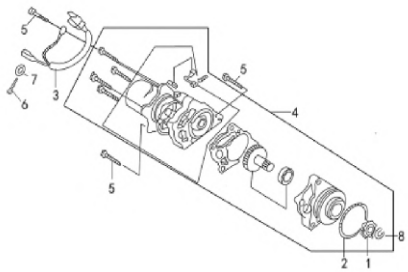		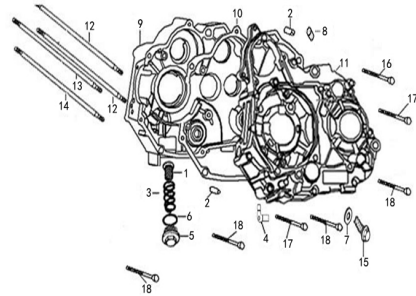		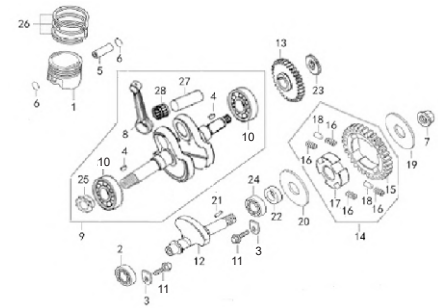	
FIGURA N° 10: MOTOR DE ARRANQUE	PÁG. Nº. 12	FIGURA N° 11: CARCASAS	PÁG. Nº. 13	FIGURA N° 12: CIGÜEÑAL	PÁG. Nº. 14 - 15

ÍNDICE DE GRÁFICOS

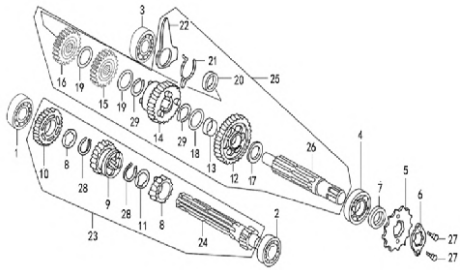

FIGURA N° 13: TRANSMISIÓN	PÁG. Nº. 16 - 17

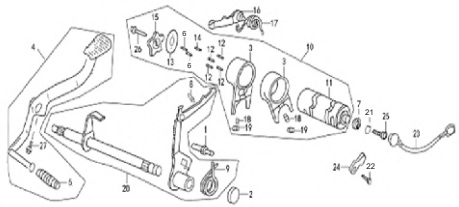

FIGURA N° 14: EJE DE CAMBIOS - SELECTOR DE CAMBIOS	PÁG. Nº. 18 - 19

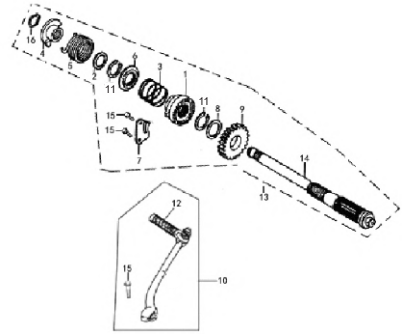

FIGURA N° 15: PEDAL CRANK	PÁG. Nº. 20

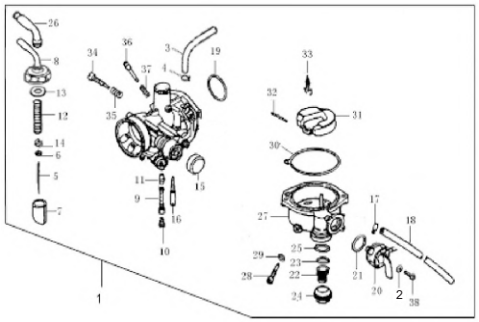

FIGURA N° 16: CARBURADOR	PÁG. Nº. 21 - 22

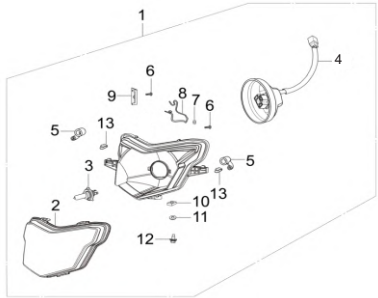

FIGURA N° 17: FAROLA	PÁG. Nº. 23

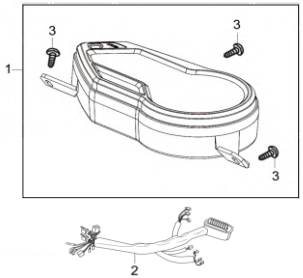

FIGURA N° 18: VELOCÍMETRO	PÁG. Nº. 24

ÍNDICE DE GRÁFICOS

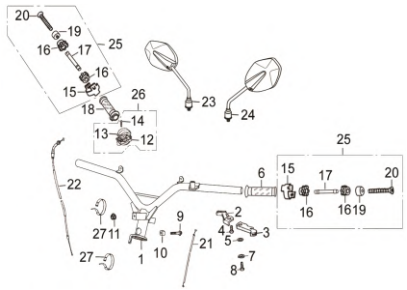

FIGURA N° 19: MANUBRIO - ESPEJOS	PÁG. Nº. 25 - 26

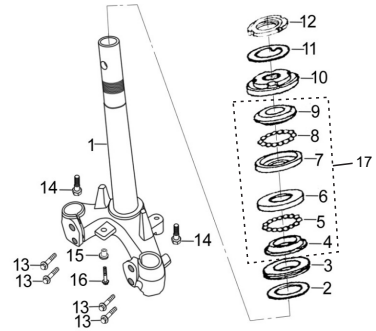

FIGURA N° 20: ESPIGA CENTRAL	PÁG. Nº. 27

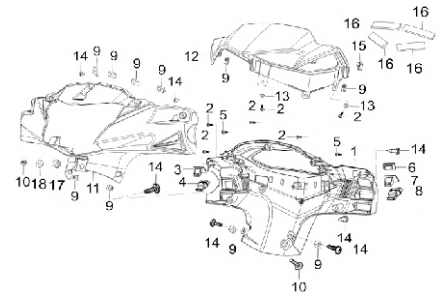

FIGURA N° 21: CUBIERTAS FAROLA	PÁG. Nº. 28

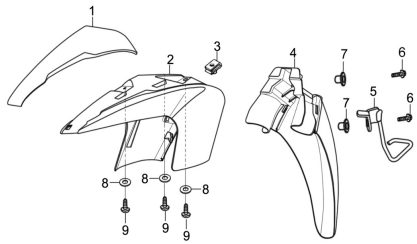

FIGURA N° 22: GUARDABARRO DELANTERO	PÁG. Nº. 29

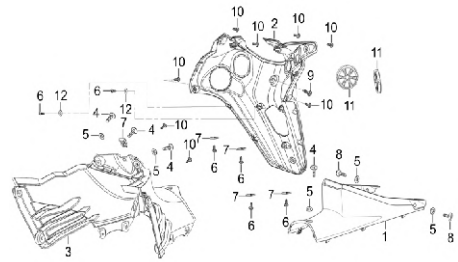

FIGURA N° 23: CUBIERTA CENTRAL	PÁG. Nº. 30

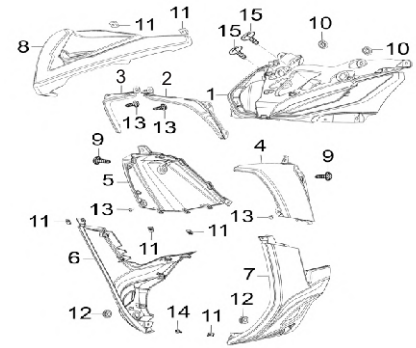

FIGURA N° 24: CUBIERTA FRONTAL	PÁG. Nº. 31

ÍNDICE DE GRÁFICOS

FIGURA N° 25: BRAZO OSCILANTE	PÁG. Nº. 32
FIGURA N° 26: SUSPENSIÓN DELANTERA	PÁG. Nº. 33
FIGURA N° 27: BOMBA DE FRENO DELANTERO	PÁG. Nº. 34
FIGURA N° 28: CALIPER DELANTERO	PÁG. Nº. 35
FIGURA N° 29: PORTABANDAS TRASERO	PÁG. Nº. 36
FIGURA N° 30: RUEDA DELANTERA	PÁG. Nº. 37

ÍNDICE DE GRÁFICOS

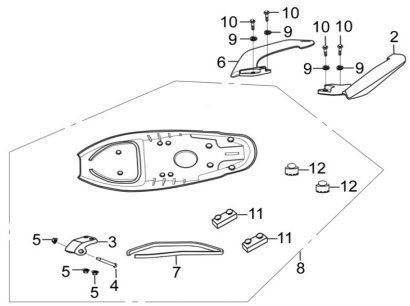

FIGURA N° 31: SILLÍN	PÁG. Nº. 38

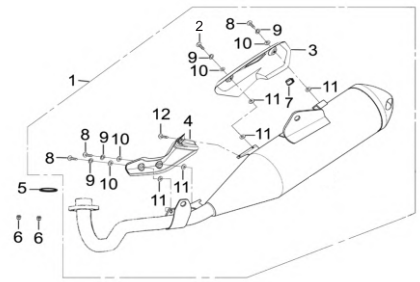

FIGURA N° 32: SILENCIADOR	PÁG. Nº. 39

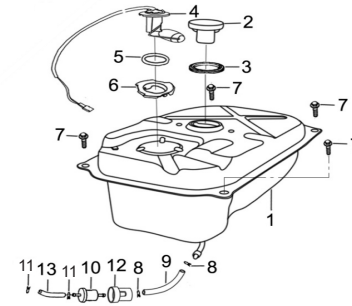

FIGURA N° 33: TANQUE GASOLINA	PÁG. Nº. 40

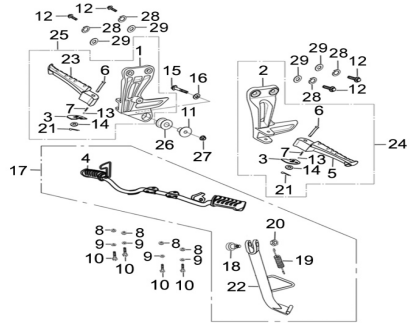

FIGURA N° 34: REPOSAPIES	PÁG. Nº. 41 - 42

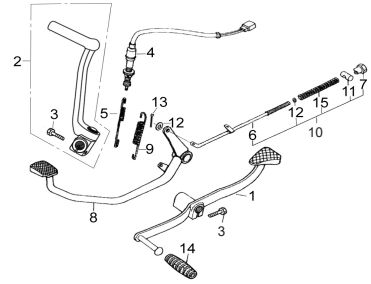

FIGURA N° 35: PEDAL FRENO - PEDAL FRENO CAMBIOS	PÁG. Nº. 43

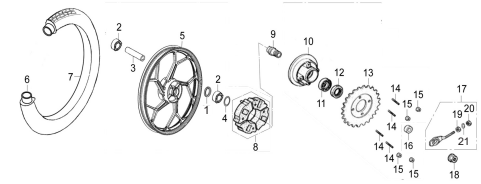

FIGURA N° 36: RUEDA TRASERA	PÁG. Nº. 44

ÍNDICE DE GRÁFICOS

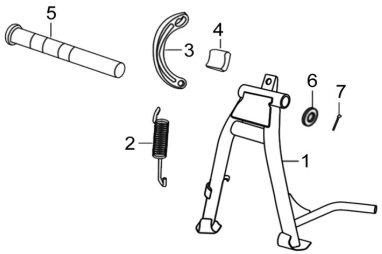		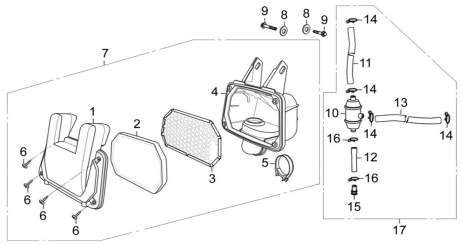		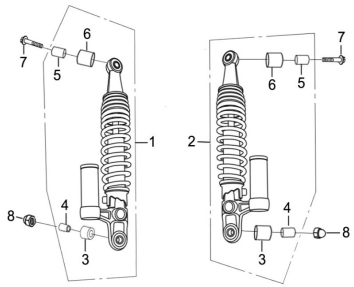	
FIGURA N° 37: GATO CENTRAL	PÁG. Nº. 45	FIGURA N° 38: FILTRO DE AIRE - FILTRO DE GASOLINA	PÁG. Nº. 46	FIGURA N° 39: SUSPENSIÓN TRASERA	PÁG. Nº. 47
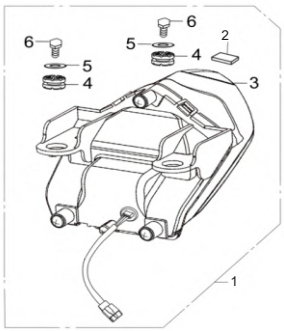		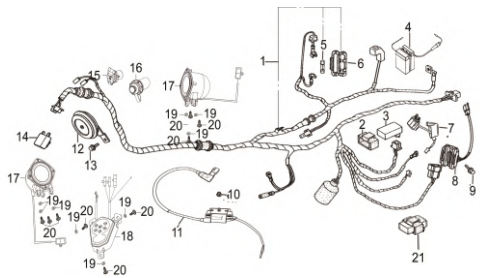		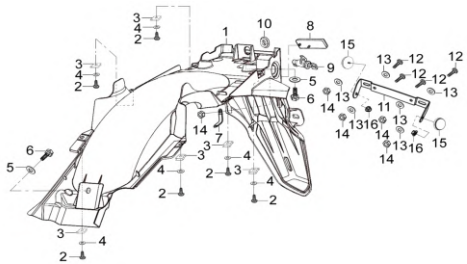	
FIGURA N° 40: STOP	PÁG. Nº. 48	FIGURA N° 41: SISTEMA ELÉCTRICO	PÁG. Nº. 49	FIGURA N° 42: GUARDABARRO TRASERO	PÁG. Nº. 50

ÍNDICE DE GRÁFICOS

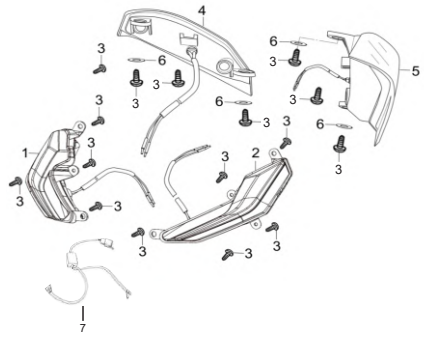	FIGURA N° 43: DIRECCIONALES	PÁG. Nº. 51	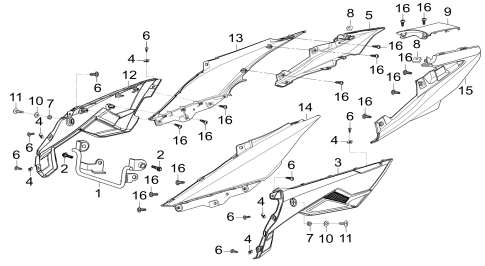	FIGURA N° 44: TAPAS LATERALES - CUBIERTA SILLÍN	PÁG. Nº. 52
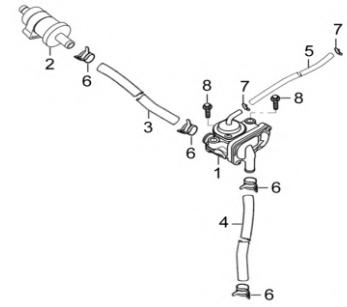	FIGURA N° 45: VÁLVULA DE GASES	PÁG. Nº. 53	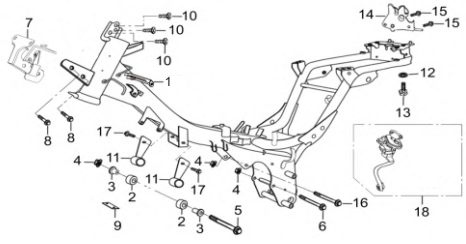	FIGURA N° 46: CHASIS	PÁG. Nº. 54
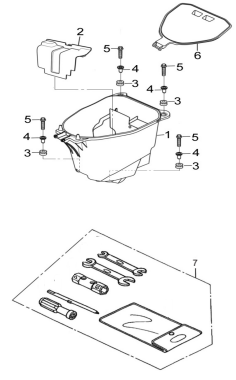	FIGURA N° 47: CAJA GUANTERA - HERRAMIENTA	PÁG. Nº. 55	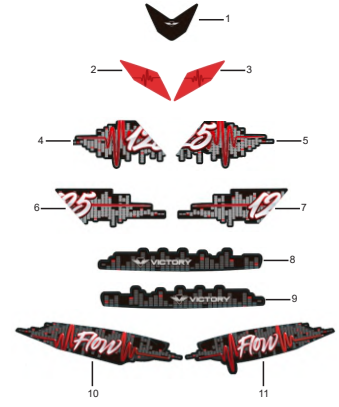	FIGURA N° 48: CALCOMANÍAS	PÁG. Nº. 56 - 57

FIGURA N° 1: CULATA (1/2)

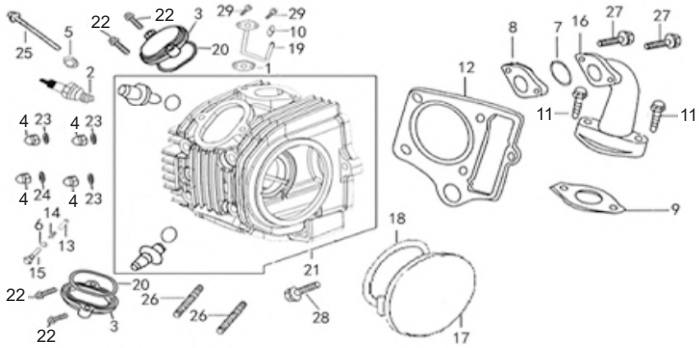

FIG. No.	PARTE N°	DESCRIPCIÓN	CANT.	OBSERVACIÓN
1	GIA20661A2A00	Empaque Conducto Desfogue	1	
2	GJL34210A0A00	Bujía	1	
3	MGY12243A0B03	Tapa Culata	2	
4	Q39607F15	Tuerca M7	4	
5	PGA12248A0A00	Arandela	1	
6	PGA14622A0A00	Arandela 8 mm.	1	
7	PGA17318A1A00	Anillo Retenedor	1	
8	PGA17331A0A00	Empaque Múltiple Admisión	1	
9	PGA17332A0A00	Empaque Múltiple Admisión	1	
10	GIA20185A0A00	Pin Guía	1	
11	Q1840625T1F15	Tornillo 6×25	2	
12	PIU12221A0A00	Empaque Culata	1	
13	PHG14156A0A00	Pin Guía	1	
14	PHG14157A0A00	Resorte	1	
15	PHG14158A0M01	Tornillo	1	
16	PHG17310A0Z50	Múltiple Admisión	1	
17	PHX12242A0B03	Tapa Culata	1	
18	PHX12245A0A00	Empaque Tapa Culata	1	
19	PHX20650A0M01	Conducto Desfogue	1	
20	PIF12246A0A00	Anillo Retenedor	2	
21	PIU12210A5B03	Culata	1	
22	Q1840620T1F15	Tornillo 6×20	4	
23	PIX12344A0N02	Arandela	3	
24	PIX12345A1A00	Arandela	1	
25	FB093131E2M01	Tornillo 6×110	1	

FIGURA N° 1: CULATA (2/2)

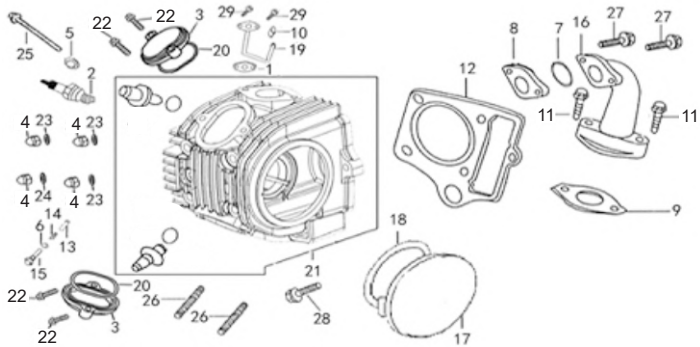

FIG. No.	PARTE N°	DESCRIPCIÓN	CANT.	OBSERVACIÓN
26	Q1290840F35	Esparrago 8×40	2	
27	Q150D0625T1F15	Tornillo 6x25	2	
28	Q174B0628F15	Tornillo 6×28	1	
29	Q1840616T1F15	Tornillo 6×16	2	

FIGURA N° 2: EJE DE LEVAS - VÁLVULAS

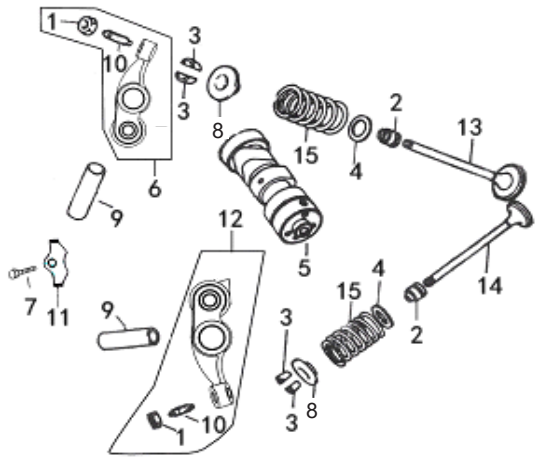

FIG. No.	PARTE N°	DESCRIPCIÓN	CANT.	OBSERVACIÓN
1	PGA14416A0A00	Tuerca	2	
2	PGA14730A0A00	Reten Válvula	2	
3	PGA14752A0A00	Cuña Válvula	4	
4	PGA14753A0A00	Arandela Resorte Válvula	2	
5	PHG14100A0A00	Eje Levas	1	
6	PHG14410A0A00	Balancín Escape	1	
7	Q1840612F35	Tornillo 6×12	1	
8	PIF14751A0A00	Arandela Resorte Válvula	2	
9	PHG14413A0A00	Pasador Balancín	2	
10	PHG14415A0A00	Tornillo Balancín	2	
11	PHG14426A0N03	Platina	1	
12	PHG14470A0A00	Balancín Admisión	1	
13	PHG14710A0A00	Válvula Admisión	1	
14	PHG14720A0A00	Válvula Escape	1	
15	PHG14755A0Z50	Resorte Válvula	2	

FIGURA N° 3: CADENILLA DISTRIBUCIÓN

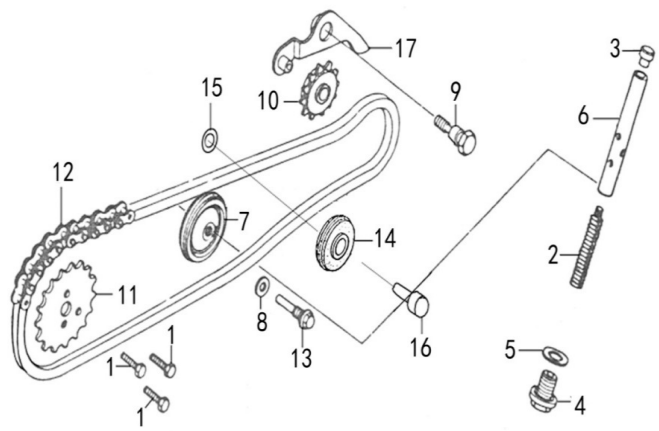

FIG. No.	PARTE N°	DESCRIPCIÓN	CANT.	OBSERVACIÓN
1	PGA14324A0N03	Tornillo 5 mm.	3	
2	PGA14513A0A00	Resorte	1	
3	PGA14514A0A00	Tornillo Tensor Cadenilla	1	
4	PGA14518A0M01	Tornillo 14 mm.	1	
5	PGA14519A0A00	Arandela	1	
6	PGA14530A0A00	Tensor Cadenilla	1	
7	PGA14610A2A00	Guía Cadenilla Distribución	1	
8	PGA14622A0A00	Arandela 8 mm.	1	
9	PGA14661A0Z02	Tornillo	1	
10	PGA14680A2A00	Piñón Cadenilla Distribución	1	
11	PHX14321A0A00	Piñón Eje Levas 32T	1	
12	PHX14350A0A00	Cadenilla Distribución	1	
13	PHX14621A2M01	Tornillo	1	
14	PHX14630A0A00	Guía Cadenilla Distribución	1	
15	PHX14642A0A00	Arandela	1	
16	PHX14643A0A00	Pin Pasador	1	
17	VHM14670A0A00	Platina Guía Cadenilla	1	

FIGURA N° 4: CILINDRO

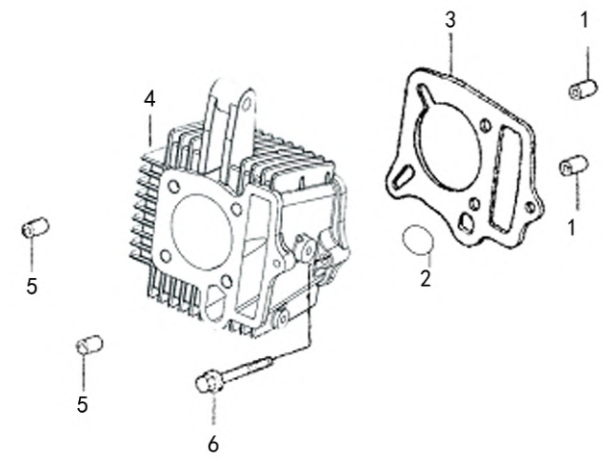

FIG. No.	PARTE N°	DESCRIPCIÓN	CANT.	OBSERVACIÓN
1	PIX11318A0A00	Pin Guía 8×12	2	
2	PGA12134A1A00	Anillo Retenedor	1	
3	PHG12121A0A00	Empaque Cilindro	1	
4	PIU12110B1B03	Cilindro (Solo)	1	
5	PIX12218A0A00	Pin Guía 8×14	2	
6	Q174B0628F15	Tornillo 6×28	1	

FIGURA N° 5: CUBIERTA CLUTCH

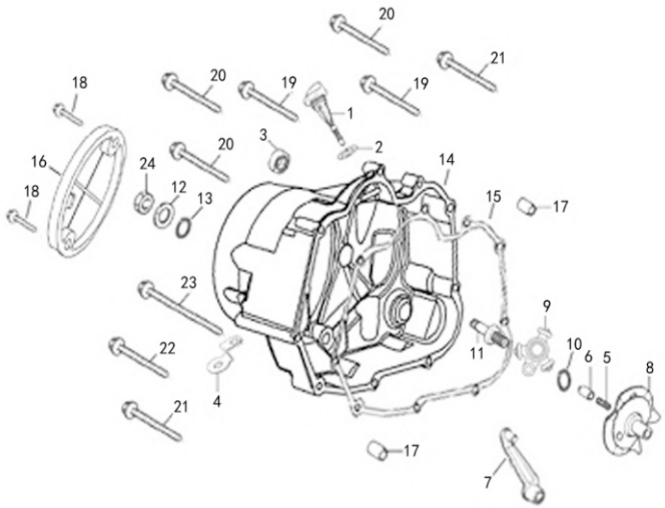

FIG. No.	PARTE N°	DESCRIPCIÓN	CANT.	OBSERVACIÓN
1	PGA15610A0B01	Tapón Medidor Aceite	1	
2	PGA15612A0A00	Anillo Retenedor	1	
3	PGA27190A5A00	Reten	1	
4	PGA34931A0M01	Platina Tope	1	
5	PGD15432A0A00	Resorte	1	
6	PGD15433A0A00	Buje	1	
7	PGD21810A0A00	Leva Externa Clutch	1	
8	PGD21830A0A00	Leva Interna Clutch	1	
9	PGD21850A0A00	Empujador Clutch	1	
10	PGD21859A0A00	Anillo Retenedor	1	
11	PGD21871A1N03	Tornillo Ajustador	1	
12	PGD21872A0A00	Arandela	1	
13	PGD21873A0A00	Anillo Retenedor	1	
14	PHM11310A0B03	Cubierta Clutch	1	
15	PHM11319A1A00	Empaque Cubierta Clutch	1	
16	PHM11331A3B03	Tapa Cubierta Clutch	1	
17	PIX11318A0A00	Pin Guía 8×12	2	
18	Q1840616T1F15	Tornillo 6×16	2	
19	Q1840632F15	Tornillo 6×32	2	
20	Q1840640F15	Tornillo 6×40	3	
21	Q1840645F15	Tornillo 6×45	2	
22	Q1840680F15	Tornillo 6×80	1	
23	Q18406100F15	Tornillo 6×100	1	
24	Q340B08F15	Tuerca M8	1	

FIGURA N° 6: CLUTCH (1/2)

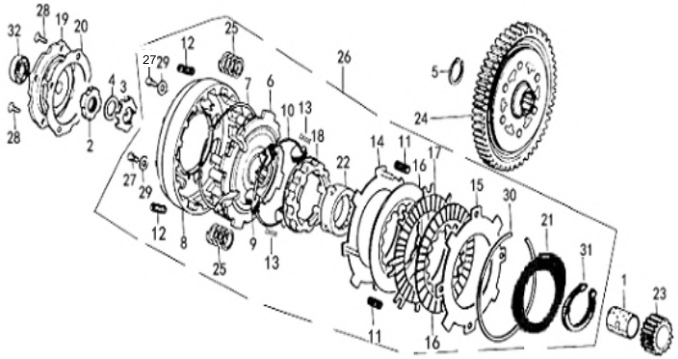

FIG. No.	PARTE N°	DESCRIPCIÓN	CANT.	OBSERVACIÓN
1	PGA22622A0A00	Buje	1	
2	PGA22631A0A00	Tuerca M14	1	
3	PGA22632A0A00	Arandela Especial	1	
4	PGA22633A0A00	Arandela 14 mm.	1	
5	PGA22634A0A00	Pin de Seguridad	1	
6	PGD21111A0A00	Porta Resorte Clutch	1	
7	PGD21113A0A00	Arandela Resorte Clutch	1	
8	PGD21114A0A00	Corona Clutch	1	
9	PGD21121A0A00	Pin Arandela Clutch	32	
10	PGD21127A0A00	Arandela Clutch	1	
11	PGD21136A0A00	Resorte Separador Clutch	4	
12	PGD21137A0A00	Resorte Clutch	4	
13	PGD21138A0A00	Antivibrante	3	
14	PGD21150A0A00	Disco Metálico Clutch	1	
15	PGD21160A0A00	Disco Metálico Clutch	1	
16	PGD21170A3A00	Disco Clutch	2	
17	PGD21180A1A00	Disco Clutch	1	
18	PGD21311A0A00	Corona Interna Clutch	1	
19	PGD21361A0A00	Tapa Porta Resortes	1	
20	PGD21362A0A00	Empaque Tapa Porta Resortes	1	
21	PGD21371A0A00	Antivibrante Clutch	1	
22	PGD21372A0A00	Buje Porta Discos	1	
23	PGD22621A0A00	Piñón Primario	1	
24	PHM22610A0A00	Piñón Corona Clutch	1	
25	PIC21133A0A00	Resorte Clutch	4	

FIGURA N° 6: CLUTCH (2/2)

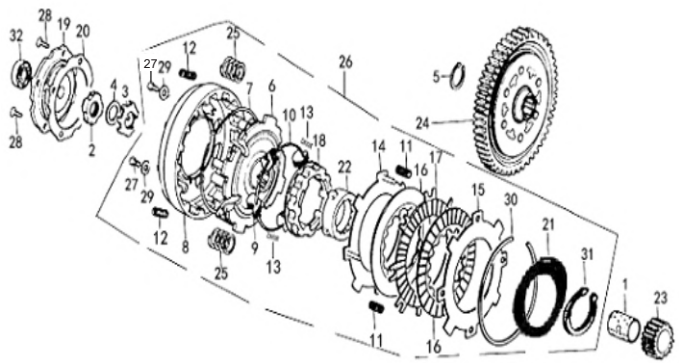

FIG. No.	PARTE N°	DESCRIPCIÓN	CANT.	OBSERVACIÓN
26	PIC22100A0A00	Clutch Completo	1	
27	Q2140512F35	Tornillo 5x12	4	
28	Q2540510F35	Tornillo 5x10	4	
29	Q40305F32	Arandela 5 mm.	4	
30	PGA22376A0A00	Arandela Resorte Clutch	1	
31	Q431B45F91	Pin de Seguridad	1	
32	Q9656000	Rodamiento Bolas 6000	1	

FIGURA N° 7: BOMBA DE ACEITE

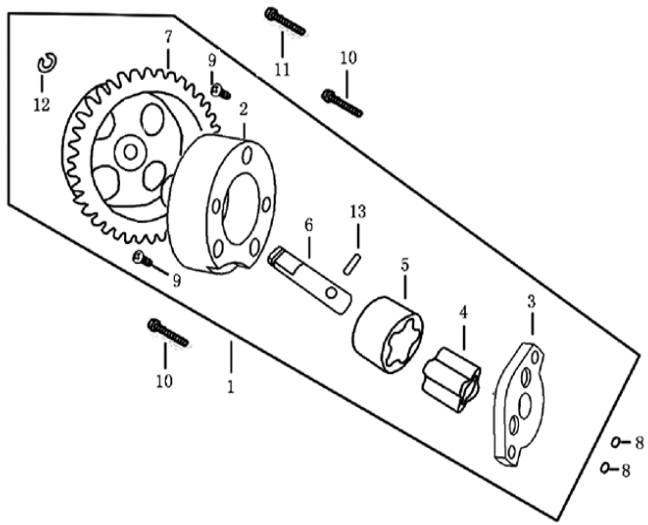

FIG. No.	PARTE N°	DESCRIPCIÓN	CANT.	OBSERVACIÓN
1	PIT15100A0A00	Bomba Aceite	1	
2	PIT15111A0A00	Cuerpo Bomba Aceite	1	
3	PIT15112A0A00	Tapa Bomba Aceite	1	
4	PIT15114A0A00	Rotor Interno Bomba Aceite	1	
5	PIT15115A0A00	Rotor Externo Bomba Aceite	1	
6	PIT15116A0A00	Eje Bomba Aceite	1	
7	PIT15120A0A00	Piñon Bomba Aceite	1	
8	GIA15131A0A00	Anillo Retenedor 9.4×2.4	2	
9	Q2160416F35	Tornillo 4×16	2	
10	Q2540525F3	Tornillo 6×25	2	
11	Q2540530F3	Tornillo 6×30	1	
12	Q43605F91	Pin de Seguridad	1	
13	Q52125100F15	Pin 2.5×10	1	

FIGURA N° 8: CUBIERTA VOLANTE - PLATO DE BOBINAS

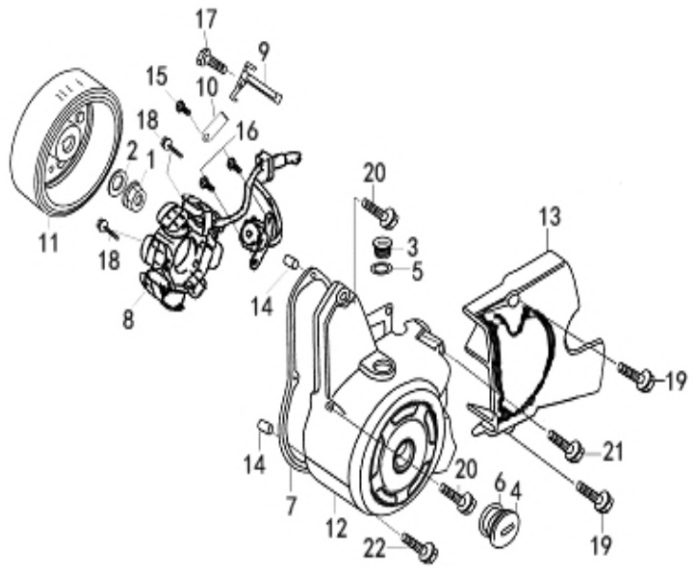

FIG. No.	PARTE N°	DESCRIPCIÓN	CANT.	OBSERVACIÓN
1	PGA31311A0N01	Tuerca M10	1	
2	PGA31312A0A00	Arandela	1	
3	PGB11412A0M01	Tapón Cubierta Volante	1	
4	PGB11413A2M01	Tapón Cubierta Volante	1	
5	PGB11414A0A00	Anillo Retenedor	1	
6	PGB11415A0A00	Anillo Retenedor	1	
7	PGB11419A0A00	Empaque Cubierta Volante	1	
8	PGB31210J3A00	Plato Bobinas (Solo)	1	
9	PGB31911A0A00	Abrazadera	1	
10	PGB31911A1N02	Abrazadera	1	
11	PGZ31102A1A00	Volante (Sola)	1	
12	PHG11411A6B03	Cubierta Volante	1	
13	PIF11451B5B03	Cubierta Cadena	1	
14	PIX11318A0A00	Pin Guía 8x12	2	
15	Q150D0506F35	Tornillo 5×6	1	
16	Q150D0510F35	Tornillo 5×10	2	
17	Q1840616F35	Tornillo 6×16	1	
18	Q1840625F35	Tornillo 6×25	2	
19	Q1840628T1F15	Tornillo 6×28	2	
20	Q1840632F15	Tornillo 6×32	2	
21	Q1840650T1F15	Tornillo 6×50	1	
22	Q1840665F15	Tornillo 6×65	1	

FIGURA N° 9: CADENILLA MOTOR DE ARRANQUE

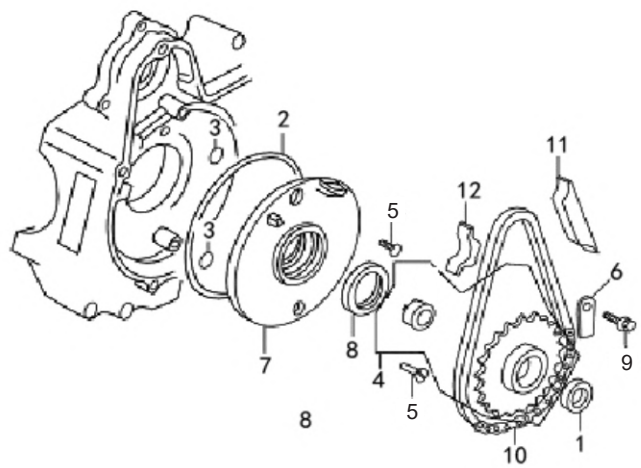

FIG. No.	PARTE N°	DESCRIPCIÓN	CANT.	OBSERVACIÓN
1	PGA13190A6A00	Reten Piñon Motor Arranque	1	
2	PGA31915A1A00	Empaque Plato Interno Carcasa	1	
3	PGA31916A1A00	Anillo Retenedor	2	
4	PGB28150A1A00	Piñon Motor Arranque	1	
5	Q254B0616F92	Tornillo 6×16	2	
6	PGB28171A0A00	Platina Tope	1	
7	PGB28174A0A00	Plato Interno Carcasa	1	
8	PGB28180A6A00	Reten Plato Interno Carcasa	1	
9	Q150D0612F32	Tornillo 6×12	1	
10	PGB28410A0A00	Cadenilla Motor Arranque	1	
11	PGB28420A0A00	Tensor Cadenilla	1	
12	PGB28430A0A00	Guía Cadenilla	1	

FIGURA N° 10: MOTOR DE ARRANQUE

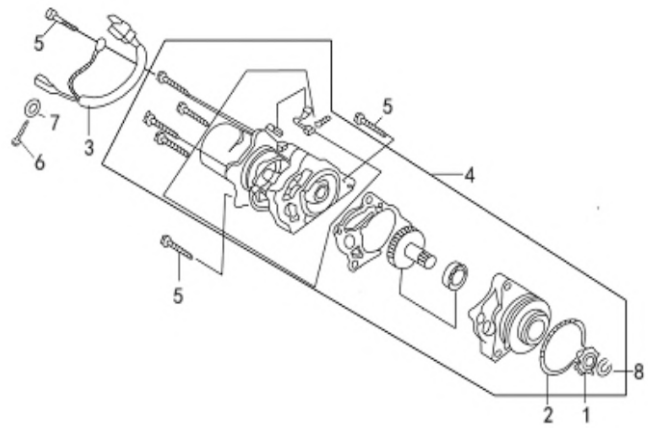

FIG. No.	PARTE N°	DESCRIPCIÓN	CANT.	OBSERVACIÓN
1	PGB34761A0A00	Piñón Motor Arranque	1	
2	PGB34763A0A00	Anillo Retenedor	1	
3	PGB34890C7A00	Instalación Motor Arranque	1	
4	PHM34700A0M22	Motor Arranque	1	
5	Q1840650T1F15	Tornillo 6x50	3	
6	Q2140406F3	Tornillo 4×6	1	
7	Q40304F92	Arandela 4 mm.	1	
8	Q43112F91	Pin de Seguridad 12 mm.	1	

FIGURA N° 11: CARCASAS

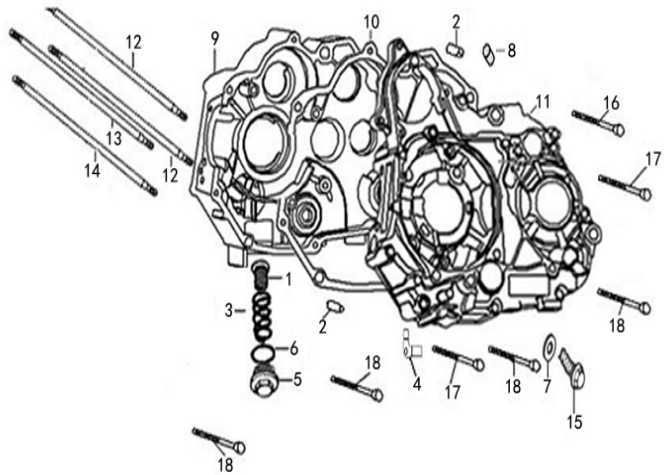

FIG. No.	PARTE N°	DESCRIPCIÓN	CANT.	OBSERVACIÓN
1	BIA15450A0A00	Cedazo Filtro Aceite	1	
2	GIA11118A0A00	Pin Guía	2	
3	MIX15461A0A00	Resorte	1	
4	PGA11227A0N01	Abrazadera	1	
5	PGA12243A0M01	Tapón Drenaje Aceite	1	
6	PGA12246A2A00	Anillo Retenedor	1	
7	PGA12248A0A00	Arandela	1	
8	PGA20185A0A00	Pin Guía	1	
9	PHM11110A1B03	Carcasa Derecha	1	
10	PHM11119A0A00	Empaque Carcasa	1	
11	PHM11210A1B03	Carcasa Izquierda	1	
12	PIX12342A0Z01	Tornillo	2	
13	PIX12343A0Z01	Tornillo	1	
14	PIX12358A0Z01	Tornillo	1	
15	FB093131B5M01	Tornillo 6×16	1	
16	Q1840650T1F15	Tornillo 6×50	1	
17	Q1840660T1F15	Tornillo 6×50	2	
18	Q1840665F15	Tornillo 6×65	4	

FIGURA N° 12: CIGÜEÑAL (1/2)

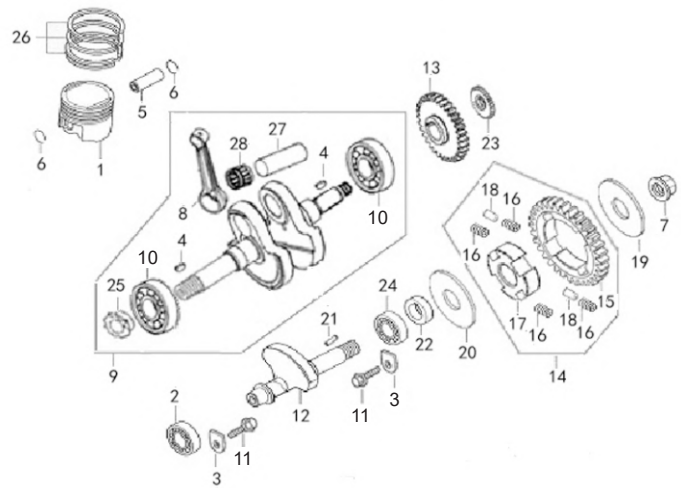

FIG. No.	PARTE N°	DESCRIPCIÓN	CANT.	OBSERVACIÓN
1	PIT13211A0A00	Piston STD (Solo)	1	
2	PIT93850A0A00	Rodamiento Bolas	1	
3	FJA11116A0A00	Platina Tope	2	
4	PGA13118A0A00	Cuña Cigüeñal	2	
5	PGA13221A0A00	Pasador Pistón	1	
6	PGA13222A0A00	Pin Pasador Pistón	2	
7	PGA31311A0N01	Tuerca M10	1	
8	PHG13131A0A00	Biela (Sola)	1	
9	PHM13100A5A00	Cigüeñal	1	
10	FB093850B5A00	Rodamiento Bolas 6304	2	
11	Q1840612F35	Tornillo 6×12	2	
12	PHM13611A1A00	Balanceador	1	
13	PHM13631A0A00	Piñón Balanceador	1	
14	PHM13640A0A00	Piñón Balanceador Completo	1	
15	PHM13641A0A00	Piñón Balanceador	1	
16	PHM13644A0A00	Resorte	4	
17	PHM13647A0A00	Guía Piñón Balanceador	1	
18	PHM13649A0A00	Pin Pasador	2	
19	PHM13652A0A00	Arandela 10,2×42	1	
20	PHM13653A0A00	Arandela 15×40	1	
21	PHM13655A0A00	Cuña Balanceador	1	
22	PHM13657A0A00	Buje Balanceador	1	
23	PHM15211A0A00	Piñón Bomba Aceite	1	
24	PHM93850A0A00	Rodamiento Bolas	1	
25	PHX14311A0A00	Piñon Cigüeñal	1	

FIGURA N° 12: CIGÜEÑAL (2/2)

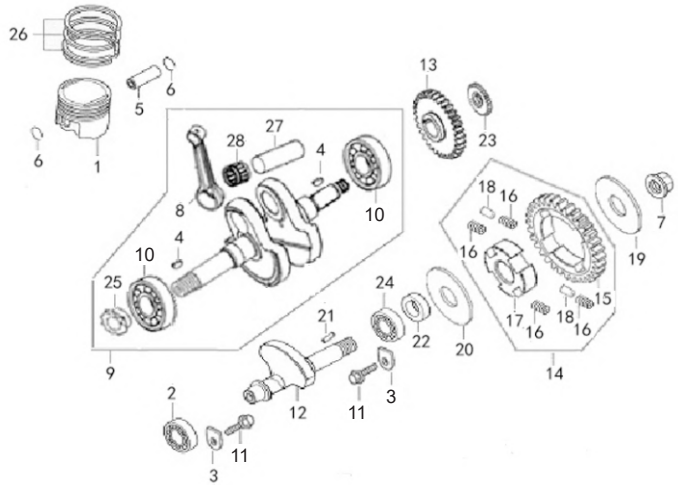

FIG. No.	PARTE N°	DESCRIPCIÓN	CANT.	OBSERVACIÓN
26	PIN13300A0A00	Anillos STD	1	
27	PIX13141A0A00	Pasador Biela	1	
28	PIX13150A1A00	Rodamiento Agujas	1	

FIGURA N° 13: TRANSMISIÓN (1/2)

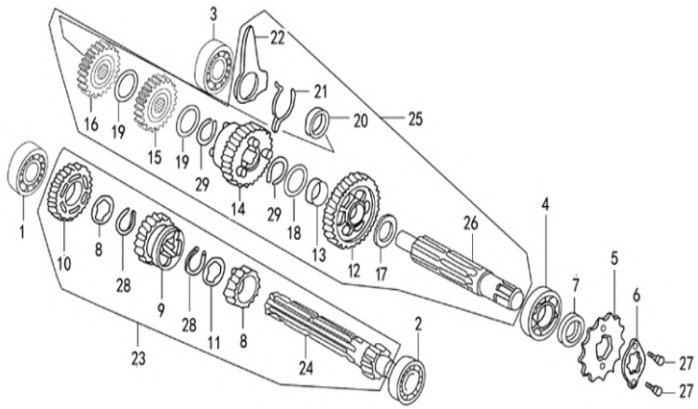

FIG. No.	PARTE N°	DESCRIPCIÓN	CANT.	OBSERVACIÓN
1	PIT23670A0A00	Rodamiento Bolas 6203	1	
2	PIT93850A1A00	Rodamiento Bolas 6001	1	
3	PIT93850A2A00	Rodamiento Bolas 6201	1	
4	PIT93850A3A00	Rodamiento Bolas 6203	1	
5	PGA22711C3Z50	Piñon Salida	1	
6	PGA22712A0A00	Arandela Piñón Salida	1	
7	PGA23790A1A00	Reten Eje Salida	1	
8	PGZ23621A0A00	Piñon de 2a.	1	
9	PGZ23631A0A00	Piñon de 3a.	1	
10	PGZ23641A0A00	Piñon de 4a.	1	
11	PGZ23675A0Z10	Arandela Caja	2	
12	PGZ23711A0A00	Piñon de 1a.	1	
13	PGZ23712A0A00	Buje Piñon de 1a.	1	
14	PGZ23721A0A00	Piñon de 2a.	1	
15	PGZ23731A0A00	Piñon de 3a.	1	
16	PGZ23741A0A00	Piñon de 4a.	1	
17	PGZ23773A0A00	Arandela Caja	1	
18	PGZ23775A0Z02	Arandela Caja	1	
19	PGZ23794A0A00	Arandela Caja	2	
20	PGZ24331A0A00	Buje	1	
21	PGZ24332A0A00	Pin de Seguridad	1	
22	PGZ24333A0A00	Platina Tope	1	
23	PHM23600A0A00	Eje Clutch Completo	1	
24	PHM23611A0A00	Eje Clutch (Solo)	1	
25	PHX23700A0A00	Eje Salida Completo	1	

FIGURA N° 13: TRANSMISIÓN (2/2)

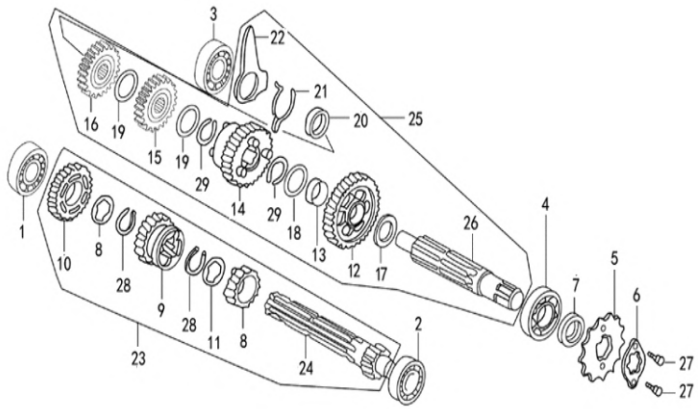

FIG. No.	PARTE N°	DESCRIPCIÓN	CANT.	OBSERVACIÓN
26	PHX23771A0A00	Eje Salida (Solo)	1	
27	Q150D0608F35	Tornillo 6x8	2	
28	Q43117F91	Pin de Seguridad 17 mm.	2	
29	Q43120F91	Pin de Seguridad 20 mm.	2	

FIGURA N° 14: EJE DE CAMBIOS - SELECTOR DE CAMBIOS (1/2)

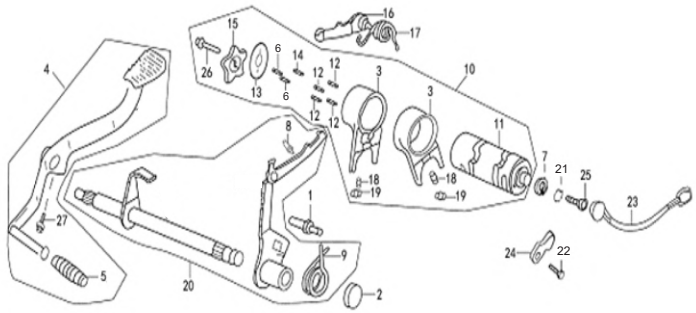

FIG. No.	PARTE N°	DESCRIPCIÓN	CANT.	OBSERVACIÓN
1	PGA24131A1Z02	Tornillo Ajustador	1	
2	PGA24190A4A00	Reten Eje Cambios	1	
3	PGA24411A0A00	Horquilla Cambios	2	
4	PGA24700D6B02	Pedal Cambios	1	
5	PGA24711A0A00	Caucho Pedal Cambios	1	
6	Q962B3098	Pin 3×9.8	2	
7	PGA35760A0A00	Buje	1	
8	PGZ24122A0A00	Resorte Eje Cambios	1	
9	PGZ24123A0A00	Resorte Eje Cambios	1	
10	PGZ24200A0A00	Eje Selector Cambios Completo	1	
11	PGZ24211A0A00	Eje Selector Cambios (Solo)	1	
12	PGZ24212A0A00	Pin Eje Selector Cambios	4	
13	PGZ24213A0A00	Arandela Eje Selector Cambios	1	
14	PGZ24219A0A00	Pin	1	
15	PGZ24221A1A00	Estrella Eje Selector Cambios	1	
16	PGZ24310A0A00	Leva Selector Cambios	1	
17	PGZ24323A0A00	Resorte Leva Cambios	1	
18	PGZ24414A0A00	Pin	2	
19	PGZ24415A0A00	Pin	2	
20	PHM24100A0N03	Eje Cambios	1	
21	Q40306F92	Arandela 6 mm.	1	
22	Q2140612F32	Tornillo 6×12	1	
23	PHX35730A6A00	Switch Neutro	1	
24	PIH35721A0A00	Platina Switch Neutro	1	
25	FB093351A6N05	Tornillo 6×20	1	

FIGURA N° 14: EJE DE CAMBIOS - SELECTOR DE CAMBIOS (2/2)

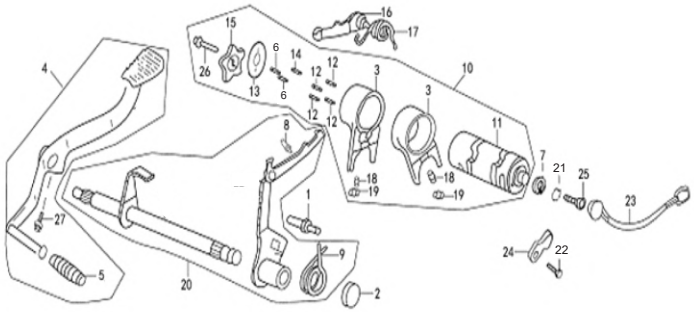

FIG. No.	PARTE N°	DESCRIPCIÓN	CANT.	OBSERVACIÓN
26	Q150D0616F15	Tornillo 6x16	1	
27	Q150D0625T1F15	Tornillo 6x25	1	

FIGURA N° 15: PEDAL CRANK

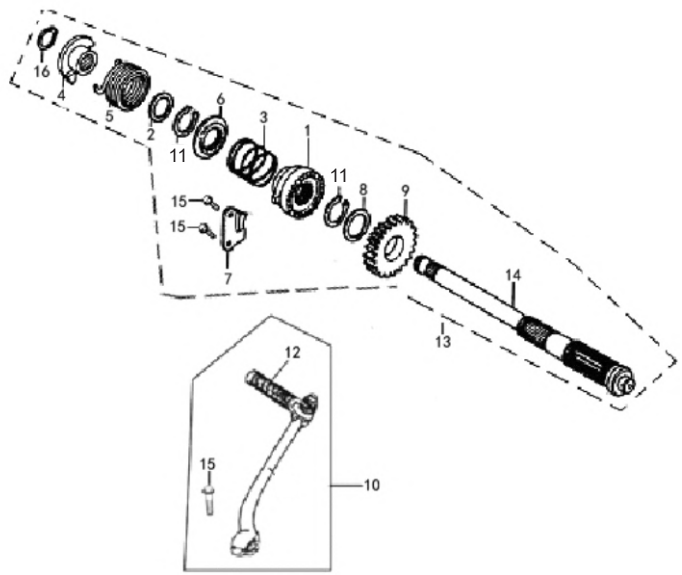

FIG. No.	PARTE N°	DESCRIPCIÓN	CANT.	OBSERVACIÓN
1	PGA27113A0A00	Piñón Crank	1	
2	PGA27114A0A00	Arandela Eje Crank	1	
3	PGA27115A0Z50	Resorte Eje Crank	1	
4	PGA27117A0Z50	Guía Resorte Eje Crank	1	
5	PGA27118A0A00	Resorte Eje Crank	1	
6	PGA27121A0A00	Arandela Resorte Eje Crank	1	
7	PGA27131A0A00	Platina Tope	1	
8	PGA27141A0A00	Arandela Eje Crank	1	
9	PGZ27151A0A00	Piñón Crank	1	
10	PHG27700A1B02	Pedal Crank	1	
11	Q43120F91	Pin de Seguridad 20 mm.	2	
12	PHG27713A1A00	Caucho Pedal Crank	1	
13	PHM27100A0N03	Eje Crank Completo	1	
14	PHM27111A0A00	Eje Crank (Solo)	1	
15	Q150D0620F35	Tornillo 6x20	3	
16	Q43117F91	Pin de Seguridad 17 mm.	1	

FIGURA N° 16: CARBURADOR (1/2)

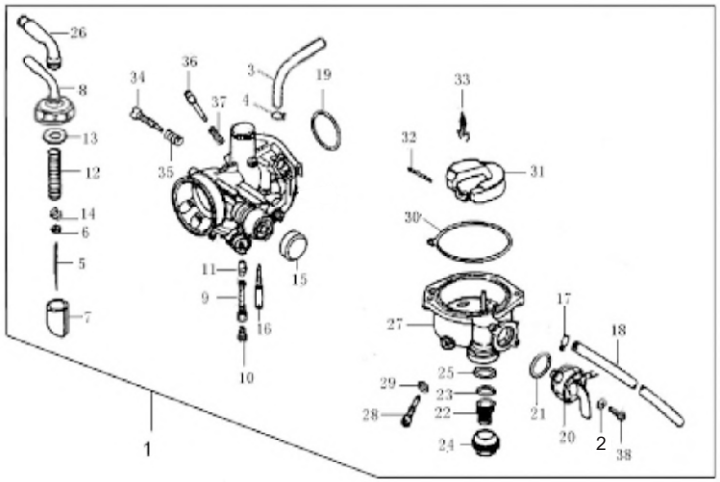

FIG. No.	PARTE N°	DESCRIPCIÓN	CANT.	OBSERVACIÓN
1	PIT16100A1A00	Carburador	1	
2	Q40304F92	Arandela 4 mm.	2	
3	PIT16154A0A00	Manguera	1	
4	PIT16155A0A00	Abrazadera	1	
5	PIT16251A0A00	Aguja Cortina Carburador	1	
6	PIT16253A0A00	Pin de Seguridad	1	
7	PIT16261A0A00	Cortina Carburador	1	
8	PIT16270A0A00	Tapa Carburador	1	
9	PIT16271A0A00	Boquerel de Baja	1	
10	PIT16273A0A00	Boquerel de Alta	1	
11	PIT16277A0A00	Difusor	1	
12	PIT16283A0A00	Resorte Aguja Cortina Carburador	1	
13	PIT16285A0A00	Arandela	1	
14	PIT16288A0A00	Pin	1	
15	PIT16339A0A00	Tapón	1	
16	PIT16412A0A00	Boquerel	1	
17	PHM16152A0A00	Abrazadera	1	
18	PHM16153A0A00	Manguera	1	
19	PHM16178A0A00	Anillo Retenedor	1	
20	PHM16180A0A00	Leva Choke	1	
21	PHM16185A0A00	Anillo Retenedor	1	
22	PHM16186A0A00	Cedazo Filtro Gasolina	1	
23	PHM16187A0A00	Anillo Retenedor	1	
24	PHM16188A0A00	Tapón Cedazo Filtro Gasolina	1	
25	PHM16189A0A00	Anillo Retenedor	1	

FIGURA N° 16: CARBURADOR (2/2)

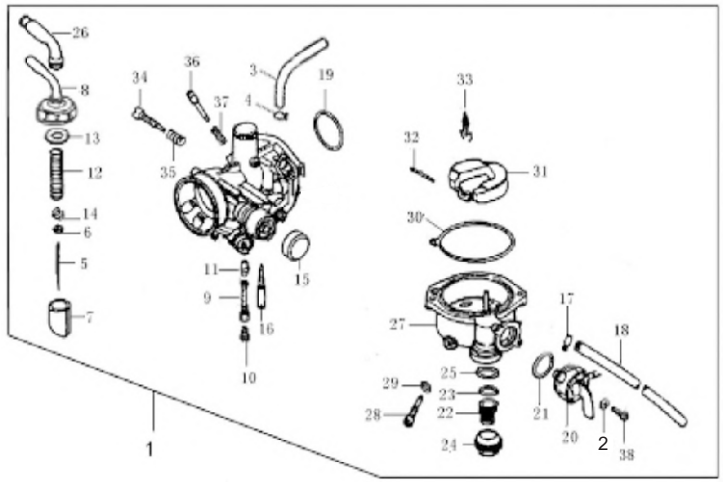

FIG. No.	PARTE N°	DESCRIPCIÓN	CANT.	OBSERVACIÓN
26	PHM16198A0A00	Manguera	1	
27	PHM16210A0A00	Tasa Carburador	1	
28	PHM16215A0A00	Tornillo Drenaje	1	
29	PHM16216A0A00	Arandela	1	
30	PHM16219A0A00	Empaque Tasa Carburador	1	
31	PHM16230A0A00	Flota Carburador	1	
32	PHM16238A0A00	Pasador Flota Carburador	1	
33	PHM16240A0A00	Aguja Flota Carburador	1	
34	PHM16421A0A00	Tornillo Ralentí	1	
35	PHM16422A0A00	Resorte	1	
36	PHM16425A0A00	Tornillo Aire	1	
37	PHM16426A0A00	Resorte Tornillo Aire	1	
38	Q2140412F3	Tornillo 4×12	2	

FIGURA N° 17: FAROLA

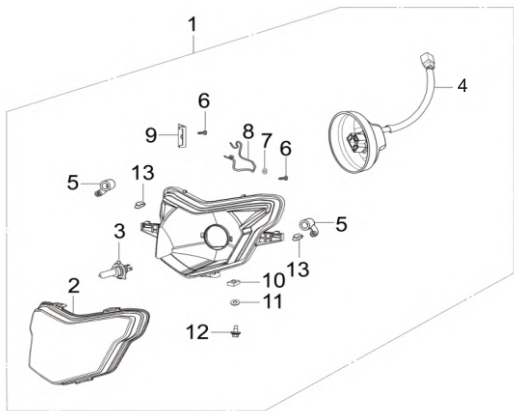

FIG. No.	PARTE N°	DESCRIPCIÓN	CANT.	OBSERVACIÓN
1	RID33100A0A00	Farola Completa	1	
2	RID33181A0A00	Vidrio Farola	1	
3	Q94012V3535HS1S	Bombillo Farola 12V-35W	1	
4	RID33160A0A00	Instalación Farola	1	
5	QJU33112A0A00	Conducto de Respiración	2	
6	Q27129100F3	Tornillo 2.9x10	2	
7	Q40203F3	Arandela 3 mm.	1	
8	RHC33183A0A00	Pin de Seguridad	1	
9	RHC33186A0A00	Platina	1	
10	RHC93231A0N03	Tuerca M4	1	
11	Q40206F34	Arandela 6 mm.	1	
12	RID93121A0N04	Tornillo 4x12	1	
13	XGA33183A0N05	Pin de Ajuste	2	

FIGURA N° 18: VELOCÍMETRO

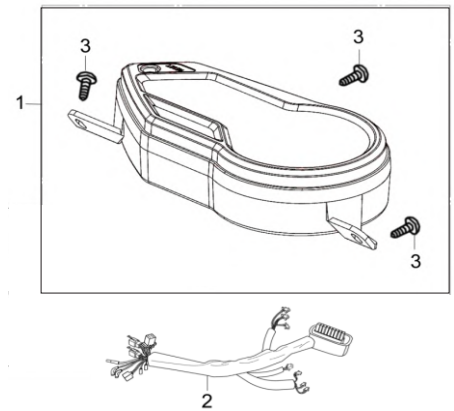

FIG. No.	PARTE N°	DESCRIPCIÓN	CANT.	OBSERVACIÓN
1	RID37000A1A00	Velocímetro	1	
2	RID32200A3A00	Instalación Velocímetro	1	
3	FB093381D9N04	Tornillo 4.8x13	3	

FIGURA N° 19: MANUBRIO - ESPEJOS (1/2)

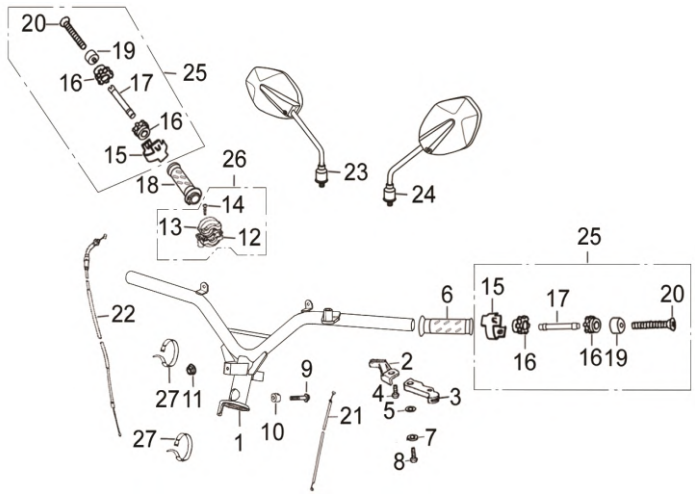

FIG. No.	PARTE N°	DESCRIPCIÓN	CANT.	OBSERVACIÓN
1	RID47110A1B15	Manubrio	1	
2	XHD35283A0A00	Leva Interna Cable Choque	1	
3	XHD35281A0A00	Leva Externa Cable Choque	1	
4	Q2140512F30	Tornillo 5x12	1	
5	Q41808F31	Arandela 8 mm.	1	
6	YHA47411A1A00	Caucho Manillar Izquierdo	1	
7	Q40205F30	Arandela 5 mm.	1	
8	Q2140516F30	Tornillo 5x16	1	
9	Q184B1050T1F30	Tornillo 10x1.25x50	1	
10	YGA47187A0N04	Buje Manubrio	1	
11	Q330B10T12F30	Tuerca M10	1	
12	YHA46931A0A00	Carcasa Inferior Acelerador	1	
13	YHA46932A0A00	Carcasa Superior Acelerador	1	
14	Q2140520F30	Tornillo 5x20	1	
15	RHB47375A2N05	Abrazadera	2	
16	RHB47372A0A00	Tapón	4	
17	RHB47374A1N03	Eje Manubrio	2	
18	YHA47300A2A00	Caucho Carretel Acelerador	1	
19	RHB47371A1B01	Buje Manubrio	2	
20	Q2180640F30	Tornillo 6x40	2	
21	XGA46350A0A00	Cable Choque	1	
22	RHB46300A0A00	Cable Acelerador	1	
23	XHE57100A2B14	Espejo Derecho	1	
24	XHE57200A2B14	Espejo Izquierdo	1	
25	RHB47370A2B01	Set Buje Manubrio	2	

FIGURA N° 19: MANUBRIO - ESPEJOS (2/2)

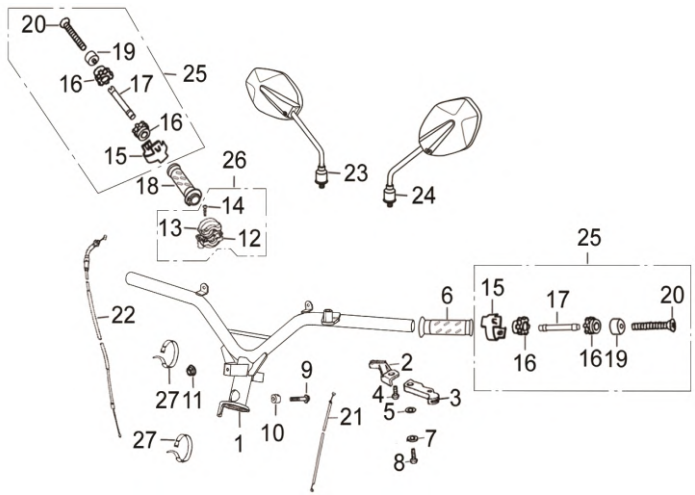

FIG. No.	PARTE N°	DESCRIPCIÓN	CANT.	OBSERVACIÓN
26	YHA46930A0A00	Carretel Acelerador Completo	1	
27	ZJA32911A1B01	Abrazadera 250x3	2	

FIGURA N° 20: ESPIGA CENTRAL

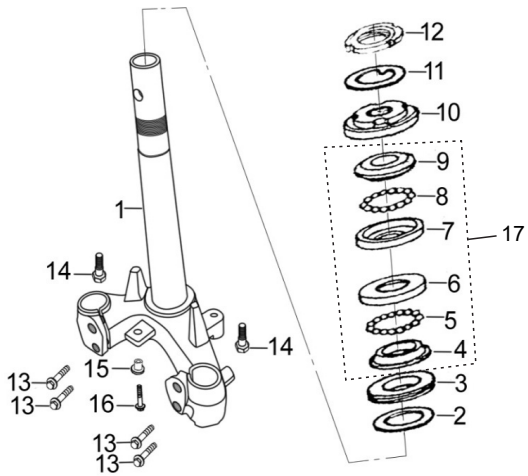

FIG. No.	PARTE N°	DESCRIPCIÓN	CANT.	OBSERVACIÓN
1	RHB51210A1B01	Espiga Central	1	
2	YGA93541B1N03	Arandela	1	
3	YGA51973A0A00	Guardapolvo	1	
4	YGA51954A0A00	Cuna Inferior Dirección	1	
5	YGA51960A0A00	Canastilla Inferior Dirección	1	
6	YGA51953A0A00	Cuna Dirección	1	
7	YGA51952A0A00	Cuna Dirección	1	
8	YGA51950A0A00	Canastilla Superior Dirección	1	
9	YGA51951A0A00	Cuna Superior Dirección	1	
10	YGA93240A0N03	Tuerca Dirección	1	
11	YGA51976A0N03	Arandela	1	
12	YGA93216A0N03	Tuerca Dirección	1	
13	Q184B1045T1F30	Tornillo 10x1.25x45	4	
14	XGA93121A3N04	Tornillo 6x16	2	
15	WIA93551B1N04	Buje	1	
16	Q1840625T1F30	Tornillo 6x25	1	
17	YGA51910A0A00	Kit Cunas Dirección	1	

FIGURA N° 21: CUBIERTA FAROLA

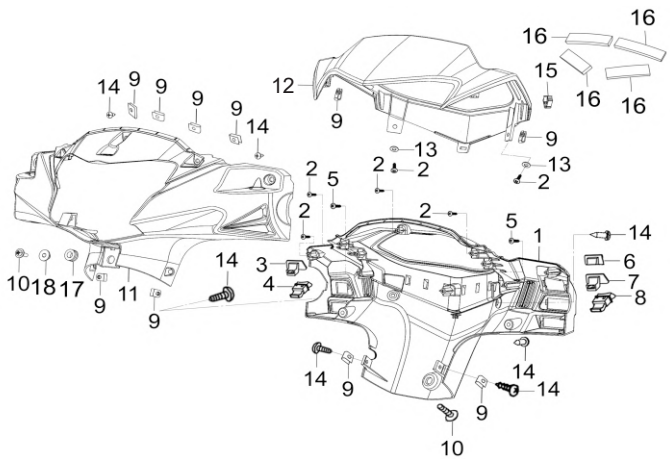

FIG. No.	PARTE N°	DESCRIPCIÓN	CANT.	OBSERVACIÓN
1	RID43131A1A00	Cubierta Manubrio	1	
2	FB093381D3N04	Tornillo 4.2x13	11	
3	RID35230A0A00	Swiche Luces	1	
4	RID35140A0A00	Swiche Arranque	1	
5	FB093381D9N04	Tornillo 4.8x13	2	
6	RID35130A1A00	Tapa Cubierta Manubrio	1	
7	RID35240A0A00	Swiche Direccionales	1	
8	RID35350A0A00	Swiche Pito	1	
9	XGA93267A1N04	Pin 4.2x15.5	10	
10	FB093313A3N04	Tornillo 5x16	2	
11	RID43111A1A00	Cubierta Farola	1	Sin Pintar
12	RID43136A0A00	Cubierta Superior Velocímetro	1	
13	Q40204F30	Arandela 4 mm.	11	
14	FB093381D4N04	Tornillo 4.2x16	7	
15	RID41113A0A00	Pin de Ajuste	2	
16	RID43948A0A00	Protector	4	
17	RID43116A0A00	Antivibrante	1	
18	UIA93551A4N04	Arandela	1	

FIGURA N° 22: GUARDABARRO DELANTERO

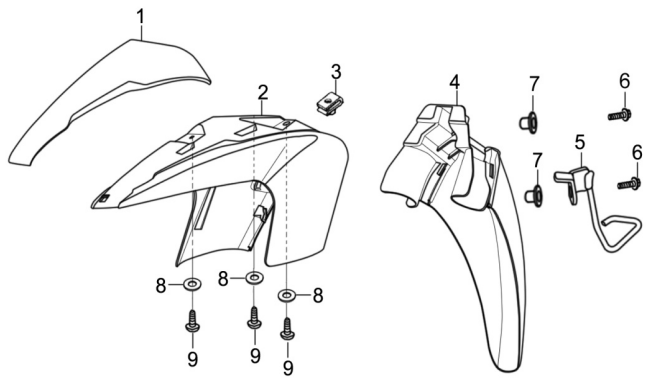

FIG. No.	PARTE N°	DESCRIPCIÓN	CANT.	OBSERVACIÓN
1	RID53113A0A00	Complemento Guardabarro Delantero	1	Sin Pintar
2	RID53111A0A00	Guardabarro Delantero	1	Sin Pintar
3	FB093261B3N04	Tuerca M6x19x11	1	
4	RID53211A0A00	Guardabarro Delantero Interno	1	
5	RHB46970A0N04	Guía Cable	1	
6	Q1840616T1F30	Tornillo 6x16	2	
7	WIA93551B1N04	Buje	2	
8	Q40204F30	Arandela 4 mm.	3	
9	FB093381D3N04	Tornillo 4.2x13	3	

FIGURA N° 23: CUBIERTA CENTRAL

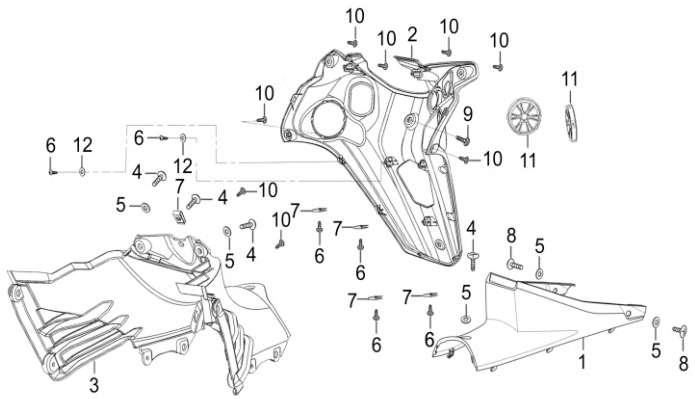

FIG. No.	PARTE N°	DESCRIPCIÓN	CANT.	OBSERVACIÓN
1	RID43335A0A00	Cubierta Central Trasera	1	
2	RID43331A0A00	Cubierta Central Superior	1	
3	RID43332A0A00	Cubierta Central Inferior	1	
4	FB093311A8N04	Tornillo 6x17	4	
5	Q40206F30	Arandela 6 mm.	5	
6	FB093381D4N04	Tornillo 4.2x16	6	
7	XGA93267A1N04	Pin 4.2x15.5	5	
8	FB093311A5N04	Tornillo 6x12	2	
9	FB093313A3N04	Tornillo 5x16	1	
10	FB093381F1N04	Tornillo 4.8x16	8	
11	RID38181A0A00	Rejilla Salida Audio	2	
12	Q40204F30	Arandela 4 mm.	2	

FIGURA N° 24: CUBIERTA FRONTAL

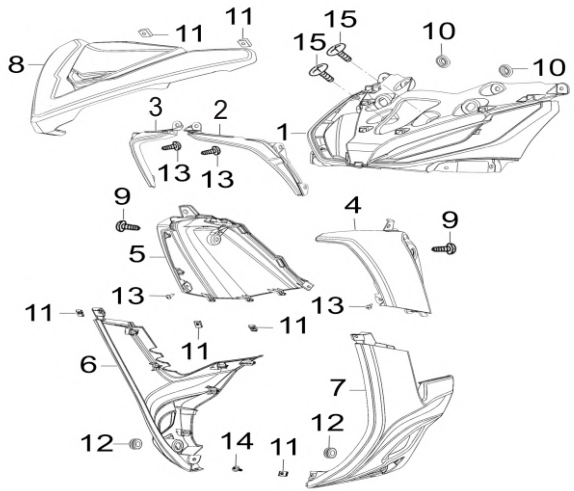

FIG. No.	PARTE N°	DESCRIPCIÓN	CANT.	OBSERVACIÓN
1	RID43251A0A00	Cubierta Direccional Frontal	1	
2	RID49240A0A00	Complemento Izq. Cubierta Direccional	1	
3	RID49250A0A00	Complemento Der. Cubierta Direccional	1	
4	RID43221A0A00	Carenaje Frontal Superior Izquierdo	1	Sin Pintar
5	RID43211A0A00	Carenaje Frontal Superior Derecho	1	Sin Pintar
6	RID43561A0A00	Carenaje Frontal Inferior Derecho	1	Sin Pintar
7	RID43571A0A00	Carenaje Frontal Inferior Izquierdo	1	Sin Pintar
8	RID43264A0A00	Cubierta Frontal	2	Sin Pintar
9	FB093311A8N04	Tornillo 6x17	6	
10	RHC47125A1A00	Antivibrante	2	
11	YGA93267A2N04	Pin 4.8x17	6	
12	Q40204F30	Arandela 4 mm.	4	
13	FB093381F1N04	Tornillo 4.8x16	4	
14	FB093381D4N04	Tornillo 4.2x16	2	
15	FB093381D4N04	Tornillo 4.2x16	2	

FIGURA N° 25: BRAZO OSCILANTE

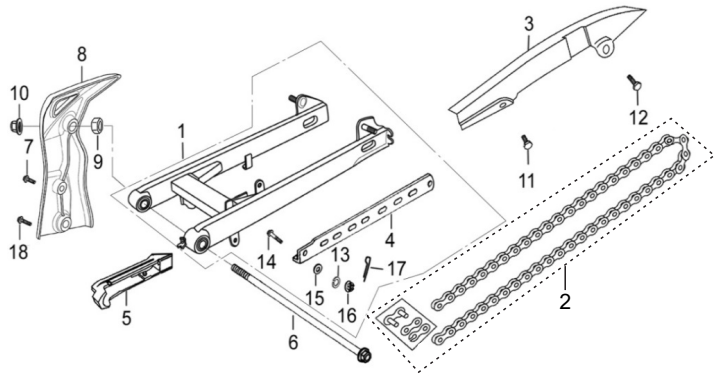

FIG. No.	PARTE N°	DESCRIPCIÓN	CANT.	OBSERVACIÓN
1	RHB61101A2B15	Brazo Oscilante	1	
2	Q98008MC106C	Cadena	1	
3	RHC61311A2A00	Guardacadena	1	
4	RHB61211A0B01	Platina Brazo Oscilante	1	
5	RHC61491A0A00	Protector Cadena	1	
6	RHC61951A0N04	Eje Brazo Oscilante	1	
7	Q1840825T1F30	Tornillo 8x25	1	
8	RHC43551A0B03	Cubierta Derecha	1	
9	Q351B10F30	Tuerca M10	1	
10	Q330B10T12F30	Tuerca M10	1	
11	RHC93121A1N04	Tornillo 6x10	1	
12	QJZ93121A2N04	Tornillo 6x12	1	
13	Q40310F30	Arandela 10 mm.	1	
14	Q1721025F30	Tornillo 10x25	1	
15	Q40110F30	Arandela 10 mm.	1	
16	Q38010F30	Tuerca M10	1	
17	Q50020200F30	Pin de Seguridad 2x20	1	
18	Q1840825T1F30	Tornillo 8x25	1	

FIGURA N° 26: SUSPENSIÓN DELANTERA

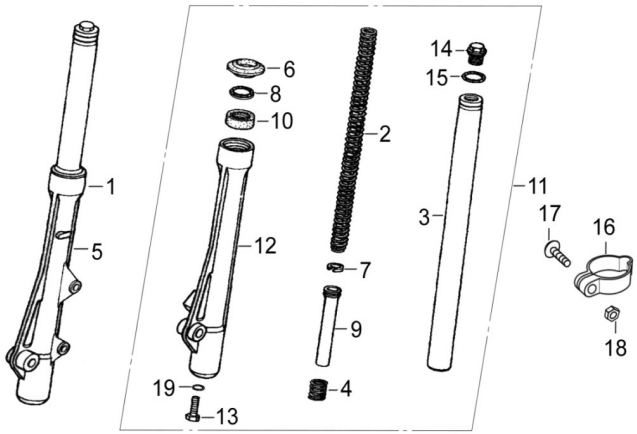

FIG. No.	PARTE N°	DESCRIPCIÓN	CANT.	OBSERVACIÓN
1	RHB52400A2B03	Tubo Telescópico Der. Completo	1	
2	RHB52441A0A00	Resorte Tubo Telescópico	2	
3	XGA52410A0M01	Tubo Telescópico	2	
4	RHB52435A0A00	Resorte Cilindro Interno	2	
5	XGA52431A0B03	Camisa Tubo Telescópico Der.	1	
6	XGA52439A0A00	Guardapolvo	2	
7	XGA52449A0A00	Anillo Retenedor	2	
8	XGA52438A0A00	Pin de Seguridad	2	
9	XGA52434A0A00	Cilindro Interno Tubo Telescópico	2	
10	XGA52437A0A00	Reten Telescópico 26x37x10.5	2	
11	RHB52500A2B03	Tubo Telescópico Izq. Completo	1	
12	XGA52531A0B03	Camisa Tubo Telescópico Izq.	1	
13	Q2180825F31	Tornillo 8x25	2	
14	XGA52442A0M01	Tornillo Tubo Telescópico	2	
15	Q711160265GN	Anillo Retenedor 16x2.65	2	
16	RHC37982A0A00	Abrazadera	1	
17	Q2140520F30	Tornillo 5x20	1	
18	Q340B05F30	Tuerca M5	1	
19	XGA93541A0N05	Arandela Plana	2	

FIGURA N° 27: BOMBA DE FRENO DELANTERO

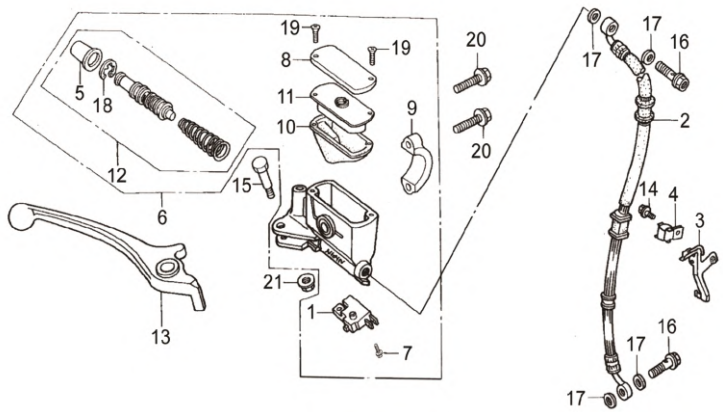

FIG. No.	PARTE N°	DESCRIPCIÓN	CANT.	OBSERVACIÓN
1	XIF35310A0A00	Swiche Freno Delantero	1	
2	RID56700A0A00	Manguera Freno Delantero	1	
3	RHB56760A0B01	Soporte Manguera Freno Del.	1	
4	XIF56762A0B01	Abrazadera Manguera Freno Del.	1	
5	XIF56427A0A00	Guardapolvo	1	
6	XIF56400A0B01	Bomba Freno Delantero	1	
7	Q2360410F30	Tornillo 4×10	1	
8	XIF56423A0A00	Tapa Bomba Freno	1	
9	XIF56422A0A00	Abrazadera Bomba Freno	1	
10	XIF56426A0A00	Diafragma Bomba Freno	1	
11	XIF56425A0A00	Empaque Bomba Freno	1	
12	XIF56430A0A00	Kit Empaquetadura Bomba Freno	1	
13	XIF47511A0B01	Leva Freno Delantero	1	
14	Q1840610T1F30	Tornillo 6x10	1	
15	NIX93361A0N04	Tornillo Leva Freno	1	
16	JJA93133A0A00	Tornillo 10x22	2	
17	QGC93531A0A00	Arandela 10 mm.	4	
18	XIF93821A0A00	Pin de Seguridad	1	
19	Q2540410F30	Tornillo 4x10	2	
20	Q1840622F30	Tornillo 6x22	2	
21	Q33206F30	Tuerca M6	1	

FIGURA N° 28: CALIPER DELANTERO

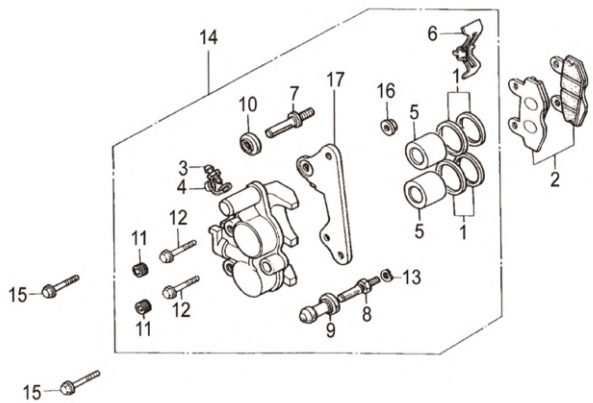

FIG. No.	PARTE N°	DESCRIPCIÓN	CANT.	OBSERVACIÓN
1	XIF56544A0A00	Retenedores Caliper	2	
2	RHB56520A0A00	Pastas Freno Delantero	1	
3	XIF93346A0A00	Tornillo de Sangrado	1	
4	XIF56547A0A00	Capuchon Tornillo de Sangrado	1	
5	XIF56541A0A00	Pistón Caliper	2	
6	XIF56571A0A00	Resorte Pastas Freno	1	
7	XIF56542A0A00	Tornillo Soporte Caliper	1	
8	XIF56543A0A00	Tornillo Soporte Caliper	1	
9	XIF56548A0A00	Guardapolvo	1	
10	XIF56549A0A00	Guardapolvo	1	
11	XIF56551A0A00	Tapón	2	
12	XIF56552A0A00	Tornillo	2	
13	Q40308F30	Arandela 8 mm.	1	
14	RIC56500A0B03	Caliper Delantero	1	
15	Q1840825T1F30	Tornillo 8x25	2	
16	Q33008T12F30	Tuerca M8	1	
17	RIC56561A0A00	Soporte Caliper Delantero	1	

FIGURA N° 29: PORTABANDAS TRASERO

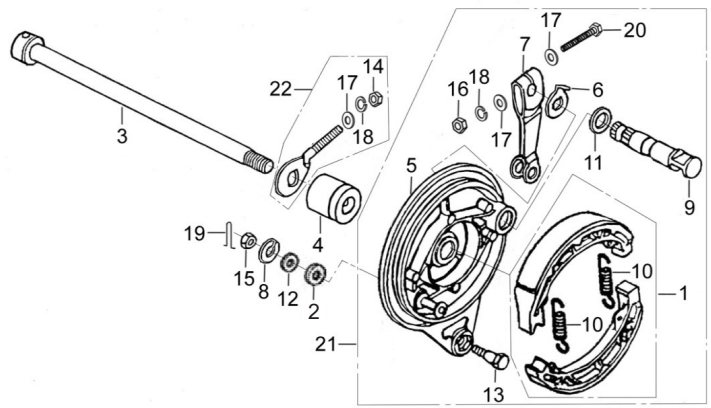

FIG. No.	PARTE N°	DESCRIPCIÓN	CANT.	OBSERVACIÓN
1	YGA65110A0A00	Bandas Freno Trasero	1	
2	YHA65912A1A00	Antivibrante	1	
3	RIF64911A0N04	Eje Rueda Trasera	1	
4	QFA64912A0N04	Buje Eje Rueda Trasera	1	
5	YGA65121A0B03	Portabandas Trasero (Solo)	1	
6	YGA65185A0N05	Indicador Nivel Bandas Freno	1	
7	YGA65183A0N05	Leva Freno Trasera Externa	1	
8	Q40308F30	Arandela de Presión 8 mm.	1	
9	YGA65182A0N05	Leva Freno Trasera Interna	1	
10	YGA65181A0N05	Resorte Bandas	2	
11	YGA65184A0A00	Anillo Retenedor	1	
12	Q40110F30	Arandela 10 mm.	1	
13	YGA93121A1N04	Tornillo 8x30	1	
14	Q340B06F30	Tuerca M6	1	
15	Q340B08F30	Tuerca M8	1	
16	Q33006F30	Tuerca M6	1	
17	Q40106F30	Arandela 6 mm.	3	
18	Q40306F30	Arandela de Presión 6 mm.	2	
19	Q50020200F30	Pin de Seguridad 2x20	1	
20	Q150D0635F30	Tornillo 6x35	1	
21	YGA65100B1B03	Portabandas Trasero Completo	1	
22	YGA61410A0N04	Tensor Cadena	1	

FIGURA N° 30: RUEDA DELANTERA

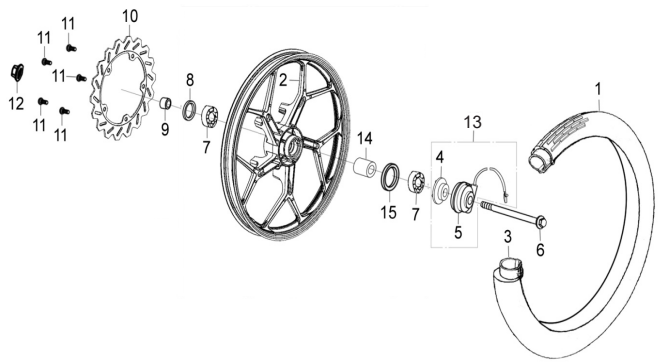

FIG. No.	PARTE N°	DESCRIPCIÓN	CANT.	OBSERVACIÓN
1	250-17-P257-TT-Q	Llanta Delantera 250-17-P257-TT	1	QUEEN (Opcional)
2	RIC54211A0B03	Rin Delantero	1	
3	41075-2217/23	Neumático 2.25/2.50x17	1	MAXIONE (Opcional)
	225/250-17-QN/23		1	QUEEN (Opcional)
	225/250-17-RIDER		1	RIDER (Opcional)
4	RHC37872A0A00	Piñón Velocímetro	1	
5	RHC37880A0A00	Caja Piñon Velocímetro (Sola)	1	
6	XGA54911A0N04	Eje Rueda Delantera 12x1.25x205	1	
7	Q965E6301	Rodamiento Bolas 6301-2RS	2	
8	Q710D233507	Reten 23x35x7	1	
9	YHL54912A0N04	Buje	1	
10	RIC56311A0A00	Disco Freno Delantero	1	
11	QIX93361A0N04	Tornillo 8x25	5	
12	Q330B12T12F30	Tuerca M12	1	
13	RHC37870A0B01	Caja Piñon Velocímetro Completa	1	
14	YHL54281A0N01	Buje Eje Rueda Delantera	1	
15	YHL54282A0A00	Guardapolvo	1	

FIGURA N° 31: SILLÍN

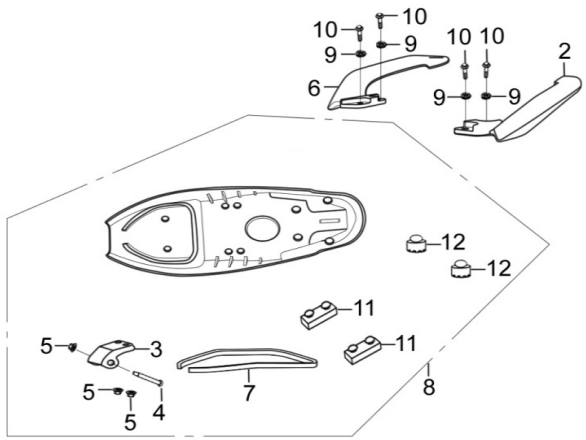

FIG. No.	PARTE N°	DESCRIPCIÓN	CANT.	OBSERVACIÓN
1	40482E	Forro Sillín	1	No Ilustrado
2	RHC45531A0B03	Agarradera Pasajero Izquierda	1	
3	RHB44915A0B01	Platina Sillín	1	
4	YHL44917A0N03	Tornillo Platina Sillín	1	
5	Q32006F30	Tuerca M6	3	
6	RHC45511A0B03	Agarradera Pasajero Derecha	1	
7	RHB44183A0A00	Antivibrante Sillín	1	
8	20008725	Sillín	1	
9	Q40108F30	Arandela 8 mm.	4	
10	Q1840820T1F30	Tornillo 8x20	4	
11	RHB44184A0A00	Antivibrante Sillín	2	
12	RHC44185A0A00	Antivibrante Sillín	2	

FIGURA N° 32: SILENCIADOR

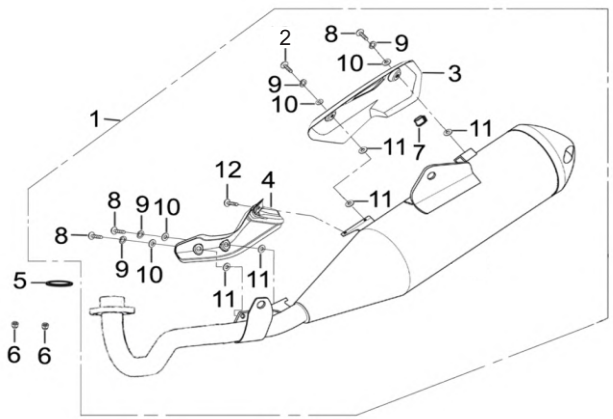

FIG. No.	PARTE N°	DESCRIPCIÓN	CANT.	OBSERVACIÓN
1	RID18000C1B11	Silenciador Completo	1	
2	Q2140614T30	Tornillo 6x14	1	
3	RHC18390F1F11	Protector Silenciador	1	
4	RHC18281A0B11	Protector Tubo Escape	1	
5	YHL18920A0A00	Empaque Tubo Escape	1	
6	FB093221A3A00	Tuerca M8	2	
7	RHC18397A0A00	Antivibrante	1	
8	Q2140612T30	Tornillo 6×12	3	
9	Q40306T30	Arandela 6 mm.	4	
10	Q40306T30	Arandela 6 mm.	4	
11	NIX93521A1A00	Arandela 6x13	5	
12	Q2140608T30	Tornillo 6x8	1	

FIGURA N° 33: TANQUE GASOLINA

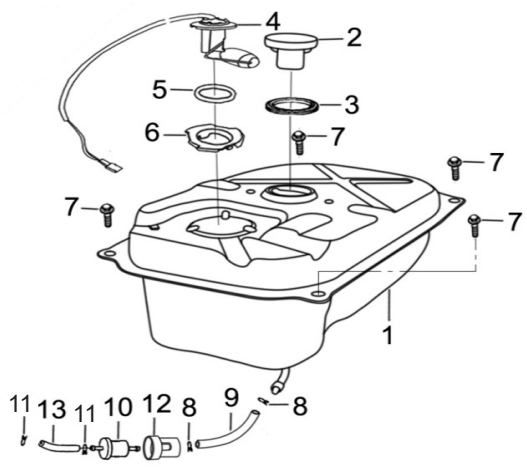

FIG. No.	PARTE N°	DESCRIPCIÓN	CANT.	OBSERVACIÓN
1	XHD16620A0B01	Tanque Gasolina	1	
2	YGA16510A0N03	Tapa Tanque Gasolina (Sola)	1	
3	YGA16521A0A00	Empaque Tapa Tanque Gasolina	1	
4	XHD37810A7A00	Medidor Gasolina	1	
5	XHD37813A0A00	Empaque Medidor Tanque Gasolina	1	
6	XHD37887A0N03	Acople Medidor Tanque Gasolina	1	
7	Q1840612T1F30	Tornillo 6x12	4	
8	Q671B70F30	Abrazadera	2	
9	XGA16834A0A00	Manguera Gasolina	1	
10	RHC16870A1A00	Filtro Gasolina	1	
11	Q671B85F30	Abrazadera	2	
12	YGA16837A0A00	Acople Filtro Gasolina	1	
13	XHD16831A0A00	Manguera Gasolina	1	

FIGURA N° 34: REPOSAPIES (1/2)

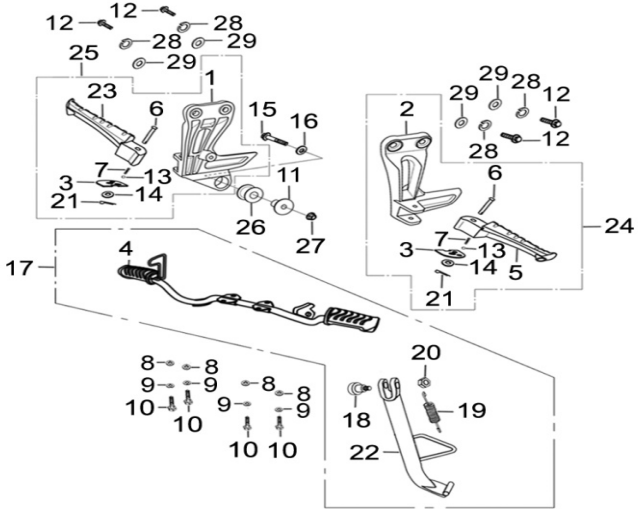

FIG. No.	PARTE N°	DESCRIPCIÓN	CANT.	OBSERVACIÓN
1	RHC42531A0B03	Soporte Reposapie Pasajero Der. (Solo)	1	
2	RHC42631A0B03	Soporte Reposapie Pasajero Izq. (Solo)	1	
3	RHC42512A0N04	Platina Reposapie	2	
4	RHB42353A2A00	Caucho Reposapie Conductor	2	
5	RHC42611A0A00	Reposapie Pasajero Izquierdo	1	
6	Q5100640F30	Pin Pasador	2	
7	RHC42513A0A00	Resorte	2	
8	Q40108F30	Arandela 8 mm.	4	
9	Q40308F30	Arandela 8 mm.	4	
10	Q150D0820T1F30	Tornillo 8x20	4	
11	RHC18970A0N04	Buje Soporte Reposapie	2	
12	Q1840830T1F30	Tornillo 8x30	4	
13	Q9605500	Balín	2	
14	Q40306F30	Arandela 6 mm.	2	
15	Q1840845T1F30	Tornillo 8x45	1	
16	Q40208F30	Arandela 8 mm.	1	
17	RHB42300A3B01	Reposapie Conductor Con Gato Lateral	1	
18	YGA93121A0N04	Tornillo Gato Lateral	1	
19	RHB42922A0N04	Resorte Gato Lateral	1	
20	Q341B10F30	Tuerca M10	1	
21	Q50012200F30	Pin de Seguridad 1.2x20	2	
22	RHB42210A2B01	Gato Lateral	1	
23	RHC42511A0A00	Reposapie Pasajero Derecho	1	
24	RHC42600A0B03	Soporte Reposapie Pasajero Izq. Com.	1	
25	RHC42500A0B03	Soporte Reposapie Pasajero Der. Com.	1	

FIGURA N° 34: REPOSAPIES (2/2)

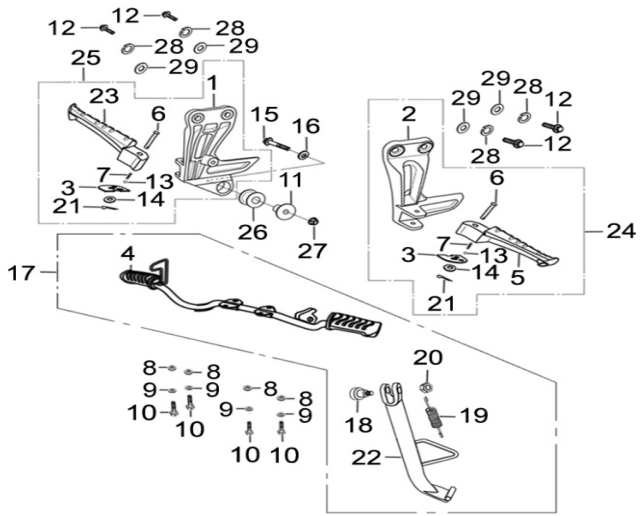

FIG. No.	PARTE N°	DESCRIPCIÓN	CANT.	OBSERVACIÓN
26	RHC18972A0A00	Antivibrante	1	
27	Q33008T12F30	Tuerca M8	1	
28	Q40308F30	Arandela 8 mm.	4	
29	Q40108F30	Arandela 8 mm.	4	

FIGURA N° 35: PEDAL FRENO - PEDAL CAMBIOS

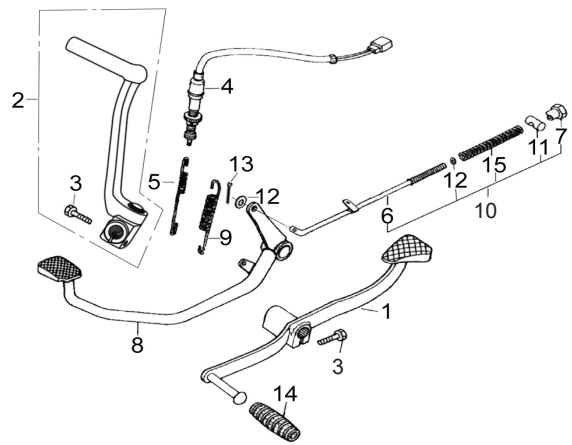

FIG. No.	PARTE N°	DESCRIPCIÓN	CANT.	OBSERVACIÓN
1	PGA24700D6B02	Pedal Cambios	1	
2	PHG27700A1B02	Pedal Crank	1	
3	Q150D0620F35	Tornillo 6x20	2	
4	YGA35330A0A00	Swiche Stop	1	
5	YGA35913A0N04	Resorte Swiche Stop	1	
6	RHB65520A0N04	Varilla Freno Trasero (Sola)	1	
7	WIA93241A1N04	Tuerca Varilla Freno	1	
8	RHB65410A0B14	Pedal Freno	1	
9	YGA65941A0N04	Resorte Pedal Freno	1	
10	RHB65510A0N04	Varilla Freno Trasero Completa	1	
11	YGA65512A0N04	Pin Pasador Varilla Freno	1	
12	Q40106F30	Arandela 6 mm.	2	
13	Q50020200F30	Pin de Seguridad 2x20	1	
14	PGA24711A0A00	Caucho Pedal Cambios	1	
15	WIA65511A0N04	Resorte Varilla Freno	1	

FIGURA N° 36: RUEDA TRASERA

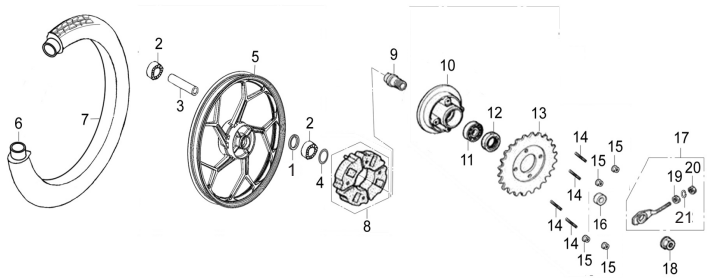

FIG. No.	PARTE N°	DESCRIPCIÓN	CANT.	OBSERVACIÓN
1	YHL54282A0A00	Guardapolvo	1	
2	Q9656301	Rodamiento Bolas 6301	2	
3	YHL64281A0N01	Buje Rueda Delantera	1	
4	Q711405030AN	Anillo Retenedor 40.5x3	1	
5	RIC64210A0B03	Rin Trasero	1	
6	41075-2717/23	Neumático 2.75/3.00x17	1	MAXIONE (Opcional)
	275/300-17-QN/23		1	QUEEN (Opcional)
	275/300-17-RIDER		1	RIDER (Opcional)
7	275-17-P257-TT-Q	Llanta Trasera 275-17-P257-TT	1	QUEEN (Opcional)
8	YHL64253A0A00	Antivibrante Porta Sprocket	1	
9	YHL68953A0N04	Buje Porta Sprocket	1	
10	RHB68511A1Z50	Porta Sprocket	1	
11	Q965E6203	Rodamiento Bolas 6203	1	
12	Q710D264006	Reten 26x40x6	1	
13	XGA68521A1N04	Sprocket	1	
14	RHB93191A0N04	Tornillo 8x1x36	4	
15	Q32008F30	Tuerca M8	4	
16	XGA64913A0N04	Buje	1	
17	YGA61410A0N04	Tensor Cadena	1	
18	Q330B12T12F30	Tuerca M12	1	
19	Q40106F30	Tuerca 6 mm.	1	
20	Q340B06F30	Tuerca M6	1	
21	Q40306F30	Arandela 6 mm.	1	

FIGURA N° 37: GATO CENTRAL

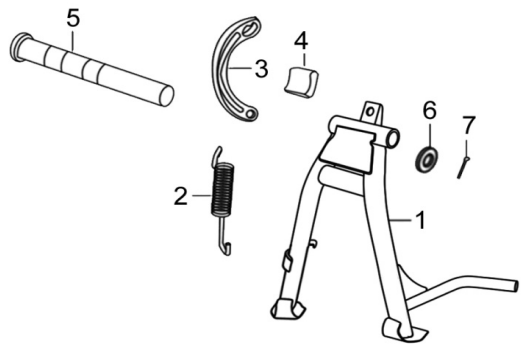

FIG. No.	PARTE N°	DESCRIPCIÓN	CANT.	OBSERVACIÓN
1	RHC42100A0B14	Gato Central	1	
2	YGA42913A0N04	Resorte Gato Central	1	
3	XHD42914A0N04	Platina	1	
4	WIA42191A2A00	Antivibrante	1	
5	YHL42911A0N04	Pasador Gato Central	1	
6	WIA93541A5N04	Arandela 17x23	1	
7	Q50025250F30	Pin de Seguridad 2.5x25	1	

FIGURA N° 38: FILTRO DE AIRE - FILTRO DE GASOLINA

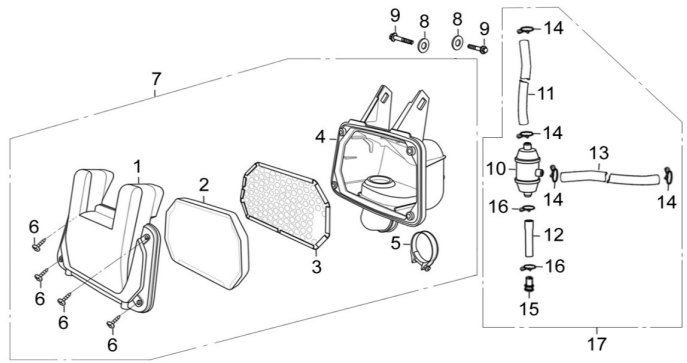

FIG. No.	PARTE N°	DESCRIPCIÓN	CANT.	OBSERVACIÓN
1	XGA17181A0A00	Cubierta Superior Caja Filtro Aire	1	
2	XGA17121A0A00	Filtro Aire	1	
3	XGA17130A0A00	Rejilla Filtro Aire	1	
4	RHC17111A0A00	Cubierta Inferior Filtro Aire	1	
5	XGA17140A0N03	Abrazadera	1	
6	Q27148160F3	Tornillo 4.8×16	4	
7	RHC17100A0A00	Caja Filtro Aire	1	
8	Q40206F30	Arandela 6 mm.	2	
9	Q1840612T1F30	Tornillo 6x12	2	
10	PGA20220A0B02	Filtro Gases (Solo)	1	
11	PGA20152A2A00	Manguera	1	
12	PGA20214A2A00	Manguera	1	
13	PGA20152A3A00	Manguera	1	
14	PGA20153A1N03	Abrazadera 10.5 mm.	4	
15	GIA20215A0A00	Tapón Respiradero	1	
16	PGA20153A0N03	Abrazadera 14.5 mm.	2	
17	PHM20201A0A00	Filtro Gases Completo	1	

FIGURA N° 39: SUSPENSIÓN TRASERA

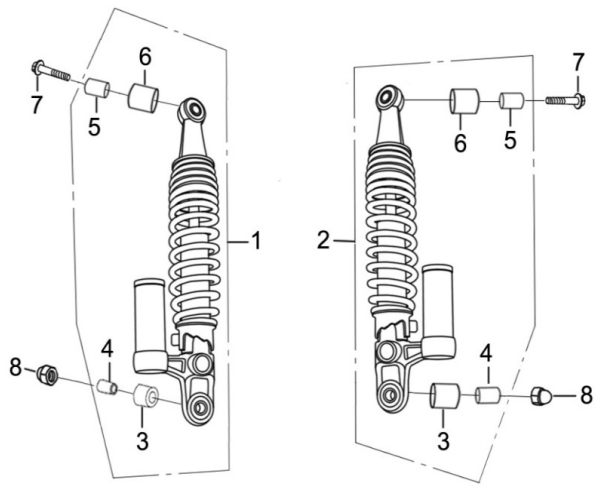

FIG. No.	PARTE N°	DESCRIPCIÓN	CANT.	OBSERVACIÓN
1	RID62200A0A00	Amortiguador Izquierdo	1	
2	RID62100A0A00	Amortiguador Derecho	1	
3	RHB62172A0A00	Antivibrante Inferior Amortiguador	2	
4	RHB62147A0A00	Buje Inferior Amortiguador	2	
5	RHB62143A0A00	Buje Superior Amortiguador	2	
6	RHB62142A0A00	Antivibrante Superior Amortiguador	2	
7	Q184B1035T1F30	Tornillo 10x1.25x35	2	
8	Q396B10F30	Tuerca M10	2	

FIGURA N° 40: STOP

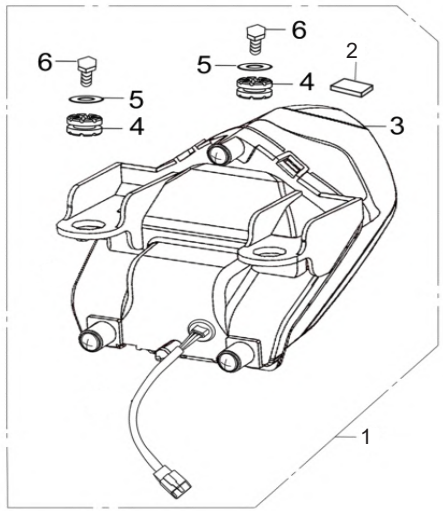

FIG. No.	PARTE N°	DESCRIPCIÓN	CANT.	OBSERVACIÓN
1	RIC33700A0A00	Stop	1	
2	RHC43933A4A00	Protector	3	
3	RIC33711A0A00	Vidrio Stop	1	
4	RHB37951A0A00	Antivibrante	2	
5	Q40206F30	Arandela 6 mm.	2	
6	Q1840616T1F30	Tornillo 6x16	2	

FIGURA N° 41: SISTEMA ELÉCTRICO

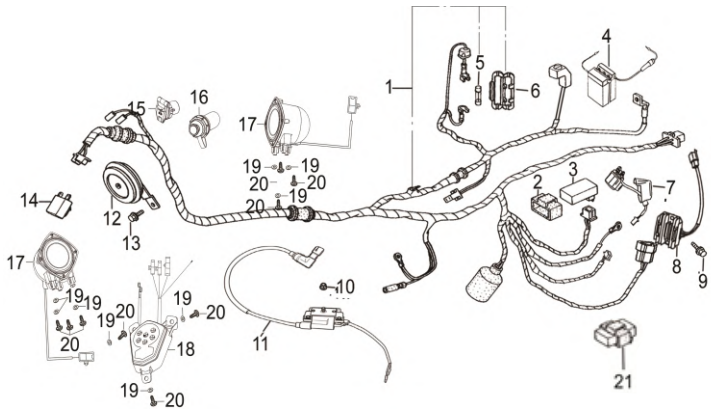

FIG. No.	PARTE N°	DESCRIPCIÓN	CANT.	OBSERVACIÓN
1	RID32100A3A00	Instalación Eléctrica	1	
2	PGB34461A0A00	Caucho C.D.I	1	
3	PGB34400B6A00	C.D.I	1	
4	MT5L-B-BS-MEGA	Batería 12V (Seca)	1	Marca MEGABAT (Opcional)
	MT5L-B-BS-GEL-MEGA	Batería 12V (Gel)	1	Marca MEGABAT (Opcional)
	MF12V5-3B-GEL	Batería 12V (Gel)	1	Marca SUN (Opcional)
5	YGA31700A0A00	Fusible	1	
6	YGA31720A0A00	Caja Fusible	1	
7	GIA34600E3A00	Relay Motor Arranque	1	
8	GIA31600D2A00	Regulador	1	
9	Q150D0612T1F30	Tornillo 6x12	1	
10	Q340B06F30	Tuerca M6	1	
11	PGB34500A8A00	Bobina de Alta	1	
12	XGA38100A0B01	Pito	1	
13	Q1840612T1F30	Tornillo 6x12	1	
14	RHC38210A1A00	Flasher Direccionales	1	
15	RID36300A0A00	Modulo USB	1	
16	RID36281A0A00	Encendedor	1	
17	RID36220A0A00	Parlante	2	
18	RID35650A0W01	Modulo de Audio	1	
19	Q40204F30	Arandela	9	
20	FB093381F4N04	Tornillo 4.2x9	9	
21	YHL36330A0A00	Unidad Control Luces	1	

FIGURA N° 42: GUARDABARRO TRASERO

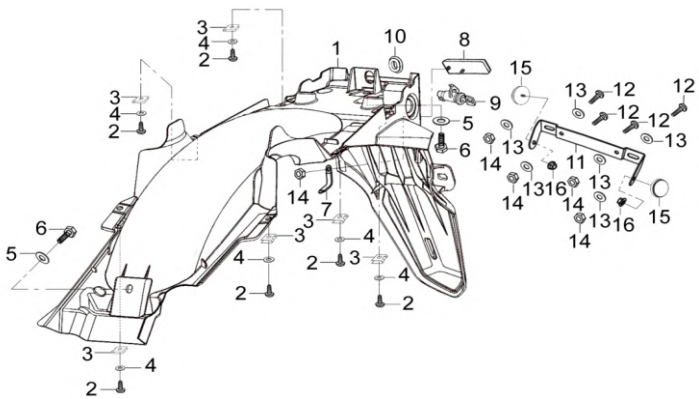

FIG. No.	PARTE N°	DESCRIPCIÓN	CANT.	OBSERVACIÓN
1	RID63111A0A00	Guardabarro Trasero	1	
2	FB093381F1N04	Tornillo 4.8x16	6	
3	YGA93267A2N04	Pin de Ajuste	6	
4	Q40205F30	Arandela 5 mm.	6	
5	Q40206F30	Arandela 6 mm.	3	
6	Q1840616T1F30	Tornillo 6x16	3	
7	RHC32950A0N01	Platina	1	
8	XGA33820A0A00	Reflectivo	1	
9	RHB48000A5A00	Swiche Encendido Completo	1	
10	RHC47125A1A00	Antivibrante	1	
11	RHB63711A0B14	Soporte Porta Placa	1	
12	Q2140616F30	Tornillo 6x16	4	
13	Q40206F30	Arandela 6 mm.	6	
14	Q340B06F30	Tuerca M6	5	
15	XGA33810A0A00	Reflectivo Lateral	2	
16	Q32006F30	Tuerca M6	2	

FIGURA N° 43: DIRECCIONALES

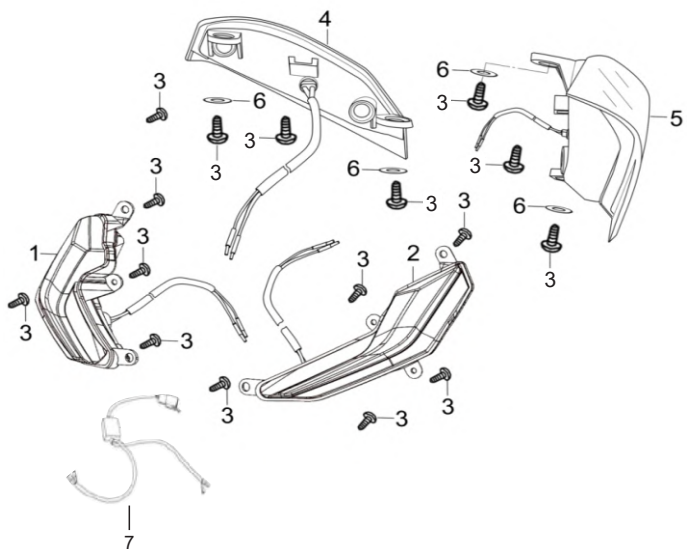

FIG. No.	PARTE N°	DESCRIPCIÓN	CANT.	OBSERVACIÓN
1	RID33510A0A00	Direccional Delantera Derecha	1	
2	RID33550A0A00	Direccional Delantera Izquierda	1	
3	FB093381D3N04	Tornillo 4.2x13	16	
4	RHC33610A0A00	Direccional Trasera Derecha	1	
5	RHC33650A0A00	Direccional Trasera Izquierda	1	
6	Q40204F30	Arandela 4 mm.	12	
7	RID33590A0A00	Unidad Control Luz Direccional Del.	1	

FIGURA N° 44: TAPAS LATERALES - CUBIERTA SILLÍN

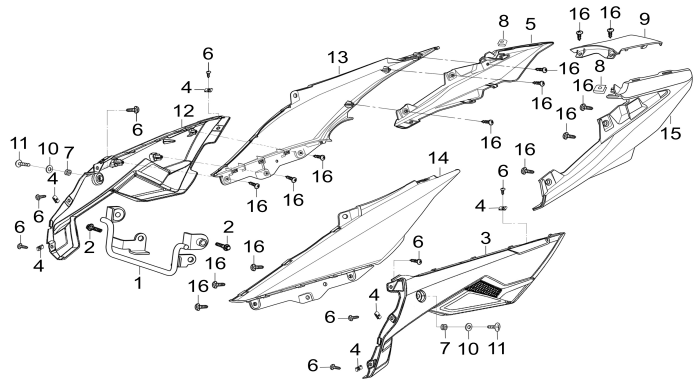

FIG. No.	PARTE N°	DESCRIPCIÓN	CANT.	OBSERVACIÓN
1	RID43820A0B01	Soporte Frontal	1	
2	Q1840616T1F30	Tornillo 6x16	2	
3	RID43411A0A00	Tapa Lateral Izquierda	1	
4	YGA93267A2N04	Pin de Ajuste	6	
5	RID43372A0A00	Cubierta Sillín Trasera Derecha	1	Sin Pintar
6	FB093381F1N04	Tornillo 4.8x16	8	
7	RHC43933A4A0A00	Antivibrante	2	
8	XGA93267A1N04	Pin de Ajuste	2	
9	RID43751A0A00	Cubierta Sillín Central	1	Sin Pintar
10	Q40206F30	Arandela 6 mm.	4	
11	FB093311A8N04	Tornillo 6x17	4	
12	RID43311A0A00	Tapa Lateral Derecha	1	
13	RID43711A0A00	Cubierta Sillín Delantera Der.	1	Sin Pintar
14	RID43721A0A00	Cubierta Sillín Delantera Izq.	1	Sin Pintar
15	RID43472A0A00	Cubierta Sillín Trasera Izquierda	1	Sin Pintar
16	FB093381D4N04	Tornillo 4.2x16	14	

FIGURA N° 45: VÁLVULA DE GASES

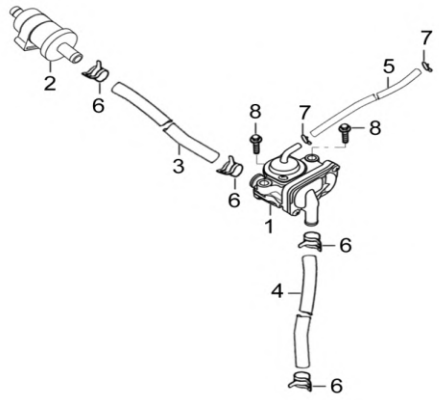

FIG. No.	PARTE N°	DESCRIPCIÓN	CANT.	OBSERVACIÓN
1	PHY20540A0A00	Válvula de Gases	1	
2	RHC20510A0A00	Filtro Válvula	1	
3	GIA20541A1A00	Manguera Válvula de Gases	1	
4	GJA20542A0A00	Manguera Válvula de Gases	1	
5	PGA20594A1A00	Manguera Válvula de Gases	1	
6	GIA20545A0N03	Abrazadera	4	
7	GIB19363A0A00	Abrazadera	2	
8	Q1840625T1F30	Tornillo 6x25	2	

FIGURA N° 46: CHASIS

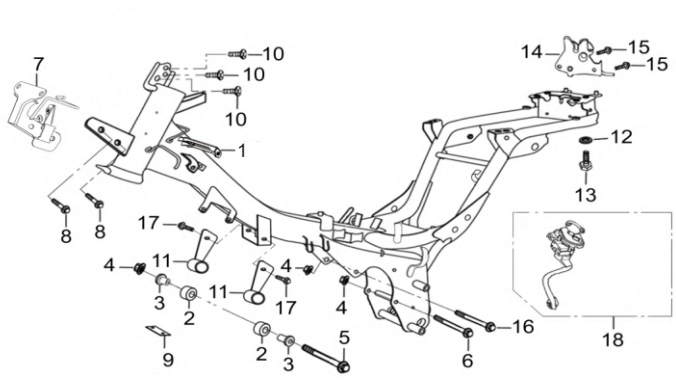

FIG. No.	PARTE N°	DESCRIPCIÓN	CANT.	OBSERVACIÓN
1	RID49710A0B12	Soporte Carenaje Frontal	1	
2	RHB42720A1A00	Antivibrante Soporte Motor	2	
3	RHB93551A0N03	Buje	2	
4	Q33008F30	Tuerca M8	3	
5	Q1840890T32F30	Tornillo 8x90	1	
6	Q18408105T32F30	Tornillo 8x105	1	
7	RHB43830A1B01	Soporte Motor Frontal	1	
8	Q1840840T1F30	Tornillo 8x40	2	
9	YGA16159A0N03	Guía Manguera Carburador	1	
10	Q2540612F30	Tornillo 6x12	3	
11	RHB42710A0B12	Soporte Motor Der. - Izq.	2	
12	Q40206F30	Arandela 6 mm.	1	
13	Q1840616T1F30	Tornillo 6x16	1	
14	RHC48340A0N03	Seguro Sillín	1	
15	Q150D0616T1F30	Tornillo 6x16	2	
16	Q18408115T32F30	Tornillo 8x115	1	
17	Q1840816T1F30	Tornillo 8x16	2	
18	RHB48000A5A00	Swiche Encendido Completo	1	

FIGURA N° 47: CAJA GUANTERA - HERRAMIENTA

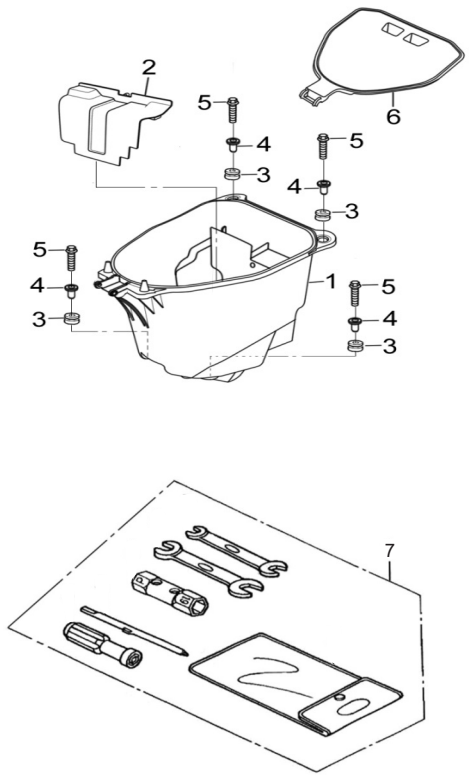

FIG. No.	PARTE N°	DESCRIPCIÓN	CANT.	OBSERVACIÓN
1	RHB43681A1A00	Guantera	1	
	20006354/00		1	Integración Nacional
2	RHB43683A1A00	Soporte Caja Guantera	1	
	20006356/00		1	Integración Nacional
3	RHB43957A1A00	Antivibrante Caja Guantera	4	
4	FB093551B8N04	Buje	4	
5	Q1840635T1F30	Tornillo 6x35	4	
6	RHB43682A0A00	Tapa Guantera	1	
	20006355/00		1	Integración Nacional
7	YHA96100A0A00	Estuche Herramienta	1	

FIGURA N° 48: CALCOMANÍAS (1/2)

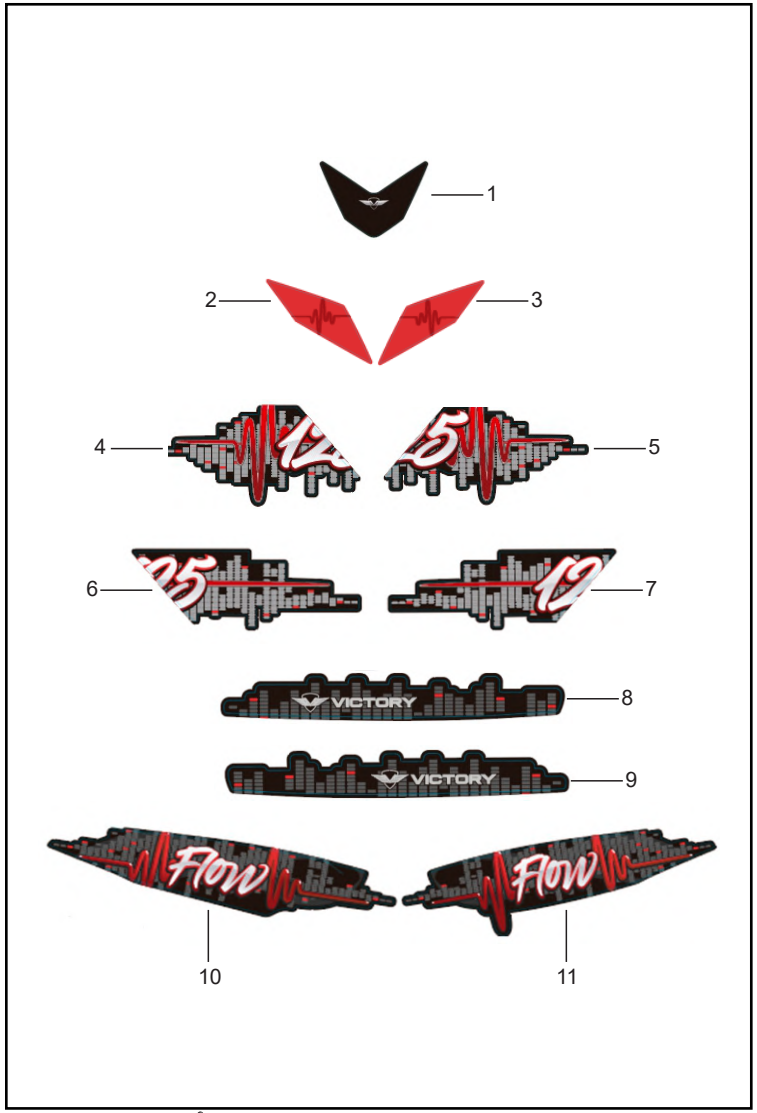

FIG. No.	PARTE N°	DESCRIPCIÓN	CANT.	OBSERVACIÓN
1	20008767	Calcomanía Central Cubierta Frontal	1	
2	20008781	Calcomanía Cubierta Frontal Derecha	1	Moto Negra - Moto Blanca
	20008764		1	Moto Gris
	20008773		1	Moto Azul
3	20008780	Calcomanía Cubierta Frontal Izquierda	1	Moto Negra - Moto Blanca
	20008763		1	Moto Gris
	20008772		1	Moto Azul
4	20008925	Calcomanía Carenaje Frontal Inf. Der.	1	Moto Negra
	20008923		1	Moto Blanca
	20008929		1	Moto Gris
	20008927		1	Moto Azul
5	20008924	Calcomanía Carenaje Frontal Inf. Izq.	1	Moto Negra
	20008922		1	Moto Blanca
	20008928		1	Moto Gris
	20008926		1	Moto Azul
6	20008777	Calcomanía Carenaje Frontal Sup. Der.	1	Moto Negra
	20008785		1	Moto Blanca
	20008760		1	Moto Gris
	20008769		1	Moto Azul
7	20008776	Calcomanía Carenaje Frontal Sup. Izq.	1	Moto Negra
	20008784		1	Moto Blanca
	20008759		1	Moto Gris
	20008768		1	Moto Azul

FIGURA N° 48: CALCOMANÍAS (2/2)

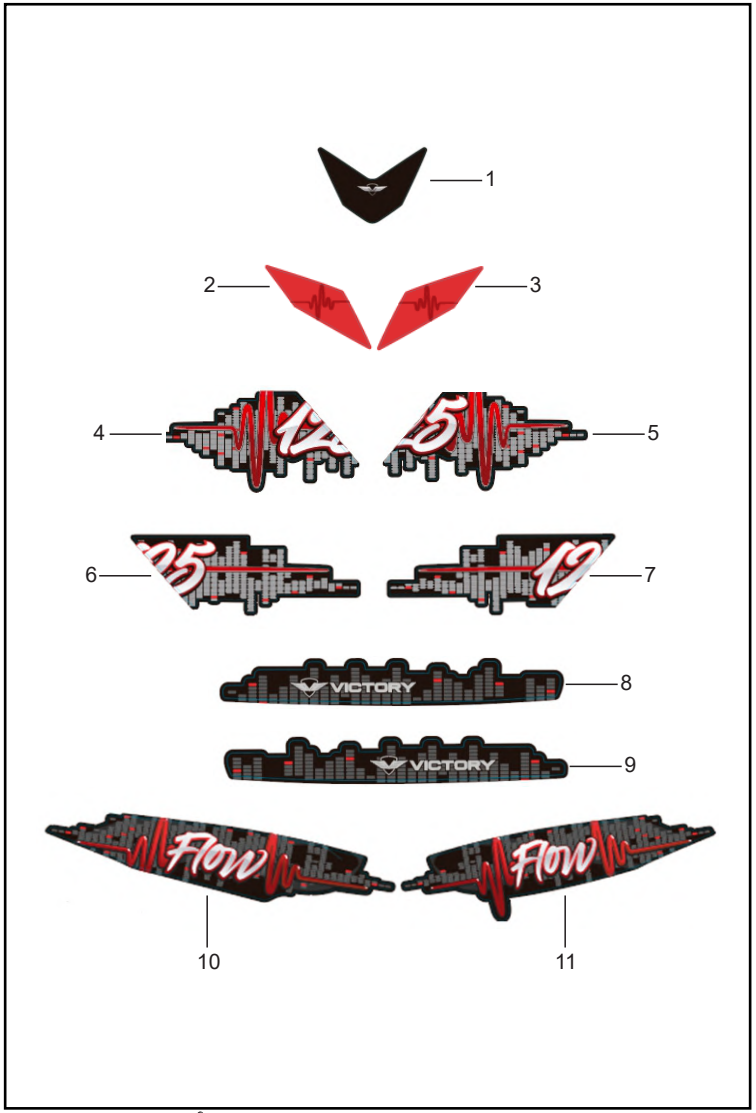

FIG. No.	PARTE N°	DESCRIPCIÓN	CANT.	OBSERVACIÓN
8	20008783	Calcomanía Superior Cubierta Sillín Der.	1	Moto Negra - Moto Blanca
	20008766		1	Moto Gris
	20008775		1	Moto Azul
9	20008782	Calcomanía Superior Cubierta Sillín Izq.	1	Moto Negra - Moto Blanca
	20008765		1	Moto Gris
	20008774		1	Moto Azul
10	20008779	Calcomanía Inferior Cubierta Sillín Der.	1	Moto Negra - Moto Blanca
	20008762		1	Moto Gris
	20008771		1	Moto Azul
11	20008778	Calcomanía Inferior Cubierta Sillín Izq.	1	Moto Negra - Moto Blanca
	20008761		1	Moto Gris
	20008770		1	Moto Azul

ÍNDICE DE REFERENCIAS

PARTE N°	FIG. No.	PAG. No.
20008759	7	56
20008768	7	56
20008776	7	56
20008784	7	56
20008923	4	56
20008925	4	56
20008927	4	56
20008929	4	56
20006354/00	1	55
20006355/00	6	55
20006356/00	2	55
20008725	8	38
20008760	6	56
20008761	11	57
20008762	10	57
20008763	3	56
20008764	2	56
20008765	9	57
20008766	8	57
20008767	1	56
20008769	6	56
20008770	11	57
20008771	10	57
20008772	3	56
20008773	2	56
20008774	9	57
20008775	8	57
20008777	6	56
20008778	11	57
20008779	10	57
20008780	3	56
20008781	2	56
20008782	9	57
20008783	8	57

PARTE N°	FIG. No.	PAG. No.
20008785	6	56
20008922	5	56
20008924	5	56
20008926	5	56
20008928	5	56
225/250-17-QN/23	3	37
225/250-17-RIDER	3	37
250-17-P257-TT-Q	1	37
275/300-17-QN/23	6	44
275/300-17-RIDER	6	44
275-17-P257-TT-Q	7	44
40482E	1	38
41075-2217/23	3	37
41075-2717/23	6	44
BIA15450A0A00	1	13
FB093131B5M01	15	13
FB093131E2M01	25	1
FB093221A3A00	6	39
FB093261B3N04	3	29
FB093311A5N04	8	30
FB093311A8N04	4	30
FB093311A8N04	9	31
FB093311A8N04	11	52
FB093313A3N04	10	28
FB093313A3N04	9	30
FB093351A6N05	25	18
FB093381D3N04	2	28
FB093381D3N04	9	29
FB093381D3N04	3	51
FB093381D4N04	14	28
FB093381D4N04	6	30
FB093381D4N04	14	31
FB093381D4N04	15	31
FB093381D4N04	16	52

PARTE N°	FIG. No.	PAG. No.
FB093381D9N04	3	24
FB093381D9N04	5	28
FB093381F1N04	10	30
FB093381F1N04	13	31
FB093381F1N04	2	50
FB093381F1N04	6	52
FB093381F4N04	20	49
FB093551B8N04	4	55
FB093850B5A00	10	14
FJA11116A0A00	3	14
GIA11118A0A00	2	13
GIA15131A0A00	8	9
GIA20185A0A00	10	1
GIA20215A0A00	15	46
GIA20541A1A00	3	53
GIA20545A0N03	6	53
GIA20661A2A00	1	1
GIA31600D2A00	8	49
GIA34600E3A00	7	49
GIB19363A0A00	7	53
GJA20542A0A00	4	53
GJL34210A0A00	2	1
JJA93133A0A00	16	34
MF12V5-3B-GEL	4	49
MGY12243A0B03	3	1
MIX15461A0A00	3	13
MT5L-B-BS-GEL-MEGA	4	49
MT5L-B-BS-MEGA	4	49
NIX93361A0N04	15	34
NIX93521A1A00	11	39
PGA11227A0N01	4	13
PGA12134A1A00	2	5
PGA12243A0M01	5	13
PGA12246A2A00	6	13

PARTE N°	FIG. No.	PAG. No.
PGA12248A0A00	5	1
PGA12248A0A00	7	13
PGA13118A0A00	4	14
PGA13190A6A00	1	11
PGA13221A0A00	5	14
PGA13222A0A00	6	14
PGA14324A0N03	1	4
PGA14416A0A00	1	3
PGA14513A0A00	2	4
PGA14514A0A00	3	4
PGA14518A0M01	4	4
PGA14519A0A00	5	4
PGA14530A0A00	6	4
PGA14610A2A00	7	4
PGA14622A0A00	6	1
PGA14622A0A00	8	4
PGA14661A0Z02	9	4
PGA14680A2A00	10	4
PGA14730A0A00	2	3
PGA14752A0A00	3	3
PGA14753A0A00	4	3
PGA15610A0B01	1	6
PGA15612A0A00	2	6
PGA17318A1A00	7	1
PGA17331A0A00	8	1
PGA17332A0A00	9	1
PGA20152A2A00	11	46
PGA20152A3A00	13	46
PGA20153A0N03	16	46
PGA20153A1N03	14	46
PGA20185A0A00	8	13
PGA20214A2A00	12	46
PGA20220A0B02	10	46
PGA20594A1A00	5	53

PARTE N°	FIG. No.	PAG. No.
PGA22376A0A00	30	8
PGA22622A0A00	1	7
PGA22631A0A00	2	7
PGA22632A0A00	3	7
PGA22633A0A00	4	7
PGA22634A0A00	5	7
PGA22711C3Z50	5	16
PGA22712A0A00	6	16
PGA23790A1A00	7	16
PGA24131A1Z02	1	18
PGA24190A4A00	2	18
PGA24411A0A00	3	18
PGA24700D6B02	4	18
PGA24700D6B02	1	43
PGA24711A0A00	5	18
PGA24711A0A00	14	43
PGA27113A0A00	1	20
PGA27114A0A00	2	20
PGA27115A0Z50	3	20
PGA27117A0Z50	4	20
PGA27118A0A00	5	20
PGA27121A0A00	6	20
PGA27131A0A00	7	20
PGA27141A0A00	8	20
PGA27190A5A00	3	6
PGA31311A0N01	1	10
PGA31311A0N01	7	14
PGA31312A0A00	2	10
PGA31915A1A00	2	11
PGA31916A1A00	3	11
PGA34931A0M01	4	6
PGA35760A0A00	7	18
PGB11412A0M01	3	10
PGB11413A2M01	4	10

ÍNDICE DE REFERENCIAS

PARTE N°	FIG. No.	PAG. No.
PGB11414A0A00	5	10
PGB11415A0A00	6	10
PGB11419A0A00	7	10
PGB28150A1A00	4	11
PGB28171A0A00	6	11
PGB28174A0A00	7	11
PGB28180A6A00	8	11
PGB28410A0A00	10	11
PGB28420A0A00	11	11
PGB28430A0A00	12	11
PGB31210J3A00	8	10
PGB31911A0A00	9	10
PGB31911A1N02	10	10
PGB34400B6A00	3	49
PGB34461A0A00	2	49
PGB34500A8A00	11	49
PGB34761A0A00	1	12
PGB34763A0A00	2	12
PGB34890C7A00	3	12
PGD15432A0A00	5	6
PGD15433A0A00	6	6
PGD21111A0A00	6	7
PGD21113A0A00	7	7
PGD21114A0A00	8	7
PGD21121A0A00	9	7
PGD21127A0A00	10	7
PGD21136A0A00	11	7
PGD21137A0A00	12	7
PGD21138A0A00	13	7
PGD21150A0A00	14	7
PGD21160A0A00	15	7
PGD21170A3A00	16	7
PGD21180A1A00	17	7
PGD21311A0A00	18	7

PARTE N°	FIG. No.	PAG. No.
PGD21361A0A00	19	7
PGD21362A0A00	20	7
PGD21371A0A00	21	7
PGD21372A0A00	22	7
PGD21810A0A00	7	6
PGD21830A0A00	8	6
PGD21850A0A00	9	6
PGD21859A0A00	10	6
PGD21871A1N03	11	6
PGD21872A0A00	12	6
PGD21873A0A00	13	6
PGD22621A0A00	23	7
PGZ23621A0A00	8	16
PGZ23631A0A00	9	16
PGZ23641A0A00	10	16
PGZ23675A0Z10	11	16
PGZ23711A0A00	12	16
PGZ23712A0A00	13	16
PGZ23721A0A00	14	16
PGZ23731A0A00	15	16
PGZ23741A0A00	16	16
PGZ23773A0A00	17	16
PGZ23775A0Z02	18	16
PGZ23794A0A00	19	16
PGZ24122A0A00	8	18
PGZ24123A0A00	9	18
PGZ24200A0A00	10	18
PGZ24211A0A00	11	18
PGZ24212A0A00	12	18
PGZ24213A0A00	13	18
PGZ24219A0A00	14	18
PGZ24221A1A00	15	18
PGZ24310A0A00	16	18
PGZ24323A0A00	17	18

PARTE N°	FIG. No.	PAG. No.
PGZ24331A0A00	20	16
PGZ24332A0A00	21	16
PGZ24333A0A00	22	16
PGZ24414A0A00	18	18
PGZ24415A0A00	19	18
PGZ27151A0A00	9	20
PGZ31102A1A00	11	10
PHG11411A6B03	12	10
PHG12121A0A00	3	5
PHG13131A0A00	8	14
PHG14100A0A00	5	3
PHG14156A0A00	13	1
PHG14157A0A00	14	1
PHG14158A0M01	15	1
PHG14410A0A00	6	3
PHG14413A0A00	9	3
PHG14415A0A00	10	3
PHG14426A0N03	11	3
PHG14470A0A00	12	3
PHG14710A0A00	13	3
PHG14720A0A00	14	3
PHG14755A0Z50	15	3
PHG17310A0Z50	16	1
PHG27700A1B02	10	20
PHG27700A1B02	2	43
PHG27713A1A00	12	20
PHM11110A1B03	9	13
PHM11119A0A00	10	13
PHM11210A1B03	11	13
PHM11310A0B03	14	6
PHM11319A1A00	15	6
PHM11331A3B03	16	6
PHM13100A5A00	9	14
PHM13611A1A00	12	14

PARTE N°	FIG. No.	PAG. No.
PHM13631A0A00	13	14
PHM13640A0A00	14	14
PHM13641A0A00	15	14
PHM13644A0A00	16	14
PHM13647A0A00	17	14
PHM13649A0A00	18	14
PHM13652A0A00	19	14
PHM13653A0A00	20	14
PHM13655A0A00	21	14
PHM13657A0A00	22	14
PHM15211A0A00	23	14
PHM16152A0A00	17	21
PHM16153A0A00	18	21
PHM16178A0A00	19	21
PHM16180A0A00	20	21
PHM16185A0A00	21	21
PHM16186A0A00	22	21
PHM16187A0A00	23	21
PHM16188A0A00	24	21
PHM16189A0A00	25	21
PHM16198A0A00	26	22
PHM16210A0A00	27	22
PHM16215A0A00	28	22
PHM16216A0A00	29	22
PHM16219A0A00	30	22
PHM16230A0A00	31	22
PHM16238A0A00	32	22
PHM16240A0A00	33	22
PHM16421A0A00	34	22
PHM16422A0A00	35	22
PHM16425A0A00	36	22
PHM16426A0A00	37	22
PHM20201A0A00	17	46
PHM22610A0A00	24	7

PARTE N°	FIG. No.	PAG. No.
PHM23600A0A00	23	16
PHM23611A0A00	24	16
PHM24100A0N03	20	18
PHM27100A0N03	13	20
PHM27111A0A00	14	20
PHM34700A0M22	4	12
PHM93850A0A00	24	14
PHX12242A0B03	17	1
PHX12245A0A00	18	1
PHX14311A0A00	25	14
PHX14321A0A00	11	4
PHX14350A0A00	12	4
PHX14621A2M01	13	4
PHX14630A0A00	14	4
PHX14642A0A00	15	4
PHX14643A0A00	16	4
PHX20650A0M01	19	1
PHX23700A0A00	25	16
PHX23771A0A00	26	17
PHX35730A6A00	23	18
PHY20540A0A00	1	53
PIC21133A0A00	25	7
PIC22100A0A00	26	8
PIF11451B5B03	13	10
PIF12246A0A00	20	1
PIF14751A0A00	8	3
PIH35721A0A00	24	18
PIN13300A0A00	26	15
PIT13211A0A00	1	14
PIT15100A0A00	1	9
PIT15111A0A00	2	9
PIT15112A0A00	3	9
PIT15114A0A00	4	9
PIT15115A0A00	5	9

ÍNDICE DE REFERENCIAS

PARTE N°	FIG. No.	PAG. No.
PIT15116A0A00	6	9
PIT15120A0A00	7	9
PIT16100A1A00	1	21
PIT16154A0A00	3	21
PIT16155A0A00	4	21
PIT16251A0A00	5	21
PIT16253A0A00	6	21
PIT16261A0A00	7	21
PIT16270A0A00	8	21
PIT16271A0A00	9	21
PIT16273A0A00	10	21
PIT16277A0A00	11	21
PIT16283A0A00	12	21
PIT16285A0A00	13	21
PIT16288A0A00	14	21
PIT16339A0A00	15	21
PIT16412A0A00	16	21
PIT23670A0A00	1	16
PIT93850A0A00	2	14
PIT93850A1A00	2	16
PIT93850A2A00	3	16
PIT93850A3A00	4	16
PIU12110B1B03	4	5
PIU12210A5B03	21	1
PIU12221A0A00	12	1
PIX11318A0A00	1	5
PIX11318A0A00	17	6
PIX11318A0A00	14	10
PIX12218A0A00	5	5
PIX12342A0Z01	12	13
PIX12343A0Z01	13	13
PIX12344A0N02	23	1
PIX12345A1A00	24	1
PIX12358A0Z01	14	13

PARTE N°	FIG. No.	PAG. No.
PIX13141A0A00	27	15
PIX13150A1A00	28	15
Q1290840F35	26	2
Q150D0506F35	15	10
Q150D0510F35	16	10
Q150D0608F35	27	17
Q150D0612F32	9	11
Q150D0612T1F30	9	49
Q150D0616F15	26	19
Q150D0616T1F30	15	54
Q150D0620F35	15	20
Q150D0620F35	3	43
Q150D0625T1F15	27	2
Q150D0625T1F15	27	19
Q150D0635F30	20	36
Q150D0820T1F30	10	41
Q1721025F30	14	32
Q174B0628F15	28	2
Q174B0628F15	6	5
Q18406100F15	23	6
Q1840610T1F30	14	34
Q1840612F35	7	3
Q1840612F35	11	14
Q1840612T1F30	7	40
Q1840612T1F30	9	46
Q1840612T1F30	13	49
Q1840616F35	17	10
Q1840616T1F15	29	2
Q1840616T1F15	18	6
Q1840616T1F30	6	29
Q1840616T1F30	6	48
Q1840616T1F30	6	50
Q1840616T1F30	2	52
Q1840616T1F30	13	54

PARTE N°	FIG. No.	PAG. No.
Q1840620T1F15	22	1
Q1840622F30	20	34
Q1840625F35	18	10
Q1840625T1F15	11	1
Q1840625T1F30	16	27
Q1840625T1F30	8	53
Q1840628T1F15	19	10
Q1840632F15	19	6
Q1840632F15	20	10
Q1840635T1F30	5	55
Q1840640F15	20	6
Q1840645F15	21	6
Q1840650T1F15	21	10
Q1840650T1F15	5	12
Q1840650T1F15	16	13
Q1840660T1F15	17	13
Q1840665F15	22	10
Q1840665F15	18	13
Q1840680F15	22	6
Q18408105T32F30	6	54
Q18408115T32F30	16	54
Q1840816T1F30	17	54
Q1840820T1F30	10	38
Q1840825T1F30	7	32
Q1840825T1F30	18	32
Q1840825T1F30	15	35
Q1840830T1F30	12	41
Q1840840T1F30	8	54
Q1840845T1F30	15	41
Q1840890T32F30	5	54
Q184B1035T1F30	7	47
Q184B1045T1F30	13	27
Q184B1050T1F30	9	25
Q2140406F3	6	12

PARTE N°	FIG. No.	PAG. No.
Q2140412F3	38	22
Q2140512F30	4	25
Q2140512F35	27	8
Q2140516F30	8	25
Q2140520F30	14	25
Q2140520F30	17	33
Q2140608T30	12	39
Q2140612F32	22	18
Q2140612T30	8	39
Q2140614T30	2	39
Q2140616F30	12	50
Q2160416F35	9	9
Q2180640F30	20	25
Q2180825F31	13	33
Q2360410F30	7	34
Q2540410F30	19	34
Q2540510F35	28	8
Q2540525F3	10	9
Q2540530F3	11	9
Q2540612F30	10	54
Q254B0616F92	5	11
Q27129100F3	6	23
Q27148160F3	6	46
Q32006F30	5	38
Q32006F30	16	50
Q32008F30	15	44
Q33006F30	16	36
Q33008F30	4	54
Q33008T12F30	16	35
Q33008T12F30	27	42
Q330B10T12F30	11	25
Q330B10T12F30	10	32
Q330B12T12F30	12	37
Q330B12T12F30	18	44

PARTE N°	FIG. No.	PAG. No.
Q33206F30	21	34
Q340B05F30	18	33
Q340B06F30	14	36
Q340B06F30	20	44
Q340B06F30	10	49
Q340B06F30	14	50
Q340B08F15	24	6
Q340B08F30	15	36
Q341B10F30	20	41
Q351B10F30	9	32
Q38010F30	16	32
Q39607F15	4	1
Q396B10F30	8	47
Q40106F30	17	36
Q40106F30	12	43
Q40106F30	19	44
Q40108F30	9	38
Q40108F30	8	41
Q40108F30	29	42
Q40110F30	15	32
Q40110F30	12	36
Q40203F3	7	23
Q40204F30	13	28
Q40204F30	8	29
Q40204F30	12	30
Q40204F30	12	31
Q40204F30	19	49
Q40204F30	6	51
Q40205F30	7	25
Q40205F30	4	50
Q40206F30	5	30
Q40206F30	8	46
Q40206F30	5	48
Q40206F30	5	50

ÍNDICE DE REFERENCIAS

PARTE N°	FIG. No.	PAG. No.
Q40206F30	13	50
Q40206F30	10	52
Q40206F30	12	54
Q40206F34	11	23
Q40208F30	16	41
Q40304F92	7	12
Q40304F92	2	21
Q40305F32	29	8
Q40306F30	18	36
Q40306F30	14	41
Q40306F30	21	44
Q40306F92	21	18
Q40306T30	9	39
Q40306T30	10	39
Q40308F30	13	35
Q40308F30	8	36
Q40308F30	9	41
Q40308F30	28	42
Q40310F30	13	32
Q41808F31	5	25
Q43112F91	8	12
Q43117F91	28	17
Q43117F91	16	20
Q43120F91	29	17
Q43120F91	11	20
Q431B45F91	31	8
Q43605F91	12	9
Q50012200F30	21	41
Q50020200F30	17	32
Q50020200F30	19	36
Q50020200F30	13	43
Q50025250F30	7	45
Q5100640F30	6	41
Q52125100F15	13	9

PARTE N°	FIG. No.	PAG. No.
Q671B70F30	8	40
Q671B85F30	11	40
Q710D233507	8	37
Q710D264006	12	44
Q711160265GN	15	33
Q711405030AN	4	44
Q94012V3535HS1S	3	23
Q9605500	13	41
Q962B3098	6	18
Q9656000	32	8
Q9656301	2	44
Q965E6203	11	44
Q965E6301	7	37
Q98008MC106C	2	32
QFA64912A0N04	4	36
QGC93531A0A00	17	34
QIX93361A0N04	11	37
QJU33112A0A00	5	23
QJZ93121A2N04	12	32
RHB37951A0A00	4	48
RHB42210A2B01	22	41
RHB42300A3B01	17	41
RHB42353A2A00	4	41
RHB42710A0B12	11	54
RHB42720A1A00	2	54
RHB42922A0N04	19	41
RHB43681A1A00	1	55
RHB43682A0A00	6	55
RHB43683A1A00	2	55
RHB43830A1B01	7	54
RHB43957A1A00	3	55
RHB44183A0A00	7	38
RHB44184A0A00	11	38
RHB44915A0B01	3	38

PARTE N°	FIG. No.	PAG. No.
RHB46300A0A00	22	25
RHB46970A0N04	5	29
RHB47370A2B01	25	25
RHB47371A1B01	19	25
RHB47372A0A00	16	25
RHB47374A1N03	17	25
RHB47375A2N05	15	25
RHB48000A5A00	9	50
RHB48000A5A00	18	54
RHB51210A1B01	1	27
RHB52400A2B03	1	33
RHB52435A0A00	4	33
RHB52441A0A00	2	33
RHB52500A2B03	11	33
RHB56520A0A00	2	35
RHB56760A0B01	3	34
RHB61101A2B15	1	32
RHB61211A0B01	4	32
RHB62142A0A00	6	47
RHB62143A0A00	5	47
RHB62147A0A00	4	47
RHB62172A0A00	3	47
RHB63711A0B14	11	50
RHB65410A0B14	8	43
RHB65510A0N04	10	43
RHB65520A0N04	6	43
RHB68511A1Z50	10	44
RHB93191A0N04	14	44
RHB93551A0N03	3	54
RHC16870A1A00	10	40
RHC17100A0A00	7	46
RHC17111A0A00	4	46
RHC18281A0B11	4	39
RHC18390F1F11	3	39

PARTE N°	FIG. No.	PAG. No.
RHC18397A0A00	7	39
RHC18970A0N04	11	41
RHC18972A0A00	26	42
RHC20510A0A00	2	53
RHC32950A0N01	7	50
RHC33183A0A00	8	23
RHC33186A0A00	9	23
RHC33610A0A00	4	51
RHC33650A0A00	5	51
RHC37870A0B01	13	37
RHC37872A0A00	4	37
RHC37880A0A00	5	37
RHC37982A0A00	16	33
RHC38210A1A00	14	49
RHC42100A0B14	1	45
RHC42500A0B03	25	41
RHC42511A0A00	23	41
RHC42512A0N04	3	41
RHC42513A0A00	7	41
RHC42531A0B03	1	41
RHC42600A0B03	24	41
RHC42611A0A00	5	41
RHC42631A0B03	2	41
RHC43551A0B03	8	32
RHC43933A4A00	2	48
RHC43933A4A0A00	7	52
RHC44185A0A00	12	38
RHC45511A0B03	6	38
RHC45531A0B03	2	38
RHC47125A1A00	10	31
RHC47125A1A00	10	50
RHC48340A0N03	14	54
RHC61311A2A00	3	32
RHC61491A0A00	5	32

PARTE N°	FIG. No.	PAG. No.
RHC61951A0N04	6	32
RHC93121A1N04	11	32
RHC93231A0N03	10	23
RIC33700A0A00	1	48
RIC33711A0A00	3	48
RIC54211A0B03	2	37
RIC56311A0A00	10	37
RIC56500A0B03	14	35
RIC56561A0A00	17	35
RIC64210A0B03	5	44
RID18000C1B11	1	39
RID32100A3A00	1	49
RID32200A3A00	2	24
RID33100A0A00	1	23
RID33160A0A00	4	23
RID33181A0A00	2	23
RID33510A0A00	1	51
RID33550A0A00	2	51
RID33590A0A00	7	51
RID35130A1A00	6	28
RID35140A0A00	4	28
RID35230A0A00	3	28
RID35240A0A00	7	28
RID35350A0A00	8	28
RID35650A0W01	18	49
RID36220A0A00	17	49
RID36281A0A00	16	49
RID36300A0A00	15	49
RID37000A1A00	1	24
RID38181A0A00	11	30
RID41113A0A00	15	28
RID43111A1A00	11	28
RID43116A0A00	17	28
RID43131A1A00	1	28

ÍNDICE DE REFERENCIAS

PARTE N°	FIG. No.	PAG. No.
RID43136A0A00	12	28
RID43211A0A00	5	31
RID43221A0A00	4	31
RID43251A0A00	1	31
RID43264A0A00	8	31
RID43311A0A00	12	52
RID43331A0A00	2	30
RID43332A0A00	3	30
RID43335A0A00	1	30
RID43372A0A00	5	52
RID43411A0A00	3	52
RID43472A0A00	15	52
RID43561A0A00	6	31
RID43571A0A00	7	31
RID43711A0A00	13	52
RID43721A0A00	14	52
RID43751A0A00	9	52
RID43820A0B01	1	52
RID43948A0A00	16	28
RID47110A1B15	1	25
RID49240A0A00	2	31
RID49250A0A00	3	31
RID49710A0B12	1	54
RID53111A0A00	2	29
RID53113A0A00	1	29
RID53211A0A00	4	29
RID56700A0A00	2	34
RID62100A0A00	2	47
RID62200A0A00	1	47
RID63111A0A00	1	50
RID93121A0N04	12	23
RIF64911A0N04	3	36
UIA93551A4N04	18	28
VHM14670A0A00	17	4

PARTE N°	FIG. No.	PAG. No.
WIA42191A2A00	4	45
WIA65511A0N04	15	43
WIA93241A1N04	7	43
WIA93541A5N04	6	45
WIA93551B1N04	15	27
WIA93551B1N04	7	29
XGA16834A0A00	9	40
XGA17121A0A00	2	46
XGA17130A0A00	3	46
XGA17140A0N03	5	46
XGA17181A0A00	1	46
XGA33183A0N05	13	23
XGA33810A0A00	15	50
XGA33820A0A00	8	50
XGA38100A0B01	12	49
XGA46350A0A00	21	25
XGA52410A0M01	3	33
XGA52431A0B03	5	33
XGA52434A0A00	9	33
XGA52437A0A00	10	33
XGA52438A0A00	8	33
XGA52439A0A00	6	33
XGA52442A0M01	14	33
XGA52449A0A00	7	33
XGA52531A0B03	12	33
XGA54911A0N04	6	37
XGA64913A0N04	16	44
XGA68521A1N04	13	44
XGA93121A3N04	14	27
XGA93267A1N04	9	28
XGA93267A1N04	7	30
XGA93267A1N04	8	52
XGA93541A0N05	19	33
XHD16620A0B01	1	40

PARTE N°	FIG. No.	PAG. No.
XHD16831A0A00	13	40
XHD35281A0A00	3	25
XHD35283A0A00	2	25
XHD37810A7A00	4	40
XHD37813A0A00	5	40
XHD37887A0N03	6	40
XHD42914A0N04	3	45
XHE57100A2B14	23	25
XHE57200A2B14	24	25
XIF35310A0A00	1	34
XIF47511A0B01	13	34
XIF56400A0B01	6	34
XIF56422A0A00	9	34
XIF56423A0A00	8	34
XIF56425A0A00	11	34
XIF56426A0A00	10	34
XIF56427A0A00	5	34
XIF56430A0A00	12	34
XIF56541A0A00	5	35
XIF56542A0A00	7	35
XIF56543A0A00	8	35
XIF56544A0A00	1	35
XIF56547A0A00	4	35
XIF56548A0A00	9	35
XIF56549A0A00	10	35
XIF56551A0A00	11	35
XIF56552A0A00	12	35
XIF56571A0A00	6	35
XIF56762A0B01	4	34
XIF93346A0A00	3	35
XIF93821A0A00	18	34
YGA16159A0N03	9	54
YGA16510A0N03	2	40
YGA16521A0A00	3	40

PARTE N°	FIG. No.	PAG. No.
YGA16837A0A00	12	40
YGA31700A0A00	5	49
YGA31720A0A00	6	49
YGA35330A0A00	4	43
YGA35913A0N04	5	43
YGA42913A0N04	2	45
YGA47187A0N04	10	25
YGA51910A0A00	17	27
YGA51950A0A00	8	27
YGA51951A0A00	9	27
YGA51952A0A00	7	27
YGA51953A0A00	6	27
YGA51954A0A00	4	27
YGA51960A0A00	5	27
YGA51973A0A00	3	27
YGA51976A0N03	11	27
YGA61410A0N04	22	36
YGA61410A0N04	17	44
YGA65100B1B03	21	36
YGA65110A0A00	1	36
YGA65121A0B03	5	36
YGA65181A0N05	10	36
YGA65182A0N05	9	36
YGA65183A0N05	7	36
YGA65184A0A00	11	36
YGA65185A0N05	6	36
YGA65512A0N04	11	43
YGA65941A0N04	9	43
YGA93121A0N04	18	41
YGA93121A1N04	13	36
YGA93216A0N03	12	27
YGA93240A0N03	10	27
YGA93267A2N04	11	31
YGA93267A2N04	3	50

PARTE N°	FIG. No.	PAG. No.
YGA93267A2N04	4	52
YGA93541B1N03	2	27
YHA46930A0A00	26	26
YHA46931A0A00	12	25
YHA46932A0A00	13	25
YHA47300A2A00	18	25
YHA47411A1A00	6	25
YHA65912A1A00	2	36
YHA96100A0A00	7	55
YHL18920A0A00	5	39
YHL36330A0A00	21	49
YHL42911A0N04	5	45
YHL44917A0N03	4	38
YHL54281A0N01	14	37
YHL54282A0A00	15	37
YHL54282A0A00	1	44
YHL54912A0N04	9	37
YHL64253A0A00	8	44
YHL64281A0N01	3	44
YHL68953A0N04	9	44
ZJA32911A1B01	27	26

FICHA TÉCNICA VICTORY FLOW

CARACTERISTICA	***UNIDAD***
Motor	4 Tiempos, monocilíndrico
Diámetro x Carrera	53.5 x 55.5 mm.
Indicé de Compresión	9.8:1
Potencia Máxima	8.7 HP @ 8000 RPM
Torque Máximo	8.7 NM @ 6000 RPM
Bujía	CR8E
Arranque	Eléctrico y pedal
Transmisión	Semiautomática de 4 Velocidades
Sistema de Lubricación	Aceite por Barboteo
Sistema de Alimentación	Carburador
Refrigeración	Aire
FRENOS	
Freno Delantero	Disco (260 mm) Doble Pistón
Freno Trasero	Tambor (110 mm)
SUSPENSION	
Suspensión Delantera	Telescópica Hidráulica
Suspensión Trasera	Doble Amortiguador Hidráulico
CAPACIDAD DEL TANQUE	
Lleno	3.7 Litros (0.97 Gal.)
Combustible	Gasolina
LLANTAS	
Llanta Delantera	2.50 - 17
Llanta Trasera	2.75 - 17
Rines	Aspas de Aleación
SISTEMA ELECTRICO	
Bombillo Farola	12V 35/35W
Luz de Stop	LED
Luces Direccionales	LED
Indicadores del Tablero	LED
Velocímetro	Análogo - Digital
Pito	12V
Batería	12V 5AH
Sistema de Ignición	C.D.I
DIMENSIONES	
Largo x Ancho x Alto	1900 mm x 700 mm x 1120 mm
Distancia Entre Ejes	1245 mm.
Altura al Piso	130 mm.
Peso en Seco	101 Kg.

NUEVO*

MOBIL SUPER™ 4T ULTRA AUTECO®

Identifícalo por la tapa Roja

- Menor consumo de aceite
- Mayor vida útil del motor

* Nueva presentación etiqueta y nuevo empaque.

Mobil™ | auteco®